Документ подписан простой электронной подписью
Информация о владельце:
ФИО: Гриб Владислав Валерьевич
Должность: Ректор
Дата подписания: 09.10.2026 14:41:53
Уникальный программный ключ:
637517d24e103c3db032acf37e839d98ec1c5bb2f5eb89c29abfcd7f43985447

Образовательное частное учреждение высшего образования
«МОСКОВСКИЙ УНИВЕРСИТЕТ ИМЕНИ А.С. ГРИБОЕДОВА»
(ИМПЭ им. А.С. Грибоедова)

ЮРИДИЧЕСКИЙ ИНСТИТУТ

УТВЕРЖДАЮ:
Директор
Юридического института
_____ /И.А. Близнец/
«23» декабря 2025 г.

ФОНД ОЦЕНОЧНЫХ СРЕДСТВ

по учебной дисциплине:
Организация деятельности участкового уполномоченного полиции

по специальности:
40.05.02 Правоохранительная деятельность

специализации:
Административная деятельность полиции

форма обучения:
очная

Москва

Фонд оценочных средств для дисциплины «Организация деятельности участкового уполномоченного полиции». Специальность 40.05.02 Правоохранительная деятельность, специализация: Административная деятельность полиции, В.И. Ступаков. – М.: ИМПЭ им. А.С. Грибоедова

Фонд оценочных средств является неотъемлемой частью рабочей программы дисциплины.

Разработчик: В.И. Ступаков

Заведующий кафедрой: _____/ Н.А. Колоколов

1. ФОНД ОЦЕНОЧНЫХ СРЕДСТВ ДЛЯ ТЕКУЩЕГО КОНТРОЛЯ УСПЕВАЕМОСТИ, ПРОМЕЖУТОЧНОЙ АТТЕСТАЦИИ ОБУЧАЮЩИХСЯ ПО ДИСЦИПЛИНЕ

Настоящий Фонд оценочных средств (ФОС) по дисциплине «Организация деятельности участкового уполномоченного полиции» является неотъемлемым приложением к рабочей программе дисциплины (РПД) «Организация деятельности участкового уполномоченного полиции». На данный ФОС распространяются все реквизиты утверждения, представленные в РПД по данной дисциплине.

2. ПЕРЕЧЕНЬ ОЦЕНОЧНЫХ СРЕДСТВ

Для определения качества освоения обучающимися учебного материала по дисциплине используются следующие оценочные средства:

№ п/п	Оценочное средство	Краткая характеристика оценочного средства	Представление оценочного средства в ФОС
1	Тестирование	Вид контроля, позволяющий оценить изученный теоретический материал.	Вопросы для проведения тестирования
2	Практические задания	Вид контроля, позволяющий оценить умение обучающегося применять осваиваемую компетенцию в практических ситуациях и при решении производственных задач	Задания к практическому занятию
3	Контрольная работа	Вид контроля, позволяющий определить результат освоения компетенций по дисциплине в рамках рассматриваемой темы, оцениваемый с помощью соответствующих индикаторов достижения компетенций	Задания контрольной работы
4	Самостоятельная работа	Вид контроля, позволяющий оценить проработку теоретического материала, изучение рекомендуемой литературы, выполнение практико-ориентированных заданий (заполнение таблиц, проведение сравнительного анализа, составление схем и др.), решение практических задач, создание презентаций, написание рефератов, подборку нормативного и иного материала и выполнение других заданий	Задания самостоятельной работы
5	Курсовая работа	Вид контроля, позволяющий выявить степень владения базовыми знаниями, умениями и навыками, необходимыми для обучения, и определить уровень владения новым материалом	Индивидуальные задания (темы) для курсовой работы

6	Зачет/Зачет с оценкой/Экзамен	Вид контроля, позволяющий выявить степень овладения знаниями, умениями и навыками, необходимыми для дальнейшего освоения образовательной программы подготовки	Вопросы для подготовки к зачету/зачету с оценкой/экзамену

3. ПАСПОРТ ФОНДА ОЦЕНОЧНЫХ СРЕДСТВ ДИСЦИПЛИНЕ

3.1. Сопроводительная информация.

Разработчик	В.И. Ступаков
Кафедра	организации судебной и прокурорско-следственной деятельности
Наименование дисциплины	Организация деятельности участкового уполномоченного полиции
Факультет / институт	Юридический институт
Направление подготовки / специальность	40.05.02 Правоохранительные деятельность
Количество вопросов в оценочных заданиях (диапазон)	20-40
Общее время тестирования (мин)	90 минут
Общее количество вопросов/заданий в ФОС	*40*
Размещенность на веб-сайте Университета примерного перечня вопросов, заданий ФОС – для подготовки обучающихся к прохождению оценки (да / нет)	*да*

3.2. Характеристика оцениваемых компетенций.

Код компетенции	Формулировка компетенции	Индикаторы достижения компетенции
ОПК-10	Способен осуществлять действия по силовому пресечению правонарушений, задержанию и сопровождению правонарушителей, правомерно и эффективно применять и использовать табельное оружие, специальные средства, криминалистическую и специальную технику, применяемые в деятельности правоохранительны	ИОПК 10.1. Знает: способы осуществления действий по силовому пресечению правонарушений, задержанию и сопровождению правонарушителей, правомерно и эффективно применять и использовать табельное оружие, специальные средства, криминалистическую и специальную технику, применяемые в деятельности правоохранительных органов, по линии которых осуществляется подготовка специалистов, оказания первой помощи, обеспечивания личной безопасности и безопасность граждан в процессе решения служебных задач профессиональной деятельности. ИОПК.10.2. Умеет: осуществлять действия по силовому пресечению правонарушений, задержанию и сопровождению правонарушителей, правомерно и эффективно применять и использовать табельное оружие, специальные средства, криминалистическую и специальную технику, применяемые в деятельности правоохранительных органов, по линии которых осуществляется подготовка специалистов, оказывать первую помощь, обеспечивать личную безопасность и безопасность граждан в процессе решения служебных

Код компетенции	Формулировка компетенции	Индикаторы достижения компетенции
	х органов, по линии которых осуществляется подготовка специалистов, оказывать первую помощь, обеспечивать личную безопасность и безопасность граждан в процессе решения служебных задач профессиональной деятельности	задач профессиональной деятельности. ИОПК10.3. Владеет: навыки осуществления действий по силовому пресечению правонарушений, задержанию и сопровождению правонарушителей, правомерно и эффективно применять и использовать табельное оружие, специальные средства, криминалистическую и специальную технику, применяемые в деятельности правоохранительных органов, по линии которых осуществляется подготовка специалистов, оказания первой помощи, обеспечивания личной безопасности и безопасность граждан в процессе решения служебных задач профессиональной деятельности
ОПК-12	Способен осуществлять профилактику, предупреждение правонарушений, выявлять и устранять причины и условия, способствующие их совершению	ИОПК 12.1. Знает: способы применения методов психической регуляции для оптимизации собственной профессиональной деятельности и психического состояния, в том числе в сложных и экстремальных условиях, применения психологических методов, приемы и средства профессионального общения, предупреждать и конструктивно разрешать конфликтные ситуации в процессе профессиональной деятельности, обеспечивать решение профессиональных задач психологическими методами, средствами и приемами. ИОПК.12.2. Умеет: применять методы психической регуляции для оптимизации собственной профессиональной деятельности и психического состояния, в том числе в сложных и экстремальных условиях, применять психологические методы, приемы и средства профессионального общения, предупреждать и конструктивно разрешать конфликтные ситуации в процессе профессиональной деятельности, обеспечивать решение профессиональных задач психологическими методами, средствами и приемами. ИОПК12.3. Владеет: навыки применения методов психической регуляции для оптимизации собственной профессиональной деятельности и психического состояния, в том числе в сложных и экстремальных условиях, применения психологических методов, приемы и средства профессионального общения, предупреждать и конструктивно разрешать конфликтные ситуации в процессе профессиональной деятельности, обеспечивать решение профессиональных задач психологическими методами, средствами и приемами

4. СОДЕРЖАНИЕ ОЦЕНОЧНЫХ СРЕДСТВ ТЕКУЩЕГО КОНТРОЛЯ

4.1. ТИПОВЫЕ ТЕСТОВЫЕ ЗАДАНИЯ.

Тесты содержат набор вопросов, в полном объеме охватывающие изученный теоретический материал по указанной теме (индикаторы ЗНАТЬ). Выполнение тестов позволяет определить результат освоения компетенций по дисциплине в рамках рассматриваемой темы, оцениваемый с помощью соответствующих индикаторов достижения компетенций. Индивидуальный тестовый сеанс для каждого обучающегося формируется по специальному алгоритму, обеспечивающему заданную тематическую структуру и пропорциональное наличие вопросов разного типа и сложности.

При формировании тестов необходимо использовать задания следующих типов:

Тип задания 1. Задания закрытого типа на установление соответствия.

Тип задания 2. Задания закрытого типа на установление последовательности.

Тип задания 3. Задания комбинированного типа, предполагающие выбор одного правильного ответа из предложенных с последующим объяснением своего выбора.

Тип задания 4. Задания комбинированного типа, предполагающие выбор нескольких ответов из предложенных с последующим объяснением своего выбора.

Тип задания 5. Задания открытого типа с развернутым ответом.

<table>
<tr><th>Тема</th><th>Код и формулировка компетенции</th><th>Индикаторы достижения компетенции</th><th>Тест по теме</th></tr>
<tr><td>Тема 1. Правовые основы и организация деятельности участкового уполномоченного полиции</td><td>ОПК-10 Способен осуществлять действия по силовому пресечению правонарушений, задержанию и сопровождению правонарушителей, правомерно и эффективно применять и использовать табельное оружие, специальные средства, криминалистическую и специальную технику, применяемые в деятельности правоохранительных органов, по линии которых</td><td>ИОПК 10.1. Знает: способы осуществления действий по силовому пресечению правонарушений, задержанию и сопровождению правонарушителей, правомерно и эффективно применять и использовать табельное оружие, специальные средства, криминалистическую и специальную технику, применяемые в деятельности правоохранительных органов, по линии которых осуществляется подготовка специалистов, оказания первой помощи, обеспечивания личной безопасности и безопасность граждан в процессе решения служебных задач профессиональной деятельности.</td><td>
Установите соответствие между группами задач криминалистики и их конкретными примерами. К каждой позиции, данной в левом столбце, подберите соответствующую позицию из правого столбца.
<table>
<tr><th colspan="2">Группа задач</th><th colspan="2">Примеры задач</th></tr>
<tr><td>1</td><td>Общая задача</td><td>А</td><td>Изучение зарубежного опыта, разработка новых программных продуктов для анализа данных</td></tr>
<tr><td>2</td><td>Специальные задачи</td><td>Б</td><td>Содействие правоохранительным органам в борьбе с преступностью, обеспечении быстрого и полного раскрытия преступлений</td></tr>
<tr><td>3</td><td>Конкретные задачи</td><td>В</td><td>Разработка методов исследования новых видов следов (например, цифровых), совершенствование тактики следственных действий</td></tr>
<tr><td>4</td><td>Частные задачи</td><td>Г</td><td>Изучение траектории полета пули по конкретному уголовному делу</td></tr>
</table>
Запишите выбранные Буквы под соответствующими Цифрами
<table>
<tr><th>1</th><th>2</th><th>3</th><th>4</th></tr>
<tr><td></td><td></td><td></td><td></td></tr>
</table>
Ответ:
<table>
<tr><th>1</th><th>2</th><th>3</th><th>4</th></tr>
<tr><td>Б</td><td>В</td><td>А</td><td>Г</td></tr>
</table>
2. Установите соответствие между разделом системы криминалистики и изучаемыми в нем вопросами. К каждой позиции, данной в левом столбце, подберите соответствующую позицию из правого столбца.
<table>
<tr><th colspan="2">Раздел системы</th><th colspan="2">Изучаемые вопросы</th></tr>
<tr><td>1</td><td>Теоретические и методологические основы</td><td>А</td><td>Система приемов и рекомендаций по организации и планированию отдельных следственных действий</td></tr>
<tr><td>2</td><td>Криминалистическая</td><td>Б</td><td>Учение о методах расследования конкретных</td></tr>
</table>
</td></tr>
</table>

<table>
<tr><th>Тема</th><th>Код и формулировка компетенции</th><th>Индикаторы достижения компетенции</th><th>Тест по теме</th></tr>
<tr>
<td></td>
<td>осуществляется подготовка специалистов, оказывать первую помощь, обеспечивать личную безопасность и безопасность граждан в процессе решения служебных задач профессиональной деятельности</td>
<td></td>
<td>
<table>
<tr><td></td><td>техника</td><td></td><td>видов преступлений (убийств, краж, вымогательств)</td></tr>
<tr><td>3</td><td>Криминалистическая тактика</td><td>В</td><td>Предмет, задачи, методы, категории и история развития науки</td></tr>
<tr><td>4</td><td>Криминалистическая методика</td><td>Г</td><td>Использование естественно-технических знаний и устройств (трасология, габитоскопия, баллистика)</td></tr>
</table>

Запишите выбранные Буквы под соответствующими Цифрами
<table>
<tr><th>1</th><th>2</th><th>3</th><th>4</th></tr>
<tr><td></td><td></td><td></td><td></td></tr>
</table>

Ответ:
<table>
<tr><th>1</th><th>2</th><th>3</th><th>4</th></tr>
<tr><td>В</td><td>Г</td><td>А</td><td>Б</td></tr>
</table>

3. Прочитайте текст и выберите Ответ.
К какому разделу криминалистики относится «Судебная габитологиягабитоскопия)»?
1 Введение в криминалистику и ее теоретические основы.
2 Криминалистическая техника.
3 Криминалистическая тактика.
4 Криминалистическая методика расследования.
5 Криминалистическая стратегия.

Ответ: 2

4. Прочитайте текст и выберите Ответ. Какая из перечисленных ниже задач криминалистики относится к числу общих задач правосудия?
1 Познание закономерностей механизма преступного события.
2 Познание закономерностей деятельности, направленной на установление истины по уголовному делу.
3 Оказание содействия своими специфическими средствами, приемами и методами быстрому и полному раскрытию преступлений.
4 Разработка тактико-технических приемов и средств обнаружения, закрепления
</td>
</tr>
</table>

<table>
<tr><th>Тема</th><th>Код и формулировка компетенции</th><th>Индикаторы достижения компетенции</th><th>Тест по теме</th></tr>
<tr><td></td><td></td><td></td><td>и исследования доказательств.
5 Разработка криминалистических средств преступлений.

Ответ: 3

5. Прочитайте текст, выберите правильный вариант и обоснуйте ответ. Кем была проведена первая в России дактилоскопическая экспертиза?
1 Потаповым С.М.
2 Буринским Е.Ф.
3 Белкиным Р.С.
4 Лебедевым В.И.
5 Грановским Г.Л.

Ответ: 4</td></tr>
<tr><td>Тема 2. Действия участкового уполномоченного полиции при приеме административного участка. Ведение служебной документации</td><td>ОПК-10 Способен осуществлять действия по силовому пресечению правонарушений, задержанию и сопровождению правонарушителей, правомерно и эффективно применять и использовать табельное оружие, специальные</td><td>ИОПК 10.1. Знает: способы осуществления действий по силовому пресечению правонарушений, задержанию и сопровождению правонарушителей, правомерно и эффективно применять и использовать табельное оружие, специальные средства, криминалистическую и специальную технику, применяемые в деятельности правоохранительных органов, по линии которых осуществляется подготовка специалистов, оказания первой помощи, обеспечивания личной безопасности и безопасность граждан в процессе решения служебных задач</td><td>1. Установите Соответствие Между Группами Методов И Конкретными Методами Исследования В Криминалистике. К Каждой Позиции, Данной В Левом Столбце, Подберите Соответствующую Позицию Из Правого Столбца.

<table><tr><th colspan="2">Группа Методов</th><th colspan="2">Конкретный Метод</th></tr><tr><td>1</td><td>Всеобщий Метод</td><td>А</td><td>Профилирование, Ольфакторный Анализ, Антропометрия</td></tr><tr><td>2</td><td>Общенаучные Методы</td><td>Б</td><td>Материалистическая Диалектика</td></tr><tr><td>3</td><td>Специальные Методы</td><td>В</td><td>Наблюдение, Описание, Измерение, Эксперимент, Моделирование</td></tr></table>
Запишите Выбранные Буквы Под Соответствующими Цифрами
<table><tr><th>1</th><th>2</th><th>3</th></tr><tr><td></td><td></td><td></td></tr></table>
Ответ:
<table><tr><th>1</th><th>2</th><th>3</th></tr><tr><td>Б</td><td>В</td><td>А</td></tr></table>
2. Установите Соответствие Между Научными Функциями И Их Значением В Криминалистике. К Каждой Позиции, Данной В Левом Столбце, Подберите</td></tr>
</table>

<table>
<tr><th>Тема</th><th>Код и формулировка компетенции</th><th>Индикаторы достижения компетенции</th><th>Тест по теме</th></tr>
<tr><td></td><td>средства, криминалистическую и специальную технику, применяемые в деятельности правоохранительных органов, по линии которых осуществляется подготовка специалистов, оказывать первую помощь, обеспечивать личную безопасность и безопасность граждан в процессе решения служебных задач профессиональной деятельности</td><td>профессиональной деятельности.</td><td>Соответствующую Позицию Из Правого Столбца.

<table><tr><th colspan="2">Функция</th><th colspan="2">Значение</th></tr><tr><td>1</td><td>Объяснительная</td><td>А</td><td>Предсказание Развития Преступной Деятельности И Направлений Совершенствования Средств Борьбы С Ней</td></tr><tr><td>2</td><td>Прогностическая</td><td>Б</td><td>Раскрытие Сущности Процессов, Закономерностей И Фактов, Входящих В Предмет Науки</td></tr><tr><td>3</td><td>Синтезирующая</td><td>В</td><td>Упорядочивание Накопленных Знаний, Создание Теорий И Учений На Основе Анализа Практики</td></tr></table>
Запишите Выбранные Буквы Под Соответствующими Цифрами
<table><tr><th>1</th><th>2</th><th>3</th></tr><tr><td></td><td></td><td></td></tr></table>
Ответ:
<table><tr><th>1</th><th>2</th><th>3</th></tr><tr><td>Б</td><td>А</td><td>В</td></tr></table>
3. Прочитайте Текст И Установите Соответствие. Соотнесите Вид Современного Цифрового Метода С Его Практическим Применением:

<table><tr><th colspan="2">Цифровой Метод</th><th colspan="2">Сфера Применения</th></tr><tr><td>1</td><td>Биометрическая Идентификация</td><td>А</td><td>Восстановление Удаленных Данных С Носителей Информации.</td></tr><tr><td>2</td><td>Цифровая Фотограмметрия</td><td>Б</td><td>Распознавание Лиц По Записям С Камер Видеонаблюдения.</td></tr><tr><td>3</td><td>Компьютерно-Технический Анализ</td><td>В</td><td>Создание Точных 3D-Моделей Места Происшествия.</td></tr><tr><td></td><td></td><td>Г</td><td>Анализ Химического Состава Чернил.</td></tr></table>
Запишите Выбранные Цифры Под Соответствующими Буквами:
<table><tr><th>А</th><th>Б</th><th>В</th></tr></table></td></tr>
</table>

<table>
<tr><th>Тема</th><th>Код и формулировка компетенции</th><th>Индикаторы достижения компетенции</th><th>Тест по теме</th></tr>
<tr><td></td><td></td><td></td><td>
<table>
<tr><td></td><td></td><td></td></tr>
</table>
Ответ::
<table>
<tr><th>А</th><th>Б</th><th>В</th></tr>
<tr><td>3</td><td>1</td><td>2</td></tr>
</table>
Г — Лишний Вариант.

4. Прочитайте Текст И Установите Соответствие. Установите Соответствие Между Категорией Специальных Методов И Их Содержанием:

<table>
<tr><th colspan="2">Категория Специальных Методов</th><th colspan="2">Содержание Метода</th></tr>
<tr><td>1</td><td>Собственно-Криминалистические</td><td>А</td><td>Методы, Заимствованные Из Физики, Химии Или Биологии И Адаптированные Для Нужд Следствия.</td></tr>
<tr><td>2</td><td>Специально-Технические</td><td>Б</td><td>Методы, Разработанные В Самой Криминалистике (Например, Метод Идентификации По Почерку).</td></tr>
<tr><td>3</td><td>Специально-Тактические</td><td>В</td><td>Система Приемов Ведения Допроса Или Следственного Эксперимента.</td></tr>
<tr><td></td><td></td><td>Г</td><td>Метод Социологического Опроса</td></tr>
</table>
Запишите выбранные цифры под соответствующими буквами:
<table>
<tr><th>А</th><th>Б</th><th>В</th></tr>
<tr><td></td><td></td><td></td></tr>
</table>
Ответ:
<table>
<tr><th>А</th><th>Б</th><th>В</th></tr>
<tr><td>2</td><td>1</td><td>3</td></tr>
</table>
Г — Лишний Вариант

5.Прочитайте текст и установите соответствие. К специальным методам науки криминалистики относятся:
</td></tr>
</table>

Тема	Код и формулировка компетенции	Индикаторы достижения компетенции	Тест по теме
			А) Моделирование Б) Формализация В) Индукция Г) Методы криминалистической фотографии Д) Эксперимент **Ответ:** Г
Тема 3. Действия УУП при проведении профилактического обхода административного участка	ОПК-10 Способен осуществлять действия по силовому пресечению правонарушений, задержанию и сопровождению правонарушителей, правомерно и эффективно применять и использовать табельное оружие, специальные средства, криминалистическую и специальную технику, применяемые	ИОПК 10.1. Знает: способы осуществления действий по силовому пресечению правонарушений, задержанию и сопровождению правонарушителей, правомерно и эффективно применять и использовать табельное оружие, специальные средства, криминалистическую и специальную технику, применяемые в деятельности правоохранительных органов, по линии которых осуществляется подготовка специалистов, оказания первой помощи, обеспечивания личной безопасности и безопасность граждан в процессе решения служебных задач профессиональной деятельности.	**1. Прочитайте Текст И Выберите Ответ.** Свойство Признака, Используемого В Качестве Идентификационного: А) Величина Б) Оригинальность В) Цвет **Ответ:** Б **2. Прочитайте Текст И Выберите Ответ.** Объекты Криминалистической Идентификации Подразделяются На …: А) Идентифицируемые И Идентифицирующие Б) Твердые И Жидкие В) Движущиеся И Неподвижные **Ответ**: А **3. Прочитайте текст и выберите ответ.** Криминалистическая идентификация - это: А) Предположение следователя или суда о наличии или отсутствии сходства сравниваемых объектов; Б) Регламентированная законом и облеченная в форму правоотношений деятельность органов дознания; В) Учение об общих принципах и правилах отождествления объектов. **Ответ:** В

Тема	Код и формулировка компетенции	Индикаторы достижения компетенции	Тест по теме
	в деятельности правоохранительных органов, по линии которых осуществляется подготовка специалистов, оказывать первую помощь, обеспечивать личную безопасность и безопасность граждан в процессе решения служебных задач профессиональной деятельности		
Тема 3. Действия УУП при проведении профилактического обхода административного участка	ОПК-10 Способен осуществлять действия по силовому пресечению правонарушен	ИОПК 10.1. Знает: способы осуществления действий по силовому пресечению правонарушений, задержанию и сопровождению правонарушителей, правомерно и эффективно применять и	**1. Прочитайте текст и выберите Ответ.** Криминалистическая версия – это: А) основанное на доказательствах знание о сущности или отдельных обстоятельствах расследуемого события Б) обоснованное предположение субъекта расследования о сущности или отдельных обстоятельствах расследуемого события В) основанное на оперативной информации суждение о сущности или отдельных обстоятельствах расследуемого события

Тема	Код и формулировка компетенции	Индикаторы достижения компетенции	Тест по теме
	ий, задержанию и сопровождению правонарушителей, правомерно и эффективно применять и использовать табельное оружие, специальные средства, криминалистическую и специальную технику, применяемые в деятельности правоохранительных органов, по линии которых осуществляется подготовка специалистов, оказывать первую помощь, обеспечивать	использовать табельное оружие, специальные средства, криминалистическую и специальную технику, применяемые в деятельности правоохранительных органов, по линии которых осуществляется подготовка специалистов, оказания первой помощи, обеспечивания личной безопасности и безопасность граждан в процессе решения служебных задач профессиональной деятельности.	Г) основанное на оперативной информации суждение о сущности или отдельных обстоятельствах расследуемого события Д) любое предположение относительно расследуемого события **Ответ:** Г 2. Прочитайте текст и выберите Ответ. Версии, содержащие предположения об элементах состава преступления, называются: А) общими Б) детальными В) частными Г) типичными Д) простыми **Ответ:** А 3. **Прочитайте текст и выберите Ответ.** Основой для построения версий является: А) информация, полученная из процессуальных источников Б) оперативная информация В) доказательственная информация Г) любая информация, полученная как из процессуальных, так и непроцессуальных источников Д) данные, полученные в ходе осмотра места происшествия и других следственных действий **Ответ:** Г

Тема	Код и формулировка компетенции	Индикаторы достижения компетенции	Тест по теме
	личную безопасность и безопасность граждан в процессе решения служебных задач профессиональной деятельности		
Тема 5. Осуществление УУП контроля за осужденными к мерам наказания, не связанных с лишением свободы. Взаимодействие с ФСИН России	ОПК-10 Способен осуществлять действия по силовому пресечению правонарушений, задержанию и сопровождению правонарушителей, правомерно и эффективно применять и использовать табельное оружие, специальные средства,	ИОПК 10.1. Знает: способы осуществления действий по силовому пресечению правонарушений, задержанию и сопровождению правонарушителей, правомерно и эффективно применять и использовать табельное оружие, специальные средства, криминалистическую и специальную технику, применяемые в деятельности правоохранительных органов, по линии которых осуществляется подготовка специалистов, оказания первой помощи, обеспечивания личной безопасности и безопасность граждан в процессе решения служебных задач профессиональной деятельности.	1. **Выберите как называется свойство следа-отображения, заключающееся в способности сохранять информацию о внешнем строении следообразующего объекта?** Обоснуйте свой выбор А) Наглядность Б) Относимость В) Адекватность (отображаемость) Г) Неизменяемость **Ответ: В)** **Обоснование выбора ответа:** Механизм преступления базируется на свойстве отражения материи. Адекватность (или закономерная связь) означает, что признаки объекта-инициатора при контакте закономерно и достаточно точно передаются объекту-акцептору. Это позволяет проводить идентификацию и диагностику по оставленным следам. 2. **Выберите к какой группе отражений в механизме преступления относятся «идеальные следы»?** Обоснуйте свой выбор А) Изменения в топографии местности Б) Запах, оставленный на одежде В) Мысленные образы в памяти очевидцев Г) Электронные логи на сервере

Тема	Код и формулировка компетенции	Индикаторы достижения компетенции	Тест по теме
	криминалистическую и специальную технику, применяемые в деятельности правоохранительных органов, по линии которых осуществляется подготовка специалистов, оказывать первую помощь, обеспечивать личную безопасность и безопасность граждан в процессе решения служебных задач профессиональной деятельности		**Ответ: В)** **Обоснование выбора ответа:** В криминалистике следы делятся на материальные (физические изменения предметов) и идеальные (субъективные образы в сознании людей). Память человека фиксирует элементы механизма преступления через восприятие, что является специфическим психическим процессом отражения действительности. **3. Прочитайте текст и выберите Ответ.** Механизм преступления … А) эти понятия равнозначны Б) понятие более узкое чем состав преступления В) понятие более широкое чем состав преступления Г) является составной частью состава преступления **Ответ:** Г **4. Прочитайте текст и выберите Ответ.** Диагностирующие признаки объекта - это… А) признаки, характеризующие состояние, свойства объекта, механизм происшествия, отражающиеся в сознании человека и получившие выражение в нематериальном виде Б) состояние, свойство объекта, механизм происшествия В) признаки, отражающие в материальном виде состояния, свойства объекта, механизм происшествия Г) индивидуализирующие признаки, присущие сравниваемым объектам и используемые в целях отождествления **Ответ:** В **5. Прочитайте текст и выберите Ответ.** По мнению Н.П. Яблокова и З.Г. Самошиной, под механизмом совершения преступления понимается … А) временной и динамический порядок связи отдельных этапов, обстоятельств, факторов подготовки, совершения и сокрытия следов преступления, позволяющих воссоздать картину процесса его совершения Б) совокупность действий по его подготовке, совершению и сокрытию В) порядок связи отдельных этапов, обстоятельств, факторов подготовки, совершения и сокрытия следов преступления, позволяющих воссоздать картину

Тема	Код и формулировка компетенции	Индикаторы достижения компетенции	Тест по теме
			процесса его совершения Г) порядок связи отдельных этапов, обстоятельств, факторов совершения преступления и сокрытия его следов, позволяющих воссоздать картину процесса его совершения. **Ответ:** А
Тема 6. Индивидуальна я профилактическая работа УУП с несовершеннолетними, проживающими на административном участке и состоящим на учете в ПДН. Взаимодействие УУП с ПДН	ОПК-10 Способен осуществлять действия по силовому пресечению правонарушений, задержанию и сопровождению правонарушителей, правомерно и эффективно применять и использовать табельное оружие, специальные средства, криминалистическую и специальную технику, применяемые в	ИОПК 10.1. Знает: способы осуществления действий по силовому пресечению правонарушений, задержанию и сопровождению правонарушителей, правомерно и эффективно применять и использовать табельное оружие, специальные средства, криминалистическую и специальную технику, применяемые в деятельности правоохранительных органов, по линии которых осуществляется подготовка специалистов, оказания первой помощи, обеспечивания личной безопасности и безопасность граждан в процессе решения служебных задач профессиональной деятельности.	1. **Выберите к какой группе методов криминалистической техники относится использование рентгеновской установки для обнаружения вложений в тайниках?** Обоснуйте свой выбор. А) Методы фиксации информации Б) Методы моделирования В) Физические методы обнаружения и исследования Г) Антропометрические методы **Ответ: В)** **Обоснование выбора ответа:** Рентгеноскопия основана на использовании проникающего излучения и физических свойств поглощения лучей различными материалами. Поскольку этот метод использует физические закономерности для выявления невидимых или скрытых объектов, он классифицируется как естественно-научный (физический) метод техники. 2. **Выберите что из перечисленного относится к «превентивным» (предупредительным) задачам криминалистической техники?** Обоснуйте свой выбор. А) Восстановление удаленных файлов с жесткого диска Б) Изготовление посмертных масок В) Установка на ценные бумаги специальных защитных знаков и меток Г) Проведение судебно-баллистической экспертизы **Ответ: В)** **Обоснование выбора ответа:** Одной из функций криминалистической техники является предупреждение преступлений. Разработка и внедрение химических ловушек, водяных знаков, голограмм и других средств защиты направлены на создание условий, затрудняющих совершение преступления (подделку) или облегчающих обнаружение преступника «по горячим следам».

Тема	Код и формулировка компетенции	Индикаторы достижения компетенции	Тест по теме
	деятельности правоохранительных органов, по линии которых осуществляется подготовка специалистов, оказывать первую помощь, обеспечивать личную безопасность и безопасность граждан в процессе решения служебных задач профессиональной деятельности		**3. Прочитайте текст и выберите Ответ.** Что представляет собой «Криминалистическая техника» как раздел курса криминалистики? А) это система научных положений из естественных и технических наук, положенных в основу разработки технико-криминалистических средств, приемов и методов, предназначенных для обнаружения, фиксации, изъятия и исследования доказательств, а также для предупреждения преступлений; Б) это система технико-криминалистических средств, приемов и методов, основанных на данных естественных и технических наук и предназначенных для обнаружения, фиксации, изъятия и исследования доказательств, а также для предупреждения преступлений; В) это система научных положений и принципов наиболее рационального и эффективного использования основанных на данных естественных и технических наук средств, приемов и методов, предназначенных для обнаружения, фиксации, изъятия и исследования доказательств, а также предупреждения преступлений; Г) это система знаний о закономерностях возникновения, собирания, исследования и оценки доказательств и основанных на познании этих закономерностей специальных средствах и методах судебного исследования и предупреждения преступлений. **Ответ:** А **4. Прочитайте текст и выберите Ответ.** Методы какой из перечисленных в ответах отраслей криминалистической техники раньше других в истории криминалистики получили научное обоснование? А) судебная фотография Б) судебное почерковедение В) уголовная регистрация Г) судебная баллистика Д) судебная одорология **Ответ:** В **5. Прочитайте текст и выберите Ответ.** Каково процессуальное положение сведущего лица, приглашаемого адвокатом для дачи заключения по возникающим специальным вопросам, которое можно было бы использовать в

Тема	Код и формулировка компетенции	Индикаторы достижения компетенции	Тест по теме
			качестве источника доказательств? А) специалист Б) эксперт В) технический помощник Г) криминалист Д) адвокат не вправе обращаться к сведущим лицам за дачей заключения, которое являлось бы источником доказательств **Ответ:** Д
Тема 7. Особенности несения службы УУП в городе, а также на административном участке с образовательным учреждением	ОПК-10 Способен осуществлять действия по силовому пресечению правонарушений, задержанию и сопровождению правонарушителей, правомерно и эффективно применять и использовать табельное оружие, специальные средства, криминалистическую и специальную	ИОПК 10.1. Знает: способы осуществления действий по силовому пресечению правонарушений, задержанию и сопровождению правонарушителей, правомерно и эффективно применять и использовать табельное оружие, специальные средства, криминалистическую и специальную технику, применяемые в деятельности правоохранительных органов, по линии которых осуществляется подготовка специалистов, оказания первой помощи, обеспечивания личной безопасности и безопасность граждан в процессе решения служебных задач профессиональной деятельности.	1. **Выберите какие виды съемок обязательно проводятся при фиксации места происшествия для обеспечения наглядности и точности масштабов?** Выберите несколько вариантов и обоснуйте свой выбор. А) Ориентирующая съемка Б) Обзорная съемка В) Узловая съемка Г) Детальная съемка Д) Художественная съемка **Ответ: А, Б, В, Г.** **Обоснование выбора ответа:** Это четыре классических метода (стадии) криминалистической съемки, идущие от общего к частному. • **Ориентирующая** фиксирует место вместе с окружающей обстановкой. • **Обзорная** — само место происшествия. • **Узловая** — наиболее важные группы следов. • **Детальная** — конкретные следы с использованием масштабной линейки. • Вариант Д в криминалистике не применяется, так как документальная точность важнее эстетики. 2. **Выберите какие действия технического характера необходимы для надлежащей фиксации данных при изъятии мобильного телефона или компьютера?** Выберите несколько вариантов и обоснуйте свой выбор. А) Фотофиксация внешнего вида и разъемов устройства Б) Хеширование (вычисление контрольных сумм) данных В) Упаковка в экранирующий пакет (клетку Фарадея) Г) Форматирование носителя для проверки его работоспособности Д) Отражение в протоколе серийного номера (IMEI/SN)

Тема	Код и формулировка компетенции	Индикаторы достижения компетенции	Тест по теме
	технику, применяемые в деятельности правоохранительных органов, по линии которых осуществляется подготовка специалистов, оказывать первую помощь, обеспечивать личную безопасность и безопасность граждан в процессе решения служебных задач профессиональной деятельности		**Ответ: А, Б, В, Д.** **Обоснование выбора ответа:** • **А и Д** фиксируют индивидуальные признаки предмета. • **Б (хеширование)** необходимо для доказательства того, что информация не изменялась после изъятия. • **В (экранирование)** блокирует удаленный доступ к устройству (дистанционное стирание данных). Вариант Г категорически запрещен, так как форматирование уничтожает доказательственную информацию. **3. Прочитайте текст и выберите Ответ.** В какой отрасли криминалистической техники изучаются принципы систематизации дактилоскопических отпечатков для целей получения оперативно-справочной информации о лицах, ранее привлекавшийся к уголовной ответственности? А) дактилоскопия Б) криминалистическое учение о следах В) отождествление человека по признакам внешности Г) криминалистическая регистрация **Ответ:** Г **4. Прочитайте текст и выберите Ответ.** В какой отрасли криминалистической техники разрабатываются средства и методы отождествления личности по фотоснимкам? А) судебная фотография Б) фототехническая экспертиза В) судебная габитоскопия (габитология) Г) технико-криминалистическое исследование документов Д) криминалистическая регистрация **Ответ:** В **5. Прочитайте текст и выберите Ответ.** В каком процессуальном документе отражается работа специалиста, привлеченного для участия в следственном действии?

Тема	Код и формулировка компетенции	Индикаторы достижения компетенции	Тест по теме
			А) справка специалиста Б) протокол следственного действия В) заключение специалиста Г) работа специалиста на месте проведения следственного действия процессуально не оформляется **Ответ:** Б
Тема 8. Особенности несения службы УУП в сельской местности	ОПК-10 Способен осуществлять действия по силовому пресечению правонарушений, задержанию и сопровождению правонарушителей, правомерно и эффективно применять и использовать табельное оружие, специальные средства, криминалистическую и специальную технику, применяемые	ИОПК 10.1. Знает: способы осуществления действий по силовому пресечению правонарушений, задержанию и сопровождению правонарушителей, правомерно и эффективно применять и использовать табельное оружие, специальные средства, криминалистическую и специальную технику, применяемые в деятельности правоохранительных органов, по линии которых осуществляется подготовка специалистов, оказания первой помощи, обеспечивания личной безопасности и безопасность граждан в процессе решения служебных задач профессиональной деятельности.	1. **Выберите какие технические приемы необходимо использовать при изготовлении гипсового слепка со следа на снегу в морозную погоду для предотвращения разрушения следа?** Выберите несколько вариантов и обоснуйте свой выбор. А) Предварительное укрепление следа лаком для волос или специальным аэрозолем. Б) Использование горячей воды для разведения гипса. В) Использование воды с температурой, близкой к 0°С, или добавление в нее снега. Г) Припудривание следа сухим порошком гипса через сито перед заливкой («снежная подушка»). Д) Применение магнитных порошков. **Ответ: А, В, Г.** **Обоснование выбора ответа:** • **А** — аэрозольная фиксация «скрепляет» хрупкие кристаллы снега. • **В** — холодная вода необходима, чтобы гипс не растопил детали следа при контакте. • **Г** — слой сухого гипса поглощает лишнюю влагу и создает защитный барьер. Вариант Б приведет к немедленному уничтожению (таянию) следа. Вариант Д применяется для выявления потожировых следов на твердых поверхностях. 2. **Выберите какие технико-криминалистические средства применяются для фиксации (выявления) невидимых потожировых следов на пористых поверхностях (бумага, картон)?** Выберите несколько вариантов и обоснуйте свой выбор. А) Пары йода (в йодных трубках). Б) Раствор нингидрина в ацетоне. В) Окуривание парами цианакрилата (в камерах).

Тема	Код и формулировка компетенции	Индикаторы достижения компетенции	Тест по теме
	в деятельности правоохранительных органов, по линии которых осуществляется подготовка специалистов, оказывать первую помощь, обеспечивать личную безопасность и безопасность граждан в процессе решения служебных задач профессиональной деятельности		Г) Заливка гипсом. Д) Применение лазера (источников экспертного света). **Ответ: А, Б, В, Д.** **Обоснование выбора ответа:** • **А, Б и В** — химические и физико-химические методы, вступающие в реакцию с аминокислотами или жирами пота, делая след видимым для последующей фотофиксации. • **Д** — позволяет выявить люминесценцию следов без изменения их структуры. • Вариант Г (гипс) используется для фиксации рельефа объемных следов и совершенно непригоден для поиска потожировых отпечатков на бумаге. **3. Прочитайте текст и выберите все правильные ответы.** Какие из перечисленных следов относятся по классификации Г.Л. Грановского к антропоскопическим следам? А) следы обуви на песке Б) отпечаток ладони на полированной поверхности мебели В) следы орудий взлома на дверной коробке Г) следы крови человека на паркетном полу **Ответ:** А, Б **4. Прочитайте текст и выберите Ответ.** Что в криминалистике понимается под следами в «узком» смысле слова? А) следы, используемые только для установления механизма их образования Б) следы — остаточные явления В) следы, отображающие внешнее строение следообразующего объекта Г) идеальные следы (факты, сохранившиеся в памяти свидетелей, очевидцев преступления) Д) микрочастицы **Ответ:** В **5. Прочитайте текст и выберите Ответ.** На каких участках кожи человека имеются папиллярные узоры? А) только на фалангах пальцев рук

Тема	Код и формулировка компетенции	Индикаторы достижения компетенции	Тест по теме
			Б) только на фалангах пальцев рук и на стопе ног В) только на ладонной поверхности рук Г) только на ладонной поверхности рук и на стопах ног **Ответ:** Г
Тема 9. Деятельность УУП, связанная с рассмотрением обращений граждан. Прием населения обслуживаемого участка в участковом пункте полиции	ОПК-12 Способен осуществлять профилактику, предупреждение правонарушений, выявлять и устранять причины и условия, способствующие их совершению	ИОПК 12.1. Знает: способы применения методов психической регуляции для оптимизации собственной профессиональной деятельности и психического состояния, в том числе в сложных и экстремальных условиях, применения психологических методов, приемы и средства профессионального общения, предупреждать и конструктивно разрешать конфликтные ситуации в процессе профессиональной деятельности, обеспечивать решение профессиональных задач психологическими методами, средствами и приемами.	**1. Прочитайте текст и выберите все правильные ответы.** К основным следам выстрела относятся: А) пятна смазки Б) проникающие повреждения В) поясок обтирания Г) поверхностные повреждения Д) надрывы краев повреждения **Ответ:** Б, В, Г **2. Прочитайте текст и выберите Ответ.** На стадии выстрела образуются следы от: А) отражателя Б) бойка В) губы магазина Г) зацепа выбрасывателя **Ответ:** Б **3. Прочитайте текст и выберите Ответ.** Ручное огнестрельное оружие является малокалиберным, если его калибр не превышает: А) 4 мм; Б) 5,45 мм; В) 6,5 мм; Г) 7,62 мм. **Ответ:** Б
Тема 10. Отчет УУП перед населением административного участка	ОПК-12 Способен осуществлять профилактику,	ИОПК 12.1. Знает: способы применения методов психической регуляции для оптимизации собственной профессиональной	**1. Прочитайте текст и выберите все правильные ответы.** По какому признаку можно распознать допечатку текста, если допечатка выполнялась на том же печатающем аппарате (пишущей машинке)? А) по различию шага пишущей машинки, запечатленному в основном и

Тема	Код и формулировка компетенции	Индикаторы достижения компетенции	Тест по теме
	предупреждение правонарушений, выявлять и устранять причины и условия, способствующие их совершению	деятельности и психического состояния, в том числе в сложных и экстремальных условиях, применения психологических методов, приемы и средства профессионального общения, предупреждать и конструктивно разрешать конфликтные ситуации в процессе профессиональной деятельности, обеспечивать решение профессиональных задач психологическими методами, средствами и приемами.	допечатанном тексте Б) по различию конфигурации одноименных письменных знаков в основном и допечатанном тексте В) по изменению линии строки основного и допечатанного текста Г) по изменению межстрочного интервала основного и допечатанного текста **Ответ:** В, Г **2. Прочитайте текст и выберите Ответ.** В какой из реквизитов документа, удостоверяющего личность, фальсификаторы вынуждены вносить изменения, если подделка документа производится путем переклейки фотографии? А) в состав клеящего вещества, используемого для наклеивания новой фотографии Б) в размещение фотографии, которое при новом наклеивании фотоснимка неизбежно смещается относительно первоначального ее положения В) в оттиск печати на документе, удостоверяющем личность Г) в подпись под документом, удостоверяющим личность **Ответ:** В **3. Прочитайте текст и выберите Ответ.** О каком способе внесения изменений в первоначальное содержание исследуемого документа или ином способе подделки вероятнее всего свидетельствует отсутствие защитной сетки на бумаге, использованной для его изготовления, если известно, что документы такого вида должны изготавливаться с использованием бумаги, имеющей защитную сетку? А) о травлении Б) о подчистке В) о замене частей документа Г) о полной подделке документа Д) о частичной подделке документа **Ответ:** Г
Тема 11. Деятельность УУП по охране общественного порядка и	ОПК-12 Способен осуществлять профилактику, предупреждени	ИОПК 12.1. Знает: способы применения методов психической регуляции для оптимизации собственной профессиональной деятельности и психического	**1. Выберите какие требования должны соблюдаться при сборе запаховых проб на месте происшествия для обеспечения их пригодности к экспертизе?** Выберите несколько вариантов и обоснуйте свой выбор. А) Использование чистых хлопчатобумажных салфеток (байка, фланель) Б) Продолжительность контакта салфетки-адсорбента с объектом не менее 30–60

Тема	Код и формулировка компетенции	Индикаторы достижения компетенции	Тест по теме
обеспечению общественной безопасности на обслуживаемой территории	е правонарушений, выявлять и устранять причины и условия, способствующие их совершению	состояния, в том числе в сложных и экстремальных условиях, применения психологических методов, приемы и средства профессионального общения, предупреждать и конструктивно разрешать конфликтные ситуации в процессе профессиональной деятельности, обеспечивать решение профессиональных задач психологическими методами, средствами и приемами.	минут В) Обязательное увлажнение объекта водой перед сбором запаха Г) Упаковка проб в герметичные стеклянные банки или фольгу Д) Изъятие «фоновых» проб воздуха с места осмотра **Ответ**: А, Б, Г, Д. **Обоснование выбора ответа**: А — хлопковая ткань обладает лучшими адсорбирующими свойствами. Б — это время необходимо для диффузии молекул запаха в ткань. Г — герметичность предотвращает улетучивание молекул и загрязнение посторонними запахами. Д — фоновая проба нужна эксперту для исключения влияния посторонних запахов места (бензин, гарь). Вариант В неверен: излишняя влага способствует гниению органики в пробе и портит запах. 2. **Выберите какие категории объектов являются лучшими источниками для получения концентрированного индивидуального запаха человека?** Выберите несколько вариантов и обоснуйте свой выбор А) Предметы одежды, носившиеся длительное время (воротники, стельки) Б) Следы крови и капли пота В) Металлические предметы, находившиеся в кратковременном контакте (ключи) Г) Волосы человека Д) Гладкие пластиковые поверхности, протертые спиртом **Ответ: А, Б, Г.** **Обоснование выбора ответа:** • **А, Б и Г** содержат большое количество органических выделений (эпителий, жир, белки), которые являются «носителями» и «стабилизаторами» индивидуального запаха. • Вариант В — металл плохо удерживает запах из-за низкой пористости при коротком контакте. Вариант Д — спирт разрушает молекулы органики и сам обладает резким запахом, препятствующим анализу.

Тема	Код и формулировка компетенции	Индикаторы достижения компетенции	Тест по теме
			3. Прочитайте текст и выберите все правильные ответы. Основной способ фиксации следов преступлений: А) описание в протоколе Б) составление схем В) изготовление слепков Г) фотосъемка **Ответ:** Г **4. Прочитайте текст и выберите Ответ.** В криминалистической технике существуют следующие формы фиксации объектов: А) вербальная, графическая, наглядно-образная, предметная Б) простая, вербальная, протокольная, предметная В) процессуальная, графическая, предметная Г) вербальная, графическая **Ответ:** В **5. Прочитайте текст и выберите Ответ.** Ткань должна находиться на теле человека не менее А) не менее 30 минут Б) не менее 1 час В) не менее 2 часа Г) достаточно 15 минут **Ответ:** Б
Тема 12. Деятельность УУП по контролю за частной детективной и охранной деятельностью, и оборотом оружия на административном участке	ОПК-12 Способен осуществлять профилактику, предупреждение правонарушений, выявлять и устранять причины и	ИОПК 12.1. Знает: способы применения методов психической регуляции для оптимизации собственной профессиональной деятельности и психического состояния, в том числе в сложных и экстремальных условиях, применения психологических методов, приемы и средства профессионального общения,	**1. Прочитайте текст и выберите Ответ.** Признаки строения тела в целом, головы, лица и его частей, называются: А) биологическими Б) анатомическими В) зоологическими Г) косметологическими **Ответ:** Б **2. Прочитайте текст и выберите Ответ.** Признаки внешности человека

Тема	Код и формулировка компетенции	Индикаторы достижения компетенции	Тест по теме
	условия, способствующие их совершению	предупреждать и конструктивно разрешать конфликтные ситуации в процессе профессиональной деятельности, обеспечивать решение профессиональных задач психологическими методами, средствами и приемами.	описываются в определенной последовательности: А) снизу-вверх Б) сверху вниз В) слева направо Г) справа налево **Ответ:** Б **3. Прочитайте текст и выберите Ответ.** Научно обоснованная система описания внешних признаков человека, с использованием специальной терминологии, называется: А) композиционным портретом Б) словесным портретом В) габитологией Г) субъективным портретом **Ответ:** Б
Тема 13. Компетенция УУП по выявлению и пресечению административных правонарушений в сфере паспортно-визового и регистрационного режима на административном участке	ОПК-12 Способен осуществлять профилактику, предупреждение правонарушений, выявлять и устранять причины и условия, способствующие их совершению	ИОПК 12.1. Знает: способы применения методов психической регуляции для оптимизации собственной профессиональной деятельности и психического состояния, в том числе в сложных и экстремальных условиях, применения психологических методов, приемы и средства профессионального общения, предупреждать и конструктивно разрешать конфликтные ситуации в процессе профессиональной деятельности, обеспечивать решение профессиональных задач психологическими методами, средствами и приемами.	1. **Выберите к какому виду учетов относится коллекция пуль, гильз и патронов со следами оружия, изъятых с мест нераскрытых преступлений?** Обоснуйте свой выбор. А) Алфавитно-дактилоскопический учет Б) Субъективно-портретный учет В) Пулегильзотека (криминалистический учет орудий совершения преступлений) Г) Учет без вести пропавших лиц **Ответ:** В) **Обоснование выбора ответа**: Пулегильзотека является классическим объектовым учетом в системе МВД. Её цель — установить факт использования одного и того же экземпляра оружия при совершении разных преступлений. Это достигается путем сравнения микрорельефа на стреляных гильзах и пулях, хранящихся в базе, с вновь изъятыми объектами. 2. **Выберите какой объект является основным для постановки на федеральный учет генетической информации (ДНК)?**Обоснуйте свой выбор. А) Цифровая фотография сетчатки глаза Б) Образцы биологического материала (кровь, буккальный эпителий), изъятые у

Тема	Код и формулировка компетенции	Индикаторы достижения компетенции	Тест по теме
			осужденных или с мест происшествий В) Копия подписи подозреваемого Г) Сведения об отпечатках обуви **Ответ:** Б) **Обоснование выбора ответа:** Федеральная база данных геномной информации (ФБДГИ) — это один из самых эффективных учетов современности. Она позволяет идентифицировать личность по микроследам (капле пота, волосу), оставленным на месте преступления, путем сравнения профиля ДНК со следа с профилями лиц, уже находящихся в базе. С 2024–2025 гг. круг лиц, подлежащих обязательной геномной регистрации, значительно расширен законом. **3 Прочитайте текст и выберите Ответ.** Для чего предназначены оперативно-справочные учеты? А) для наведения справок Б) для систематизации и обработки информации о нераскрытых преступлениях В) для раскрытия преступлений, которые на момент постановки на учет объекта-носителя криминалистической информации остались нераскрытыми **Ответ:** Б **4. Прочитайте текст и выберите Ответ.** Прилагаемые к плану расследования в качестве дополнительной документации карточки, содержащие формулировку обвинения, данные характеризующие личность обвиняемого, доказательства, подтверждающие обвинение, сведения о принимаемых следователем процессуальных решениях в отношении обвиняемого называются: А) «схемы-шахматки» Б) «схемы преступных связей» В) «лицевые счета» Г) «учетные карточки» Д) «аналитические карточки» **Ответ:** Г **5. Прочитайте текст и выберите Ответ.** К документально-фактографическим АИС относят:

Тема	Код и формулировка компетенции	Индикаторы достижения компетенции	Тест по теме
			А) автоматизированные документально-фактографические информационно-поисковые системы Б) картографические В) общедоступные АИС **Ответ:** А
Тема 14. Деятельность УУП по противодействию экстремизму и терроризму на административном участке	ОПК-12 Способен осуществлять профилактику, предупреждение правонарушений, выявлять и устранять причины и условия, способствующие их совершению	ИОПК 12.1. Знает: способы применения методов психической регуляции для оптимизации собственной профессиональной деятельности и психического состояния, в том числе в сложных и экстремальных условиях, применения психологических методов, приемы и средства профессионального общения, предупреждать и конструктивно разрешать конфликтные ситуации в процессе профессиональной деятельности, обеспечивать решение профессиональных задач психологическими методами, средствами и приемами.	**1. Выберите какая современная тактическая рекомендация стала обязательной при проведении следственных действий в условиях цифровизации?** Обоснуйте свой выбор. А) Полный отказ от бумажных протоколов Б) Привлечение специалиста в области IT для обеспечения сохранности цифровых следов («тактика обеспечения цифровой чистоты») В) Обязательный допрос всех контактов подозреваемого в социальных сетях Г) Использование детектора лжи при каждом осмотре компьютера **Ответ: Б)** **Обоснование выбора ответа:** В 2025 году тактика включает обязательный учет цифровой среды. Неправильные действия со смартфоном или сервером (например, попытка входа без блокировки удаленного доступа) могут привести к уничтожению доказательств. Тактическая грамотность следователя сегодня предполагает участие профильных специалистов для нейтрализации рисков дистанционного стирания данных. 2. **Выберите что представляет собой «тактическая комбинация» в процессе расследования?** Обоснуйте свой выбор. А) План проведения одного конкретного следственного действия Б) Совокупность следственных действий и оперативно-розыскных мероприятий, проводимых для решения конкретной задачи В) Группа следователей, работающая по одному делу Г) Сочетание нескольких методов допроса одного лица **Ответ: Б)** **Обоснование выбораответа:** Тактическая комбинация — это сложная структура. Например, чтобы задержать преступника с поличным, следователь комбинирует наблюдение (ОРМ), задержание (процессуальное действие) и немедленный обыск. Такое сочетание дает больший эффект, чем действия,

Тема	Код и формулировка компетенции	Индикаторы достижения компетенции	Тест по теме
			проведенные разрозненно. **3. Прочитайте текст и выберите Ответ.** Криминалистическая тактика — это: А) отдельная область криминалистики, включающая систему научно-технических методов, приемов и средств по собиранию и исследованию доказательств Б) учение, разрабатывающее систему специальных приемов и средств собирания, исследования, оценки и использования судебных доказательств В) система научных положений и разработанных на их основе рекомендаций по организации и производству отдельных следственных действий **Ответ:** В **4. Прочитайте текст и выберите Ответ.** В содержание общих положений криминалистической тактики входят: А) учение о криминалистической версии и планировании расследования Б) определение тактического приема, тактической рекомендации и тактической комбинации В) принципы взаимодействия в процессе расследования между следователем и другими работниками органов, ведущих борьбу с преступностью Г) принципы использования в процессе расследования данных, полученных из оперативных источников Д) рекомендации по использованию научно-технических средств, специальных познаний и помощи специалистов Е) все ответы правильные **Ответ:** Е **5. Прочитайте текст и выберите Ответ.** Инициатором использования тех или иных тактических приемов в ходе проведения следственного действия является: А) защитник Б) прокурор В) допрашиваемый Г) следователь **Ответ:** Г

Тема	Код и формулировка компетенции	Индикаторы достижения компетенции	Тест по теме
Тема 15. Взаимодействие УУП с иными подразделения ми ОВД, органами государственной власти, местного самоуправления, общественными объединениями и гражданами	ОПК-12 Способен осуществлять профилактику, предупреждени е правонарушени й, выявлять и устранять причины и условия, способствующ ие их совершению	ИОПК 12.1. Знает: способы применения методов психической регуляции для оптимизации собственной профессиональной деятельности и психического состояния, в том числе в сложных и экстремальных условиях, применения психологических методов, приемы и средства профессионального общения, предупреждать и конструктивно разрешать конфликтные ситуации в процессе профессиональной деятельности, обеспечивать решение профессиональных задач психологическими методами, средствами и приемами.	1. **Определите Какая Форма Взаимодействия Между Следователем И Оперативным Сотрудником Является Процессуальной (Регламентированной Законом)?** Обоснуйте Свой Выбор. А) Совместное Планирование Расследования Б) Письменное Поручение Следователя Органу Дознания О Проведении ОРМ В) Обмен Оперативной Информацией На Оперативных Совещаниях Г) Взаимное Информирование О Личных Качествах Подозреваемого **Ответ: Б)** **Обоснование Выбора Ответа:** Взаимодействие Делится На Процессуальное (Основанное На Нормах УПК) И Непроцессуальное (Организационное). Письменное Поручение (Ст. 38, 152 УПК РФ) — Это Строго Регламентированный Документ, Обязательный Для Исполнения Органом Дознания. Остальные Варианты (Планирование, Совещания) Являются Важными Организационными Формами, Но Законом Детально Не Описываются И Носят Рабочий Характер. 2. **Определите Какая Из Перечисленных Задач Является Основной Для Следственно-Оперативной Группы, Выехавшей На Место Происшествия?** Обоснуйте Свой Выбор. А) Осуществление Прокурорского Надзора За Полицией Б) Согласование Действий Со СМИ В) Совпадение Во Времени Процесса Закрепления Доказательств И Проведения Мероприятий По Поиску Преступника «По Горячим Следам» Г) Назначение Судебных Экспертиз До Осмотра Места Происшествия **Ответ: В)** **Обоснование Выбора Ответа:** Смысл Создания СОГ Заключается В Достижении Синергии. Пока Следователь Выполняет Медленную И Кропотливую Работу По Фиксации Следов (Процессуальная Часть), Оперативные Сотрудники Немедленно Используют Полученную Информацию Для Преследования Преступника, Опроса Очевидцев И Блокировки Путей Отхода (Оперативная Часть). Это Максимально Сокращает Временной Разрыв Между Событием И Поимкой Виновного.

Тема	Код и формулировка компетенции	Индикаторы достижения компетенции	Тест по теме
			3. Прочитайте текст и выберите ответ. Формы взаимодействия следователя и оперативно-розыскных органов: А) процессуальная и непроцессуальная Б) первоначальная и последующая В) частная и официальная Г) узаконенная и частная **Ответ:** А **4. Прочитайте текст и выберите ответ.** Совокупность организационных, оперативно-розыскных и следственных действий, проводимых для решения конкретной задачи расследования, называется... А) Тактическим решением Б) Тактической комбинацией В) Оперативно-тактической комбинацией Г) Тактическим приемом Д) Тактическим указанием **Ответ:** Б **5. Прочитайте текст и выберите ответ.** Перечень следственных действий и оперативно-розыскных мероприятий при планировании расследования конкретного преступления обусловливается... А) криминалистической характеристикой преступления Б) видом преступления; В) характером содержания следственной ситуации Г) характеристикой личности преступника Д) все ответы правильные **Ответ:** А

Критерии оценивания тестового задания:

Оценка	Критерии оценивания
отлично	от 90 до 100 % правильно выполненных заданий
хорошо	от 70 до 89 % правильно выполненных заданий
удовлетворительно	от 50 до 69 % правильно выполненных заданий

неудовлетворительно	менее 50 % правильно выполненных заданий

Критерии оценивания сформированности индикаторов компетенции ЗНАТЬ и в целом компетенции:

Оценка сформировнности	Критерии оценивания
сформирован	от 50 % до 100 % правильно выполненных заданий
не сформирован	менее 50 % правильно выполненных заданий

4.2 ТИПОВЫЕ ПРАКТИЧЕСКИЕ ЗАДАНИЯ (КЕЙСЫ)

Практические задания должны отражать умение обучающегося применять осваиваемую компетенцию в практических ситуациях и при решении производственных задач (индикаторы УМЕТЬ).

Тема	Код и формулировка компетенции	Индикаторы достижения компетенции	Задания к практическому занятию
Предмет, задачи и система криминалистики	ОПК-10 Способен осуществлять действия по силовому пресечению правонарушений, задержанию и сопровождению правонарушителей, правомерно и эффективно применять и использовать табельное оружие, специальные средства, криминалистическую и специальную технику, применяемые в	ИОПК.10.2. Умеет: осуществлять действия по силовому пресечению правонарушений, задержанию и сопровождению правонарушителей, правомерно и эффективно применять и использовать табельное оружие, специальные средства, криминалистическую и специальную технику, применяемые в деятельности правоохранительных органов, по линии которых осуществляется подготовка специалистов, оказывать первую помощь, обеспечивать личную безопасность и безопасность граждан в процессе решения служебных задач профессиональной деятельности.	**Прочитайте текст и выберите Ответ** 1. Предметом науки криминалистики являются -… а) закономерности механизма преступления, возникновения информации о преступлении и его участниках, а также закономерности собирания, исследования, оценки и использования доказательств и основанные на познании этих закономерностей специальные методы и средства расследования преступлений б) способы, методы и средства расследования и судебного разбирательства уголовных дел в) сведения о преступлении и его участниках, полученные в результате проведения следственных, судебных и иных процессуальных действий, а также оперативно-розыскных мероприятий, регламентированных действующим российским законодательством г) преступная деятельность и деятельность по выявлению, раскрытию, расследованию и предупреждению преступлений Ответ:а 2.Составьте схему связи криминалистики со смежными науками. 3.Назовите элементы криминалистической характеристики преступлений.

Тема	Код и формулировка компетенции	Индикаторы достижения компетенции	Задания к практическому занятию
	деятельности правоохранительных органов, по линии которых осуществляется подготовка специалистов, оказывать первую помощь, обеспечивать личную безопасность и безопасность граждан в процессе решения служебных задач профессиональной деятельности		

Тема	Код и формулировка компетенции	Индикаторы достижения компетенции	Задания к практическому занятию
Тема 2. Действия участкового уполномоченного полиции при приеме административного участка. Ведение служебной документации	ОПК-10 Способен осуществлять действия по силовому пресечению правонарушений, задержанию и сопровождению правонарушителей, правомерно и эффективно применять и использовать табельное оружие, специальные средства, криминалистическую и специальную технику, применяемые в деятельности правоохранительных органов, по линии которых осуществляется подготовка специалистов, оказывать первую помощь, обеспечивать личную	ИОПК.10.2. Умеет: осуществлять действия по силовому пресечению правонарушений, задержанию и сопровождению правонарушителей, правомерно и эффективно применять и использовать табельное оружие, специальные средства, криминалистическую и специальную технику, применяемые в деятельности правоохранительных органов, по линии которых осуществляется подготовка специалистов, оказывать первую помощь, обеспечивать личную безопасность и безопасность граждан в процессе решения служебных задач профессиональной деятельности.	**1.Прочитайте текст и выберите Ответ.** 1. Какое из направлений научных исследований преобладает в развитии криминалистики западных стран? а) Разработка общетеоретических проблем криминалистики. б) Разработка технико-криминалистических средств, приемов и методов. в) Разработка тактико-криминалистических средств, приемов и методов. г) Разработка методических рекомендаций по расследованию отдельных видов преступлений. Ответ:б 2.Назовите частнонаучные методы, применяемые в криминалистике. 3. Прочитайте текст и выберите Ответ. Полные курсы зарубежной криминалистики обычно состоят из таких разделов: а)техника совершения преступлений б)криминалистическая техника в)криминалистическая тактика г)организация борьбы с преступностью д)методика расследования преступлений е) все ответы верные Ответ:е

Тема	Код и формулировка компетенции	Индикаторы достижения компетенции	Задания к практическому занятию
	безопасность и безопасность граждан в процессе решения служебных задач профессиональной деятельности		
Тема 3. Действия УУП при проведении профилактического обхода административного участка	ОПК-10 Способен осуществлять действия по силовому пресечению правонарушений, задержанию и сопровождению правонарушителей, правомерно и эффективно применять и использовать табельное оружие, специальные средства, криминалистическую и специальную технику, применяемые в деятельности правоохранительных органов, по линии которых	ИОПК.10.2. Умеет: осуществлять действия по силовому пресечению правонарушений, задержанию и сопровождению правонарушителей, правомерно и эффективно применять и использовать табельное оружие, специальные средства, криминалистическую и специальную технику, применяемые в деятельности правоохранительных органов, по линии которых осуществляется подготовка специалистов, оказывать первую помощь, обеспечивать личную безопасность и безопасность граждан в процессе решения служебных задач профессиональной деятельности.	1. **Предположим, Вам как эксперту- криминалисту предоставили следообразующий объект и следовоспринимаюий объект в сочетании с процессуальными материалами, которые позволяют установить порядок контактов при краже. Установите правильную хронологическую последовательность взаимодействия объектов при образовании следа-отображения**: А) Период изменения состояния следа под воздействием внешней среды (старение следа) Б) Непосредственный контакт идентификатора и идентифицируемого объекта В) Существование объекта в следообразующем состоянии (до контакта) Г) Фиксация следа специалистом в ходе осмотра места происшествия Д) Анализ для идентификации в лаборатории Запишите соответствующую последовательность букв слева направо: | | | | | | **Ответ:** **В Б А Г Д** 2. **Предположим, Вам как эксперту-криминалисту предоставили запись с камеры видеонаблюдения, где виден подозреваемый в совершении кражи, имеются очные**

Тема	Код и формулировка компетенции	Индикаторы достижения компетенции	Задания к практическому занятию
	осуществляется подготовка специалистов, оказывать первую помощь, обеспечивать личную безопасность и безопасность граждан в процессе решения служебных задач профессиональной деятельности		**показания свидетелей и личные фотографии. Установите правильную последовательность стадий идентификационного исследования (от начала к завершению):** А) Сравнительное исследование (сопоставление признаков) Б) Раздельное изучение объектов (анализ свойств каждого объекта в отдельности). В) Формирование вывода (тождество установлено, исключено или не решено) Г) Оценка результатов и определение значимости выявленных совпадений или различий Д) Осмотр объектов и определение их пригодности для идентификации Запишите соответствующую последовательность букв слева направо: [ ] [ ] [ ] [ ] [ ] **Ответ:** **Д Б А Г В** **3. От имени эксперта ответьте на вопрос:** Под каким номером изображен идентифицируемый объект?   **1** **2** [ ] **4. От имени эксперта ответьте на вопрос:** В результате ночной

Тема	Код и формулировка компетенции	Индикаторы достижения компетенции	Задания к практическому занятию
			стрельбы, открытой из табельного оружия (пистолет Макарова) тремя военнослужащими, ехавшими в кузове грузового автомобиля, случайно был убит находившийся в кабине водителя пассажир. Экспертизы установила, что смертельное ранение было получено от пули, выстрелянной из оружия с сильно изношенным стволом. Такой пистолет принадлежал только одному из участников происшествия. Является ли проведённая экспертиза идентификационной? **5. От имени эксперта ответьте на вопрос:** Назовите идентифицируемые и идентифицирующие объекты в следующих видах идентификационных исследований: -идентификация человека по отпечаткам пальцев -установление исполнителя письма по почерку -идентификация обуви по следам подошвы -установление целого по частям -установление конкретного объема вещества по следам
Тема 3. Действия УУП при проведении профилактического обхода административного участка	ОПК-10 Способен осуществлять действия по силовому пресечению правонарушений, задержанию и сопровождению правонарушителей, правомерно и эффективно применять и использовать табельное оружие, специальные средства, криминалистичес	ИОПК.10.2. Умеет: осуществлять действия по силовому пресечению правонарушений, задержанию и сопровождению правонарушителей, правомерно и эффективно применять и использовать табельное оружие, специальные средства, криминалистическую и специальную технику, применяемые в деятельности правоохранительных органов, по линии которых осуществляется подготовка специалистов, оказывать первую помощь, обеспечивать личную безопасность и безопасность граждан в процессе решения служебных задач профессиональной деятельности.	1. **Предположим, Вам как эксперту- криминалисту предоставили материалы по уголовному делу с различными видами вещественных доказательств. Установите логическую последовательность этапов работы с версией:** А) Выведение следствий из каждой версии (ответы на вопрос: «Если версия верна, то какие следы и факты должны существовать?») Б) Проверка выведенных следствий путем проведения следственных и розыскных действий В) Анализ фактического материала и выдвижение возможных объяснений события (формулирование версий) Г) Сопоставление полученных результатов с версией и принятие решения о её подтверждении или опровержении Д) Составление отчетных документов Запишите соответствующую последовательность букв слева направо: | | | | | |

Тема	Код и формулировка компетенции	Индикаторы достижения компетенции	Задания к практическому занятию
	кую и специальную технику, применяемые в деятельности правоохранительных органов, по линии которых осуществляется подготовка специалистов, оказывать первую помощь, обеспечивать личную безопасность и безопасность граждан в процессе решения служебных задач профессиональной деятельности		**Ответ:** **В А Б Г Д** 2. **Предположим, Вам как руководителю СОГ необходимо составить план оперативно-следственных действий по уголовному делу с различными видами вещественных доказательств. Установите последовательность действий следователя при составлении плана на начальном этапе**: А) Определение тактики проведения конкретных следственных действий Б) Анализ исходной информации и оценка следственной ситуации В) Постановка задач расследования (что нужно выяснить) Г) Определение сроков и исполнителей намеченных мероприятий Д) Выделение основных версий Запишите соответствующую последовательность букв слева направо: | | | | | | **Ответ:** **Б Д В А Г** **3. От имени эксперта ответьте на вопрос:** Дайте классификацию версий по: • объему понятий; • сфере использования; • субъекту; • степени вероятности; • времени построения; • отношению к предмету доказывания. **4 .Прочитайте текст и выберите Ответ.** Криминалистическая версия – это: а) основанное на доказательствах знание о сущности или

Тема	Код и формулировка компетенции	Индикаторы достижения компетенции	Задания к практическому занятию
			отдельных обстоятельствах расследуемого события; б) обоснованное предположение субъекта расследования о сущности или отдельных обстоятельствах расследуемого события; в) основанное на оперативной информации суждение о сущности или отдельных обстоятельствах расследуемого события; г) основанное на оперативной информации суждение о сущности или отдельных обстоятельствах расследуемого события; д) любое предположение относительно расследуемого события. Ответ : Г **5. Изобразите схематично процесс построения и проверки версии**
Тема 5. Осуществление УУП контроля за осужденными к мерам наказания, не связанных с лишением свободы. Взаимодействие с ФСИН России	ОПК-10 Способен осуществлять действия по силовому пресечению правонарушений, задержанию и сопровождению правонарушителей, правомерно и эффективно применять и использовать табельное оружие, специальные средства, криминалистическую и специальную технику, применяемые в	ИОПК.10.2. Умеет: осуществлять действия по силовому пресечению правонарушений, задержанию и сопровождению правонарушителей, правомерно и эффективно применять и использовать табельное оружие, специальные средства, криминалистическую и специальную технику, применяемые в деятельности правоохранительных органов, по линии которых осуществляется подготовка специалистов, оказывать первую помощь, обеспечивать личную безопасность и безопасность граждан в процессе решения служебных задач профессиональной деятельности.	1. Составьте схему объекты криминалистической диагностики 2. Перечислите стадии (этапы) деятельности субъектов расследования с доказательствами.расположите их последовательно 3. Прочитайте текст и выберите Ответ. Версии, содержащие предположения об элементах состава преступления, называются: а) общими; б) детальными; в) частными; г) типичными; д) простыми. Ответ:в

Тема	Код и формулировка компетенции	Индикаторы достижения компетенции	Задания к практическому занятию
	деятельности правоохранительных органов, по линии которых осуществляется подготовка специалистов, оказывать первую помощь, обеспечивать личную безопасность и безопасность граждан в процессе решения служебных задач профессиональной деятельности		
Тема 6. Индивидуальная профилактическая работа УУП с несовершеннолетними, проживающими на административном участке и состоящим на учете в ПДН. Взаимодействие УУП с ПДН	ОПК-10 Способен осуществлять действия по силовому пресечению правонарушений, задержанию и сопровождению правонарушителей, правомерно и эффективно применять и использовать табельное оружие,	ИОПК.10.2. Умеет: осуществлять действия по силовому пресечению правонарушений, задержанию и сопровождению правонарушителей, правомерно и эффективно применять и использовать табельное оружие, специальные средства, криминалистическую и специальную технику, применяемые в деятельности правоохранительных органов, по линии которых осуществляется подготовка специалистов, оказывать первую помощь, обеспечивать личную безопасность и безопасность граждан в	1.Что изображено на снимке?  2.Для чего предназначено изображенное оборудование?

Тема	Код и формулировка компетенции	Индикаторы достижения компетенции	Задания к практическому занятию
	специальные средства, криминалистическую и специальную технику, применяемые в деятельности правоохранительных органов, по линии которых осуществляется подготовка специалистов, оказывать первую помощь, обеспечивать личную безопасность и безопасность граждан в процессе решения служебных задач профессиональной деятельности	процессе решения служебных задач профессиональной деятельности.	 3.Прочитайте текст и выберите Ответ Чем из ниже перечисленного специалист отличается от эксперта? а) наличием специальных знаний; б) доказательственным значением результатов проведенных им исследований, оформленных «заключением»; в) процессуальным статусом; г) правом использовать неразрушающие методы исследования доказательств; д) специалист и эксперт не имеют процессуальных различий. Ответ:в
Тема 7. Особенности несения службы УУП в городе, а также на административном участке с образовательным учреждением	ОПК-10 Способен осуществлять действия по силовому пресечению правонарушений, задержанию и	ИОПК.10.2. Умеет: осуществлять действия по силовому пресечению правонарушений, задержанию и сопровождению правонарушителей, правомерно и эффективно применять и использовать табельное оружие, специальные средства,	1. Прочитайте текст и выберите Ответ Методы какой из перечисленных в ответах отраслей криминалистической техники раньше других в истории криминалистики получили научное обоснование? а) судебная фотография; б) судебное почерковедение; в) уголовная регистрация; г) судебная баллистика;

Тема	Код и формулировка компетенции	Индикаторы достижения компетенции	Задания к практическому занятию
	сопровождению правонарушителей, правомерно и эффективно применять и использовать табельное оружие, специальные средства, криминалистическую и специальную технику, применяемые в деятельности правоохранительных органов, по линии которых осуществляется подготовка специалистов, оказывать первую помощь, обеспечивать личную безопасность и безопасность граждан в процессе решения служебных задач профессиональной деятельности	криминалистическую и специальную технику, применяемые в деятельности правоохранительных органов, по линии которых осуществляется подготовка специалистов, оказывать первую помощь, обеспечивать личную безопасность и безопасность граждан в процессе решения служебных задач профессиональной деятельности.	д) судебная одорология. Ответ:а 2.Перечислите основные элементы цифрового фотоаппарата. 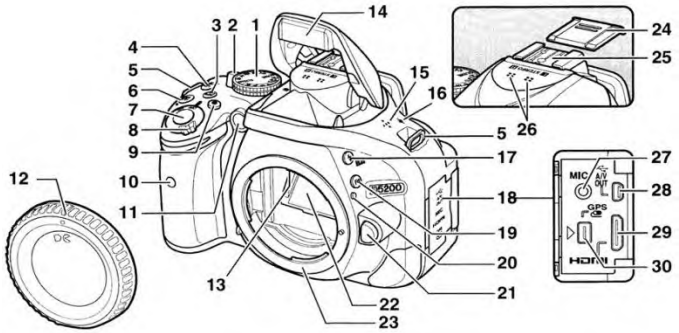 3.Ответьте на вопрос На чистом листе блокнота имелись вдавленные следы от записи, произведенной на предыдущем листе. Какое освещение необходимо выбрать?

Тема	Код и формулировка компетенции	Индикаторы достижения компетенции	Задания к практическому занятию
Тема 8. Особенности несения службы УУП в сельской местности	ОПК-10 Способен осуществлять действия по силовому пресечению правонарушений, задержанию и сопровождению правонарушителей, правомерно и эффективно применять и использовать табельное оружие, специальные средства, криминалистическую и специальную технику, применяемые в деятельности правоохранительных органов, по линии которых осуществляется подготовка специалистов, оказывать первую помощь, обеспечивать личную	ИОПК.10.2. Умеет: осуществлять действия по силовому пресечению правонарушений, задержанию и сопровождению правонарушителей, правомерно и эффективно применять и использовать табельное оружие, специальные средства, криминалистическую и специальную технику, применяемые в деятельности правоохранительных органов, по линии которых осуществляется подготовка специалистов, оказывать первую помощь, обеспечивать личную безопасность и безопасность граждан в процессе решения служебных задач профессиональной деятельности.	1.Какие типы папиллярных узоров изображены? Нарисуйте схемы.  2.Проведите идентификацию обуви по оставленному следу. 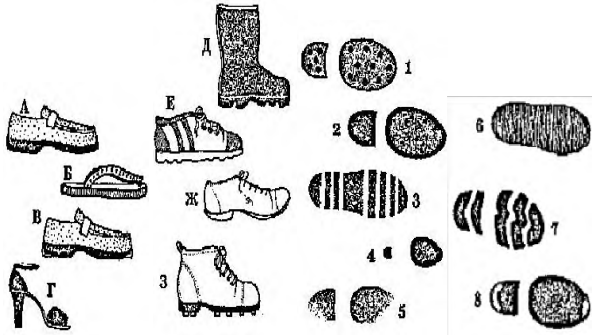 3.Определите, механизмы каких замков изображены?   

Тема	Код и формулировка компетенции	Индикаторы достижения компетенции	Задания к практическому занятию
	безопасность и безопасность граждан в процессе решения служебных задач профессиональной деятельности		
Тема 9. Деятельность УУП, связанная с рассмотрением обращений граждан. Прием населения обслуживаемого участка в участковом пункте полиции	ОПК-12 Способен осуществлять профилактику, предупреждение правонарушений, выявлять и устранять причины и условия, способствующие их совершению	ИОПК.12.2. Умеет: применять методы психической регуляции для оптимизации собственной профессиональной деятельности и психического состояния, в том числе в сложных и экстремальных условиях, применять психологические методы, приемы и средства профессионального общения, предупреждать и конструктивно разрешать конфликтные ситуации в процессе профессиональной деятельности, обеспечивать решение профессиональных задач психологическими методами, средствами и приемами.	1. **Предположим, Вам как эксперту- криминалисту, согласно протокола места происшествия, необходимо рассчитать с какой высоты был произведен выстрел.** Снижением траектории на такой дистанции можно пренебречь. Содержание протокола места происшествия: Пуля прошла сквозь два оконных стекла, расположенных на расстоянии 0,5 м друг от друга. Пробоина в первом стекле находится на высоте 160 см, во втором — 155 см.Позиция стрелка находилась в 10 метрах от первого стекла. **Ответ: 2,6 метра** **Обоснование ответа**: Выстрел был произведен с высоты **2,6 метра** (вероятно, со второго этажа или возвышенности). Вычисляем снижение пули на отрезке между стеклами: \(\Delta h=160-155=5\) см (\(0,05\) м). Находим коэффициент снижения на 1 метр пути: \(K=0,05/0,5=0,1\) (пуля опускается на 10 см каждый метр) Рассчитываем высоту в точке выстрела (на 10 метров назад от первого стекла):\(H=H_{1}+(K\cdot L)=1,60+(0,1\cdot 10)=1,60+1,0=2,6\) м. 2. **Предположим, Вам как эксперту- криминалисту, согласно представленных данных, необходимо рассчитать время производства выстрела согласно условиям:** при задержании подозреваемого в 20:00 температура ствола его пистолета составила \(35^{\circ }\)C. Температура воздуха — \(20^{\circ }\)C. Известно, что после 5 выстрелов ствол нагревается до \(60^{\circ }\)C и остывает со скоростью примерно \(2^{\circ }\)C в минуту

Тема	Код и формулировка компетенции	Индикаторы достижения компетенции	Задания к практическому занятию
			Ответ: **19:47–19:48**. **Обоснование ответа**: Выстрелы были произведены примерно в **19:47–19:48**. Разница температур между пиковой и текущей: \(60-35=25^{\circ}\)С.Время остывания: \(25/2=12,5\) минут.Время события: 20:00 минус 12,5 минут. **3.Назовите типовые боевые части криминальных взрывных устройств.**   **4.Назовите изображенные образцы атипичного холодного оружия.**   **5.Назовите основные части топора** 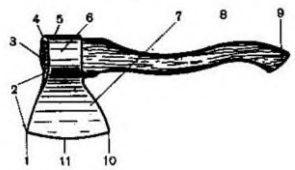

Тема	Код и формулировка компетенции	Индикаторы достижения компетенции	Задания к практическому занятию
Тема 10. Отчет УУП перед населением административного участка	ОПК-12 Способен осуществлять профилактику, предупреждение правонарушений, выявлять и устранять причины и условия, способствующие их совершению	ИОПК.12.2. Умеет: применять методы психической регуляции для оптимизации собственной профессиональной деятельности и психического состояния, в том числе в сложных и экстремальных условиях, применять психологические методы, приемы и средства профессионального общения, предупреждать и конструктивно разрешать конфликтные ситуации в процессе профессиональной деятельности, обеспечивать решение профессиональных задач психологическими методами, средствами и приемами.	1. **Предположим, Вам как эксперту- криминалисту, согласно представленных данных, необходимо установить: соответствует ли оттиск печати на договоре аренды той, что используется в организации. Установите последовательность этапов идентификации печати по её оттиску:** А) Выявление частных признаков (дефекты клише, специфические наклоны знаков) Б) Сопоставление (наложение или совмещение) исследуемого оттиска с образцами В) Определение способа нанесения оттиска (фабричное клише, принтер, кустарное изготовление) Г) Анализ общих признаков (форма, размер, содержание текста) Д) Формирование заключения Запишите соответствующую последовательность букв слева направо: | | | | | | **Ответ:** **В Г А Б Д** 2. **Предположим, Вам как эксперту- криминалисту, согласно представленных данных, необходимо установить соответствие договора аренды, аналогичным документам заключаемым в организации. Установите правильную последовательность стадий экспертного исследования документа:** А) Детальное исследование (применение специальных инструментальных методов: УФ, ИК, микроскопия) Б) Предварительное ознакомление с документом (осмотр, определение вида, состояния). В) Оценка результатов и формирование экспертных выводов Г) Фиксация общего вида документа (фотографирование по правилам судебной фотографии) Д) Синтез полученных данных и сравнение с образцами (если они имеются)

Тема	Код и формулировка компетенции	Индикаторы достижения компетенции	Задания к практическому занятию
			Запишите соответствующую последовательность букв слева направо: | | | | | | **Ответ:** **Б | Г | А | Д | В** **3.Покажите стрелкой и назовите частные признаки почерка на приведенных образцах.** 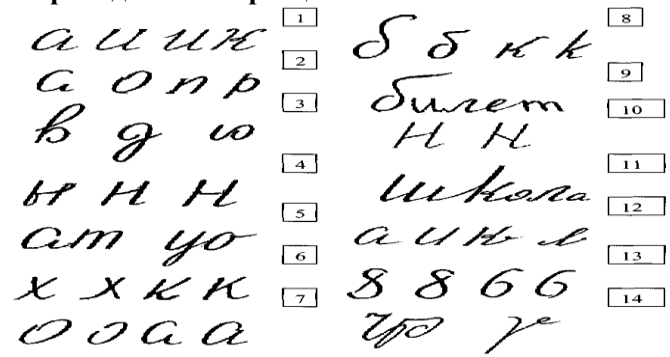 2.Какие виды частичной подделки изображены? 

Тема	Код и формулировка компетенции	Индикаторы достижения компетенции	Задания к практическому занятию
			  **4.Опишите свой студенческий билет в качестве примера следственного осмотра документа по следующей схеме:** • наименование; • основные реквизиты; • размеры и форма; • характеристика бумаги; • способ выполнения текста; • характеристика штрихов текста; • характеристика штрихов подписи; • оттиски печатей и штампов; • особенности внешнего вида.
Тема 11. Деятельность УУП по охране общественного порядка и обеспечению общественной безопасности на обслуживаемой территории	ОПК-12 Способен осуществлять профилактику, предупреждение правонарушений, выявлять и устранять причины и условия, способствующие их совершению	ИОПК.12.2. Умеет: применять методы психической регуляции для оптимизации собственной профессиональной деятельности и психического состояния, в том числе в сложных и экстремальных условиях, применять психологические методы, приемы и средства профессионального общения, предупреждать и конструктивно разрешать конфликтные ситуации в процессе профессиональной деятельности, обеспечивать решение профессиональных задач психологическими методами,	1.Перечислите способы и приемы изъятия запахового следа.    2.Назовите устройства, которые могут применяться для отбора следов запаха.

Тема	Код и формулировка компетенции	Индикаторы достижения компетенции	Задания к практическому занятию
		средствами и приемами.	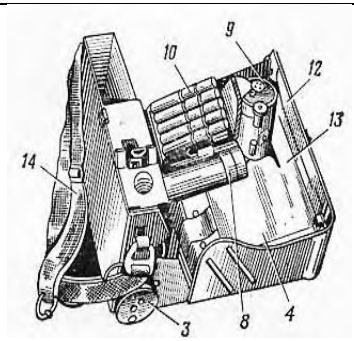  3.Что из перечисленного не относится к задачам одорологии а) установление принадлежности преступнику предметов, обнаруженных на месте происшествия б) разработка приемов и методов обучения служебно-розыскных собак работе с запаховыми следами в) разработка методов и приемов обнаружения, изъятия и консервации запаховых следов г) установление принадлежности предметов, изъятых у преступника, потерпевшему д) установление по запаховым следам, изъятым с разных мест преступлений, участия одного и того же лица в этих событиях Ответ:б
Тема 12. Деятельность УУП по контролю за частной детективной и охранной деятельностью, и оборотом оружия на административном участке	ОПК-12 Способен осуществлять профилактику, предупреждение правонарушений, выявлять и устранять причины и условия, способствующие их совершению	ИОПК.12.2. Умеет: применять методы психической регуляции для оптимизации собственной профессиональной деятельности и психического состояния, в том числе в сложных и экстремальных условиях, применять психологические методы, приемы и средства профессионального общения, предупреждать и конструктивно разрешать конфликтные ситуации в процессе профессиональной деятельности, обеспечивать решение профессиональных	1. **Предположим, Вам как эксперту- криминалисту, согласно представленных данных, необходимо определить какое основное правило должно соблюдаться при описании внешности по методу «словесного портрета» для криминалистического учета?** А) Описание дается произвольно в художественном стиле Б) Описание ведется от общего к частному и сверху вниз В) Описываются только необычные (дефектные) черты лица Г) Описание ведется в сравнении с внешностью самого следователя **Ответ: Б)**

Тема	Код и формулировка компетенции	Индикаторы достижения компетенции	Задания к практическому занятию
		задач психологическими методами, средствами и приемами.	**Обоснование выбора ответа:** Это классический научный принцип габитоскопии. Последовательность «от общего (пол, возраст, рост) к частному (детали лица)» и строгое направление «сверху вниз» (голова, лицо, шея, плечи и т.д.) обеспечивают полноту описания и единообразие данных, что необходимо для эффективного поиска по базам данных криминалистических учетов. 2. **Предположим, Вам как эксперту- криминалисту, согласно представленных данных, необходимо определить что из перечисленного в габитоскопии считается «особой приметой»?** А) Высокий рост и среднее телосложение Б) Татуировка на тыльной стороне кисти В) Прямой профиль спинки носа Г) Карий цвет глаз **Ответ: Б)** **Обоснование выбора ответа:** Особые приметы — это редкие, индивидуализирующие признаки, которые резко выделяют человека из массы людей. К ним относятся шрамы, татуировки, родимые пятна или физические недостатки. Рост, цвет глаз и форма носа являются общими анатомическими признаками, так как встречаются у большой группы лиц. **3.Прочитайте текст и выберите Ответ.** Научно обоснованная система описания внешних признаков человека, с использованием специальной терминологии, называется: а) композиционным портретом; б) словесным портретом; в) габитологией; г) субъективным портретом. Ответ: Б **2.Прочитайте текст и выберите Ответ.** Метод составления

Тема	Код и формулировка компетенции	Индикаторы достижения компетенции	Задания к практическому занятию
			субъективного портрета разыскиваемого лица называется: а) фотопортретом; б) фотороботом; в) композиционным портретом; г) словесным портретом. Ответ: В **3. Укажите последовательность описания анатомо-морфологических признаков:** а) волосы; б) лицо в целом; в) нос; г) фигура в целом; д) лоб; е) голова в целом; ж) рот и губы и т. д. Ответ: 1-г;2-е;3-а;4-б;5-д;6-в;7-ж
Тема 13. Компетенция УУП по выявлению и пресечению административных правонарушений в сфере паспортно-визового и регистрационного режима на административном участке	ОПК-12 Способен осуществлять профилактику, предупреждение правонарушений, выявлять и устранять причины и условия, способствующие их совершению	ИОПК.12.2. Умеет: применять методы психической регуляции для оптимизации собственной профессиональной деятельности и психического состояния, в том числе в сложных и экстремальных условиях, применять психологические методы, приемы и средства профессионального общения, предупреждать и конструктивно разрешать конфликтные ситуации в процессе профессиональной деятельности, обеспечивать решение профессиональных задач психологическими методами, средствами и приемами.	**1.Прочитайте текст и выберите Ответ.** В каком подразделении МВД ведутся криминалистические учеты в форме натурных коллекций различных видов следов и других объектов: а) В Главном информационном центре МВД РФ б) В региональных информационных центрах МВД РФ в) в экспертно-криминалистических подразделениях МВД г) в оперативно-розыскных подразделениях МВД Ответ: В **2. От имени эксперта ответьте на вопрос:** 30 сентября в лесопосадке, недалеко от МКАД и в 200 м от деревни Демидово участковым уполномоченным полиции был обнаружен расчлененный труп женщины. У трупа отсутствовали нижние конечности. На трупе был надет фланелевый халат светло-голубого цвета. Другой одежды на трупе не было. Труп был упакован в прозрачный мешок размером 1,5х3 м. При осмотре трупа было установлено: женщина на вид 30-35 лет,

Тема	Код и формулировка компетенции	Индикаторы достижения компетенции	Задания к практическому занятию
			среднего телосложения, волосы русые прямые до плеч, лицо овальное, лоб вертикальный, средней высоты, брови дугообразные узкие, нос вогнутый малый, основание носа опущенное, глаза голубые, рот большой, губы тонкие. На шее трупа обнаружена резко выраженная горизонтальная странгуляционная борозда. Пальцы на руках сжаты в кулаки. Нижние конечности были профессионально отчленены преступником. Следов борьбы, крови и нижних конечностей не обнаружено. Определите, какие учеты могут быть использованы в ходе раскрытия и расследования преступления. **3. От имени эксперта ответьте на вопрос:** 4 апреля при выходе из коммерческого банка «Североморск» был застрелен предприниматель М., который баллотировался в депутаты органов местного самоуправления. Стрелявший проезжал в этот момент мимо банка на автомобиле и выстрелил в М. Со слов очевидцев стрелявший следовал на легковом автомобиле черного цвета марки «Toyota Land Cruiser». В ходе проведения оперативно-розыскных мероприятий в 200 метрах от банка «Североморск» по направлению движения автомобиля был обнаружен пистолет ПМ. Определите, какие учеты могут быть использованы в ходе раскрытия и расследования преступления.
Тема 14. Деятельность УУП по противодействию экстремизму и терроризму на административном участке	ОПК-12 Способен осуществлять профилактику, предупреждение правонарушений, выявлять и устранять причины и условия, способствующие их совершению	ИОПК.12.2. Умеет: применять методы психической регуляции для оптимизации собственной профессиональной деятельности и психического состояния, в том числе в сложных и экстремальных условиях, применять психологические методы, приемы и средства профессионального общения, предупреждать и конструктивно разрешать конфликтные ситуации в процессе профессиональной деятельности,	**1.Перечислите элементы места происшествия. Составьте схему.** **2.Составьте схему тактических действий по подготовке к осмотру места происшествия.** **3.Перечислите содержание этапов и стадий осмотра места происшествия. Составьте структурно-логическую таблицу.**

Тема	Код и формулировка компетенции	Индикаторы достижения компетенции	Задания к практическому занятию
		обеспечивать решение профессиональных задач психологическими методами, средствами и приемами.	
Тема 15. Взаимодействие УУП с иными подразделения ми ОВД, органами государственной власти, местного самоуправления, общественными объединениями и гражданами	ОПК-12 Способен осуществлять профилактику, предупреждение правонарушений, выявлять и устранять причины и условия, способствующие их совершению	ИОПК.12.2. Умеет: применять методы психической регуляции для оптимизации собственной профессиональной деятельности и психического состояния, в том числе в сложных и экстремальных условиях, применять психологические методы, приемы и средства профессионального общения, предупреждать и конструктивно разрешать конфликтные ситуации в процессе профессиональной деятельности, обеспечивать решение профессиональных задач психологическими методами, средствами и приемами.	1. **Предположим, Вам как эксперту- криминалисту, согласно представленных данных, необходимо определить какое тактическое ограничение накладывается на следователя-мужчину при необходимости освидетельствования лица другого пола (женщины), сопровождающегося обнажением тела?** Обоснуйте свой выбор. А) Следователь проводит осмотр в присутствии двух понятых того же пола, что и освидетельствуемый Б) Следователь не присутствует при освидетельствовании; оно проводится врачом или специалистом в присутствии понятых того же пола В) Следователь проводит осмотр лично, но под видеозапись Г) Освидетельствование заменяется обычным допросом **Ответ: Б)** **Обоснование выбора ответа:** Это требование статьи 179 УПК РФ, направленное на защиту чести и достоинства личности. Если освидетельствование лица другого пола сопряжено с обнажением, следователь не имеет права визуально воспринимать этот процесс. Результаты фиксируются врачом, который составляет справку или подписывает протокол со слов освидетельствуемого. 2. **Предположим, Вам как эксперту- криминалисту, согласно представленных данных, необходимо определить как тактически правильно определить границы территории, подлежащей осмотру?** Обоснуйте свой выбор. А) Ограничиться только комнатой, где обнаружен труп Б) Охватить территорию, на которой могут находиться следы подхода, пребывания и отхода преступника, а также возможные выброшенные предметы В) Использовать стандартный радиус 10 метров от центра события

Тема	Код и формулировка компетенции	Индикаторы достижения компетенции	Задания к практическому занятию
			Г) Границы определяет понятой по своему усмотрению **Ответ: Б)** **Обоснование выбора ответа:** Место происшествия — понятие более широкое, чем место совершения преступления. Тактически неверно сужать границы, так как наиболее важные идентификационные следы (следы транспортных средств, окурки, биологические следы) часто находятся на путях отхода. В 2025 году для расширения границ осмотра и поиска выброшенных предметов активно используются БПЛА **3.Прочитайте текст и выберите Ответ.** Понятые на месте происшествия: а) наблюдают за действиями участников б) помогают специалисту выявлять следы в) охраняют место происшествия Ответ: А **2.Прочитайте текст и выберите Ответ.** Какие этапы выделяют в осмотрах мест происшествий, укажите в логической последовательности а) системный, начальный, основной б) начальный, исследовательский, заключительный в) подготовительный, заключительный, рабочий г) подготовительный, рабочий, заключительный д) рабочий до выезда на место происшествия, подготовительный, заключительный Ответ Д **3.Прочитайте текст и выберите Ответ.** При осмотре оружия в протоколе фиксируют а) его местонахождение б) модель, калибр, номер в) наличие патронов г) наличие гильз

Тема	Код и формулировка компетенции	Индикаторы достижения компетенции	Задания к практическому занятию
			д) все ответы правильные Ответ: Д

Оценка	Критерии оценивания	
отлично	от 90 до 100 % правильно выполненных заданий	Выставляется, если обучающийся умеет увязывать теорию с практикой (решает задачи, формулирует выводы, умеет пояснить полученные результаты), владеет понятийным аппаратом, полно и глубоко овладел материалом по заданной теме, обосновывает свои суждения и даёт правильные ответы на вопросы преподавателя
хорошо	от 70 до 89 % правильно выполненных заданий	Выставляется, если обучающийся умеет увязывать теорию с практикой (решает задачи и формулирует выводы, умеет пояснить полученные результаты), владеет понятийным аппаратом, полно и глубоко овладел материалом по заданной теме, но содержание ответов имеют некоторые неточности и требуют уточнения и комментария со стороны преподавателя
удовлетворительно	от 50 до 69 % правильно выполненных заданий	Выставляется, если обучающийся знает и понимает материал по заданной теме, но изложение неполное, непоследовательное, допускаются неточности в определении понятий, студент не может обосновать свои ответы на уточняющие вопросы преподавателя
неудовлетворительно	менее 50 % правильно выполненных заданий	Выставляется, если обучающийся допускает ошибки в определении понятий, искажающие их смысл, беспорядочно и неуверенно излагает материал. Делает ошибки в ответах на уточняющие вопросы преподавателя

Критерии оценивания сформированности индикатора компетенции УМЕТЬ и в целом компетенции:

Оценка сформировнности	Критерии оценивания
сформирован	от 50 % до 100 % правильно выполненных заданий
не сформирован	менее 50 % правильно выполненных заданий

4.3. ТИПОВЫЕ ЗАДАНИЯ ДЛЯ САМОСТОЯТЕЛЬНОЙ РАБОТЫ

Самостоятельная работа (индикаторы ЗНАТЬ, УМЕТЬ – на выбор) включает в себя проработку теоретического материала, изучение рекомендуемой литературы, выполнение практико-ориентированных заданий (заполнение таблиц, проведение сравнительного анализа, составление схем и др.), решение практических задач, создание презентаций, написание рефератов, подборка нормативного и иного материала и выполнение других заданий.

Тема	Код и формулировка компетенции	Индикаторы достижения компетенции	Типовое задание для самостоятельной работы
Тема 1. Правовые основы и организация деятельности участкового уполномоченного полиции	ОПК-10 Способен осуществлять действия по силовому пресечению правонарушений, задержанию и сопровождению правонарушителей, правомерно и эффективно применять и использовать табельное оружие, специальные средства, криминалистическую и специальную технику, применяемые в деятельности правоохранительных органов, по линии которых	ИОПК 10.1. Знает: способы осуществления действий по силовому пресечению правонарушений, задержанию и сопровождению правонарушителей, правомерно и эффективно применять и использовать табельное оружие, специальные средства, криминалистическую и специальную технику, применяемые в деятельности правоохранительных органов, по линии которых осуществляется подготовка специалистов, оказания первой помощи, обеспечивания личной безопасности и безопасность граждан в процессе решения служебных задач профессиональной деятельности.	Подготовьте реферат на тему 1.Ученные внесшие вклад в развитие криминалистики» (Ганс Гросс, Франсуа Видок, Альфонс Бертильон, Уильям Гершель, Френсис Гальтон)

Тема	Код и формулировка компетенции	Индикаторы достижения компетенции	Типовое задание для самостоятельной работы
	осуществляется подготовка специалистов, оказывать первую помощь, обеспечивать личную безопасность и безопасность граждан в процессе решения служебных задач профессиональной деятельности		
Тема 2. Действия участкового уполномоченного полиции при приеме административного участка. Ведение служебной документации	ОПК-10 Способен осуществлять действия по силовому пресечению правонарушений, задержанию и сопровождению правонарушителей, правомерно и	ИОПК 10.1. Знает: способы осуществления действий по силовому пресечению правонарушений, задержанию и сопровождению правонарушителей, правомерно и эффективно применять и использовать табельное оружие, специальные средства, криминалистическую и специальную технику, применяемые в деятельности правоохранительных органов, по линии которых осуществляется	Подготовьте реферат на тему • **Искусственный интеллект в системе методов криминалистики: возможности и риски.** • **Методы цифровой криминалистики: сбор, фиксация и анализ электронных доказательств.** • **Использование методов Big Data (больших данных) для выявления серийных преступлений.** • **Методы поиска и исследования цифровых следов в даркнете и криптосфере.** • **Киберкриминалистика: методология расследования атак на критическую информационную инфраструктуру (с учетом изменений 2025 года).**

Тема	Код и формулировка компетенции	Индикаторы достижения компетенции	Типовое задание для самостоятельной работы
	эффективно применять и использовать табельное оружие, специальные средства, криминалистическую и специальную технику, применяемые в деятельности правоохранительных органов, по линии которых осуществляется подготовка специалистов, оказывать первую помощь, обеспечивать личную безопасность и безопасность граждан в процессе решения	подготовка специалистов, оказания первой помощи, обеспечивания личной безопасности и безопасность граждан в процессе решения служебных задач профессиональной деятельности.	

Тема	Код и формулировка компетенции	Индикаторы достижения компетенции	Типовое задание для самостоятельной работы
	служебных задач профессиональной деятельности		
Тема 3. Действия УУП при проведении профилактического обхода административного участка	ОПК-10 Способен осуществлять действия по силовому пресечению правонарушений, задержанию и сопровождению правонарушителей, правомерно и эффективно применять и использовать табельное оружие, специальные средства, криминалистическую и специальную технику, применяемые в деятельности	ИОПК 10.1. Знает: способы осуществления действий по силовому пресечению правонарушений, задержанию и сопровождению правонарушителей, правомерно и эффективно применять и использовать табельное оружие, специальные средства, криминалистическую и специальную технику, применяемые в деятельности правоохранительных органов, по линии которых осуществляется подготовка специалистов, оказания первой помощи, обеспечивания личной безопасности и безопасность граждан в процессе решения служебных задач профессиональной деятельности.	Подготовьте реферат на тему 1. Понятие, сущность и практическое значение криминалистической идентификации. 2. Идентификационные признаки: понятие и виды. 3. Объекты и субъекты идентификации. 4. и виды криминалистической идентификации

Тема	Код и формулировка компетенции	Индикаторы достижения компетенции	Типовое задание для самостоятельной работы
	правоохранительных органов, по линии которых осуществляется подготовка специалистов, оказывать первую помощь, обеспечивать личную безопасность и безопасность граждан в процессе решения служебных задач профессиональной деятельности		
Тема 3. Действия УУП при проведении профилактического обхода административного участка	ОПК-10 Способен осуществлять действия по силовому пресечению правонарушений, задержанию и	ИОПК 10.1. Знает: способы осуществления действий по силовому пресечению правонарушений, задержанию и сопровождению правонарушителей, правомерно и эффективно применять и использовать табельное оружие, специальные средства,	Подготовьте реферат на тему • **Использование систем искусственного интеллекта для выдвижения типовых версий.** • **Автоматизированные рабочие места (АРМ) следователя как инструмент планирования.** • **Программные комплексы для управления расследованием по сложным, многоэпизодным делам.** • **Цифровые алгоритмы анализа данных при проверке алиби и версий о причастности лица.**

Тема	Код и формулировка компетенции	Индикаторы достижения компетенции	Типовое задание для самостоятельной работы
	сопровождению правонарушителей, правомерно и эффективно применять и использовать табельное оружие, специальные средства, криминалистическую и специальную технику, применяемые в деятельности правоохранительных органов, по линии которых осуществляется подготовка специалистов, оказывать первую помощь, обеспечивать личную безопасность	криминалистическую и специальную технику, применяемые в деятельности правоохранительных органов, по линии которых осуществляется подготовка специалистов, оказания первой помощи, обеспечивания личной безопасности и безопасность граждан в процессе решения служебных задач профессиональной деятельности.	

Тема	Код и формулировка компетенции	Индикаторы достижения компетенции	Типовое задание для самостоятельной работы
	и безопасность граждан в процессе решения служебных задач профессиональной деятельности		
Тема 5. Осуществление УУП контроля за осужденными к мерам наказания, не связанных с лишением свободы. Взаимодействие с ФСИН России	ОПК-10 Способен осуществлять действия по силовому пресечению правонарушений, задержанию и сопровождению правонарушителей, правомерно и эффективно применять и использовать табельное оружие, специальные средства, криминалистическую и	ИОПК 10.1. Знает: способы осуществления действий по силовому пресечению правонарушений, задержанию и сопровождению правонарушителей, правомерно и эффективно применять и использовать табельное оружие, специальные средства, криминалистическую и специальную технику, применяемые в деятельности правоохранительных органов, по линии которых осуществляется подготовка специалистов, оказания первой помощи, обеспечивания личной безопасности и безопасность граждан в процессе решения служебных задач профессиональной деятельности.	Подготовьте реферат на тему • **Механизм преступления в цифровой среде: новые виды следов и закономерности их возникновения.** • **Отражение преступной деятельности в информационных системах и сетях (на примере ст. 272–274 УК РФ).** • **Особенности механизма киберпреступлений и методы их виртуальной реконструкции в 2025 году.** • **Искусственный интеллект как инструмент анализа сложных механизмов совершения преступлений.**

Тема	Код и формулировка компетенции	Индикаторы достижения компетенции	Типовое задание для самостоятельной работы
	специальную технику, применяемые в деятельности правоохранительных органов, по линии которых осуществляется подготовка специалистов, оказывать первую помощь, обеспечивать личную безопасность и безопасность граждан в процессе решения служебных задач профессиональной деятельности		
Тема 6. Индивидуальная профилактическая работа УУП с	ОПК-10 Способен осуществлять действия по	ИОПК 10.1. Знает: способы осуществления действий по силовому пресечению правонарушений, задержанию и	Подготовьте реферат на тему • **Цифровая криминалистика как новая отрасль криминалистической техники.** • **Применение технологий искусственного интеллекта для анализа и**

Тема	Код и формулировка компетенции	Индикаторы достижения компетенции	Типовое задание для самостоятельной работы
несовершеннолетними, проживающими на административном участке и состоящим на учете в ПДН. Взаимодействие УУП с ПДН	силовому пресечению правонарушений, задержанию и сопровождению правонарушителей, правомерно и эффективно применять и использовать табельное оружие, специальные средства, криминалистическую и специальную технику, применяемые в деятельности правоохранительных органов, по линии которых осуществляется подготовка специалистов, оказывать	сопровождению правонарушителей, правомерно и эффективно применять и использовать табельное оружие, специальные средства, криминалистическую и специальную технику, применяемые в деятельности правоохранительных органов, по линии которых осуществляется подготовка специалистов, оказания первой помощи, обеспечивания личной безопасности и безопасность граждан в процессе решения служебных задач профессиональной деятельности.	**сопоставления криминалистических данных.** • **Использование беспилотных летательных аппаратов (БПЛА) для фиксации обстановки места происшествия.** • **3D-сканирование и виртуальное моделирование в системе методов криминалистической техники.** • **Роботизированные комплексы в поиске и обезвреживании объектов на месте происшествия.**

Тема	Код и формулировка компетенции	Индикаторы достижения компетенции	Типовое задание для самостоятельной работы
	первую помощь, обеспечивать личную безопасность и безопасность граждан в процессе решения служебных задач профессиональной деятельности		
Тема 7. Особенности несения службы УУП в городе, а также на административном участке с образовательным учреждением	ОПК-10 Способен осуществлять действия по силовому пресечению правонарушений, задержанию и сопровождению правонарушителей, правомерно и эффективно применять и использовать табельное	ИОПК 10.1. Знает: способы осуществления действий по силовому пресечению правонарушений, задержанию и сопровождению правонарушителей, правомерно и эффективно применять и использовать табельное оружие, специальные средства, криминалистическую и специальную технику, применяемые в деятельности правоохранительных органов, по линии которых осуществляется подготовка специалистов, оказания первой помощи, обеспечивания личной безопасности и безопасность	Подготовьте реферат на тему • **Применение 3D-сканеров для создания виртуальных моделей места происшествия.** • **Использование беспилотных летательных аппаратов (БПЛА) для фиксации масштабных и труднодоступных мест происшествия.** • **Фотограмметрия как метод получения точных метрических данных по цифровым снимкам.** • **Применение технологий дополненной реальности (AR) для маркировки и фиксации улик.**

Тема	Код и формулировка компетенции	Индикаторы достижения компетенции	Типовое задание для самостоятельной работы
	оружие, специальные средства, криминалистическую и специальную технику, применяемые в деятельности правоохранительных органов, по линии которых осуществляется подготовка специалистов, оказывать первую помощь, обеспечивать личную безопасность и безопасность граждан в процессе решения служебных задач профессиональной	граждан в процессе решения служебных задач профессиональной деятельности.	

Тема	Код и формулировка компетенции	Индикаторы достижения компетенции	Типовое задание для самостоятельной работы
	деятельности		
Тема 8. Особенности несения службы УУП в сельской местности	ОПК-10 Способен осуществлять действия по силовому пресечению правонарушений, задержанию и сопровождению правонарушителей, правомерно и эффективно применять и использовать табельное оружие, специальные средства, криминалистическую и специальную технику, применяемые в деятельности правоохранительных органов, по линии	ИОПК 10.1. Знает: способы осуществления действий по силовому пресечению правонарушений, задержанию и сопровождению правонарушителей, правомерно и эффективно применять и использовать табельное оружие, специальные средства, криминалистическую и специальную технику, применяемые в деятельности правоохранительных органов, по линии которых осуществляется подготовка специалистов, оказания первой помощи, обеспечивания личной безопасности и безопасность граждан в процессе решения служебных задач профессиональной деятельности.	Подготовьте реферат на тему • **Подготовка и назначение трасологической экспертизы: типичные ошибки и современные требования.** • **Особенности оценки заключений эксперта-трасолога в суде в 2025 году.** • **Комплексные экспертизы: взаимодействие трасологии с биологией и материаловедением.**

Тема	Код и формулировка компетенции	Индикаторы достижения компетенции	Типовое задание для самостоятельной работы
	которых осуществляется подготовка специалистов, оказывать первую помощь, обеспечивать личную безопасность и безопасность граждан в процессе решения служебных задач профессиональной деятельности		
Тема 9. Деятельность УУП, связанная с рассмотрением обращений граждан. Прием населения обслуживаемого участка в участковом пункте полиции	ОПК-12 Способен осуществлять профилактику, предупреждение правонарушений, выявлять и устранять причины и условия, способствующие их совершению	ИОПК 12.1. Знает: способы применения методов психической регуляции для оптимизации собственной профессиональной деятельности и психического состояния, в том числе в сложных и экстремальных условиях, применения психологических методов, приемы и средства профессионального общения, предупреждать и конструктивно разрешать конфликтные	Подготовьте реферат на тему • **Использование искусственного интеллекта в автоматизированных баллистических идентификационных системах (АБИС).** • **Применение рентгеновской компьютерной томографии в исследовании боеприпасов и внутренних повреждений оружия.** • **Химико-криминалистическое исследование продуктов выстрела (пороховых газов и наслоений) методами современной спектрометрии.** • **Виртуальная реконструкция траектории полета пули в VR-системах на основе данных с места происшествия**

Тема	Код и формулировка компетенции	Индикаторы достижения компетенции	Типовое задание для самостоятельной работы
		ситуации в процессе профессиональной деятельности, обеспечивать решение профессиональных задач психологическими методами, средствами и приемами.	
Тема 10. Отчет УУП перед населением административного участка	ОПК-12 Способен осуществлять профилактику, предупреждение правонарушений, выявлять и устранять причины и условия, способствующие их совершению	ИОПК 12.1. Знает: способы применения методов психической регуляции для оптимизации собственной профессиональной деятельности и психического состояния, в том числе в сложных и экстремальных условиях, применения психологических методов, приемы и средства профессионального общения, предупреждать и конструктивно разрешать конфликтные ситуации в процессе профессиональной деятельности, обеспечивать решение профессиональных задач психологическими методами, средствами и приемами.	Подготовьте реферат на тему • **Проблема «дипфейков» в документальной информации: криминалистические методы выявления компьютерного монтажа.** • **Технико-криминалистическое исследование документов, изготовленных на современной множительной и компьютерной технике.** • **Идентификация принтеров и МФУ по скрытым меткам (стеганография) и особенностям печати.** • **Методы исследования электронных документов и цифровых подписей (ЭЦП).** • **Применение искусственного интеллекта и нейросетей для автоматизации ТКИД и распознавания подделок.**
Тема 11. Деятельность УУП по охране общественного порядка и обеспечению общественной безопасности на	ОПК-12 Способен осуществлять профилактику, предупреждение правонарушений, выявлять и	ИОПК 12.1. Знает: способы применения методов психической регуляции для оптимизации собственной профессиональной деятельности и психического состояния, в том числе в сложных и экстремальных условиях,	Подготовьте реферат на тему • **Одорологический портрет человека: возможность воссоздания внешнего облика по химическому составу запаха.** • **Международный опыт применения одорологии в борьбе с терроризмом и незаконным оборотом наркотиков.** • **Дискуссия о научном статусе одорологической экспертизы: аргументы «за» и «против».**

Тема	Код и формулировка компетенции	Индикаторы достижения компетенции	Типовое задание для самостоятельной работы
обслуживаемой территории	устранять причины и условия, способствующие их совершению	применения психологических методов, приемы и средства профессионального общения, предупреждать и конструктивно разрешать конфликтные ситуации в процессе профессиональной деятельности, обеспечивать решение профессиональных задач психологическими методами, средствами и приемами.	
Тема 12. Деятельность УУП по контролю за частной детективной и охранной деятельностью, и оборотом оружия на административном участке	ОПК-12 Способен осуществлять профилактику, предупреждение правонарушений, выявлять и устранять причины и условия, способствующие их совершению	ИОПК 12.1. Знает: способы применения методов психической регуляции для оптимизации собственной профессиональной деятельности и психического состояния, в том числе в сложных и экстремальных условиях, применения психологических методов, приемы и средства профессионального общения, предупреждать и конструктивно разрешать конфликтные ситуации в процессе профессиональной деятельности, обеспечивать решение профессиональных задач психологическими методами, средствами и приемами.	Подготовьте реферат на тему • **Автоматизированные системы распознавания лиц (Face Recognition): алгоритмы, точность и криминалистическое значение.** • **Использование искусственного интеллекта для поиска преступников по городским системам видеонаблюдения.** • **Биометрическая идентификация личности: интеграция габитоскопии с другими учетными данными.** • **Проблема «дипфейков» и изменения внешности: криминалистические методы распознавания цифровых манипуляций с обликом.** • **Идентификация человека по признакам походки и динамическим характеристикам на видеозаписях.**
Тема 13. Компетенция УУП по выявлению и	ОПК-12 Способен осуществлять	ИОПК 12.1. Знает: способы применения методов психической регуляции для	Подготовьте реферат на тему • **Единая база биометрических данных: правовые и технические аспекты внедрения в криминалистику.**

Тема	Код и формулировка компетенции	Индикаторы достижения компетенции	Типовое задание для самостоятельной работы
пресечению административных правонарушений в сфере паспортно-визового и регистрационного режима на административном участке	профилактику, предупреждение правонарушений, выявлять и устранять причины и условия, способствующие их совершению	оптимизации собственной профессиональной деятельности и психического состояния, в том числе в сложных и экстремальных условиях, применения психологических методов, приемы и средства профессионального общения, предупреждать и конструктивно разрешать конфликтные ситуации в процессе профессиональной деятельности, обеспечивать решение профессиональных задач психологическими методами, средствами и приемами.	• **Автоматизированные дактилоскопические информационные системы (АДИС) нового поколения: скорость и точность поиска.** • **Геномная регистрация в России: расширение круга лиц и перспективы использования ДНК-профилей.** • **Интеграция систем видеонаблюдения «Безопасный город» с криминалистическими базами данных.** • **Использование искусственного интеллекта для анализа и сопоставления данных в автоматизированных учетах.**
Тема 14. Деятельность УУП по противодействию экстремизму и терроризму на административном участке	ОПК-12 Способен осуществлять профилактику, предупреждение правонарушений, выявлять и устранять причины и условия, способствующие их совершению	ИОПК 12.1. Знает: способы применения методов психической регуляции для оптимизации собственной профессиональной деятельности и психического состояния, в том числе в сложных и экстремальных условиях, применения психологических методов, приемы и средства профессионального общения, предупреждать и конструктивно разрешать конфликтные ситуации в процессе профессиональной деятельности, обеспечивать решение профессиональных задач	Подготовьте реферат на тему • **Тактика бесконфликтного и конфликтного взаимодействия в ходе следствия.** • **Психологический контакт как тактическое условие успеха следственного действия.** • **Проблемы тактического маневрирования и использования фактора внезапности.** • **Этика криминалистической тактики при расследовании резонансных преступлений**

Тема	Код и формулировка компетенции	Индикаторы достижения компетенции	Типовое задание для самостоятельной работы
		психологическими методами, средствами и приемами.	
Тема 15. Взаимодействие УУП с иными подразделения ми ОВД, органами государственной власти, местного самоуправления, общественными объединениями и гражданами	ОПК-12 Способен осуществлять профилактику, предупреждени е правонарушени й, выявлять и устранять причины и условия, способствующ ие их совершению	ИОПК 12.1. Знает: способы применения методов психической регуляции для оптимизации собственной профессиональной деятельности и психического состояния, в том числе в сложных и экстремальных условиях, применения психологических методов, приемы и средства профессионального общения, предупреждать и конструктивно разрешать конфликтные ситуации в процессе профессиональной деятельности, обеспечивать решение профессиональных задач психологическими методами, средствами и приемами.	Подготовьте реферат на тему • **Конфликты при взаимодействии следователей и оперативников: причины возникновения и методы разрешения.** • **Обеспечение тайны следствия и режима секретности в процессе межведомственного взаимодействия.** • **Психологическая совместимость участников следственно-оперативных групп как фактор эффективности расследования.**
Тема 15. Взаимодействие УУП с иными подразделения ми ОВД, органами государственной власти, местного самоуправления, общественными объединениями и гражданами	ОПК-12 Способен осуществлять профилактику, предупреждени е правонарушени й, выявлять и устранять причины и условия, способствующ ие их	ИОПК 12.1. Знает: способы применения методов психической регуляции для оптимизации собственной профессиональной деятельности и психического состояния, в том числе в сложных и экстремальных условиях, применения психологических методов, приемы и средства профессионального общения, предупреждать и конструктивно	Подготовьте реферат на тему • **Тактика осмотра места происшествия в современных условиях: проблемы и инновации 2025 года.** • **Этапы и последовательность осмотра места происшествия: классические подходы и ситуационная вариативность.** • **Особенности тактики осмотра места происшествия в условиях неочевидности (по делам об убийствах).** • **Использование метода моделирования при осмотре места происшествия для реконструкции механизма преступления.**

Тема	Код и формулировка компетенции	Индикаторы достижения компетенции	Типовое задание для самостоятельной работы
	совершению	разрешать конфликтные ситуации в процессе профессиональной деятельности, обеспечивать решение профессиональных задач психологическими методами, средствами и приемами.	

Критерии оценивания самостоятельной работы:

Оценка	Критерии оценивания
отлично	выставляется если работа носит научно-исследовательский характер, проанализирован и сделан сравнительный анализ нескольких литературных источников, приведены примеры
хорошо	выставляется если проанализирован и сделан сравнительный анализ нескольких литературных источников, приведены примеры
удовлетворительно	выставляется если проведен сравнительный анализ научно-методической литературы, приведены примеры
неудовлетворительно	выставляется если работа не прошла проверку на антиплагиат и не соответствует требованиям оформления

5. МАТЕРИАЛЫ ДЛЯ ДИАГНОСТИЧЕСКОЙ РАБОТЫ

Задания для диагностической работы должны обеспечивать оценку полностью или частично сформированных компетенций. Каждое задание должно быть привязано к тому или иному индикатору сформированности компетенций.

При формировании заданий для диагностической работы необходимо использовать тестовые задания следующих типов:

Тип задания 1. Задания закрытого типа на установление соответствия.

Тип задания 2. Задания закрытого типа на установление последовательности.

Тип задания 3. Задания комбинированного типа, предполагающие выбор одного правильного ответа из предложенных с последующим Обоснование выбора ответам своего выбора.

Тип задания 4. Задания комбинированного типа, предполагающие выбор нескольких ответов из предложенных с последующим Обоснование выбора ответам своего выбора.

Тип задания 5. Задания открытого типа с развернутым ответом.

Все типы заданий должны быть представлены не менее одного раза.

<table>
<tr><th rowspan="2">№ п/п</th><th rowspan="2">Тема занятия</th><th rowspan="2">Код компетенции</th><th rowspan="2">Индикатор</th><th rowspan="2">Тип задания</th><th colspan="2">Задание</th></tr>
<tr><th>Вариант 1</th><th>Вариант 2</th></tr>
<tr>
<td>1.</td>
<td>Тема 1. Правовые основы и организация деятельности участкового уполномоченного полиции</td>
<td>ОПК-10 Способен осуществлять действия по силовому пресечению правонарушений, задержанию и сопровождению правонарушителей, правомерно и эффективно применять и использовать табельное оружие, специальные</td>
<td>ИОПК10.3. Владеет: навыки осуществления действий по силовому пресечению правонарушений, задержанию и сопровождению правонарушителей, правомерно и эффективно применять и использовать табельное оружие,</td>
<td>Тип задания 1. Задания закрытого типа на установление соответствия</td>
<td>Установите соответствие между группами задач криминалистики и их конкретными примерами. К каждой позиции, данной в левом столбце, подберите соответствующую позицию из правого столбца.
<table>
<tr><th colspan="2">Группа задач</th><th colspan="2">Примеры задач</th></tr>
<tr><td>1</td><td>Общая задача</td><td>А</td><td>Изучение зарубежного опыта, разработка новых программных продуктов для анализа данных</td></tr>
<tr><td>2</td><td>Специальные задачи</td><td>Б</td><td>Содействие правоохранительным органам в борьбе с преступностью, обеспечении</td></tr>
</table>
</td>
<td>Установите соответствие между разделом системы криминалистики и изучаемыми в нем вопросами. К каждой позиции, данной в левом столбце, подберите соответствующую позицию из правого столбца.
<table>
<tr><th colspan="2">Раздел системы</th><th colspan="2">Изучаемые вопросы</th></tr>
<tr><td>1</td><td>Теоретические и методологические основы</td><td>А</td><td>Система приемов и рекомендаций по организации и планированию отдельных следственных действий</td></tr>
<tr><td>2</td><td>Криминалистическая техника</td><td>Б</td><td>Учение о методах расследования конкретных видов преступлений (убийств, краж,</td></tr>
</table>
</td>
</tr>
</table>

		средства, криминалистическую и специальную технику, применяемые в деятельности правоохранительных органов, по линии которых осуществляется подготовка специалистов, оказывать первую помощь, обеспечивать личную безопасность и безопасность граждан в процессе решения служебных задач профессиональной деятельности	специальные средства, криминалистическую и специальную технику, применяемые в деятельности правоохранительных органов, по линии которых осуществляется подготовка специалистов, оказания первой помощи, обеспечивания личной безопасности и безопасность граждан в процессе решения служебных задач профессиональной деятельности				быстрого и полного раскрытия преступлений			вымогательств)
					3	**Конкретные задачи**	**В**	Разработка методов исследования новых видов следов (например, цифровых), совершенствование тактики следственныхдействий	**3**	**Криминалистическая тактика**	**В** Предмет, задачи, методы, категории и история развития науки
					4	**Частные задачи**	**Г**	Изучение траектории полета пули по конкретному уголовному делу	**4**	**Криминалистическая методика**	**Г** Использование естественно-технических знаний и устройств (трасология, габитоскопия, баллистика)

Запишите выбранные Буквы под соответствующими Цифрами

1	**2**	**3**	**4**

Ответ:

1	**2**	**3**	**4**
Б	**В**	**А**	**Г**

Запишите выбранные Буквы под соответствующими Цифрами

1	**2**	**3**	**4**

Ответ:

1	**2**	**3**	**4**
В	**Г**	**А**	**Б**

<table>
<tr>
<td>2.</td>
<td>Тема 2. Действия участкового уполномоченного полиции при приеме административного участка. Ведение служебной документации</td>
<td>ОПК-10 Способен осуществлять действия по силовому пресечению правонарушений, задержанию и сопровождению правонарушителей, правомерно и эффективно применять и использовать табельное оружие, специальные средства, криминалистическую и специальную технику, применяемые в деятельности правоохранительных органов, по линии которых осуществляется подготовка</td>
<td>ИОПК10.3. Владеет: навыки осуществления действий по силовому пресечению правонарушений, задержанию и сопровождению правонарушителей, правомерно и эффективно применять и использовать табельное оружие, специальные средства, криминалистическую и специальную технику, применяемые в деятельности правоохранительных органов, по линии которых осуществляет</td>
<td>Тип задания 1. Задания закрытого типа на установление соответствия</td>
<td>
Установите соответствие между группами методов и конкретными методами исследования в криминалистике. К каждой позиции, данной в левом столбце, подберите соответствующую позицию из правого столбца.
<table>
<tr><th colspan="2">Группа методов</th><th colspan="2">Конкретный метод</th></tr>
<tr><td>1</td><td>Всеобщий метод</td><td>А</td><td>Профилирование, ольфакторный анализ, антропометрия</td></tr>
<tr><td>2</td><td>Общенаучные методы</td><td>Б</td><td>Материалистическая диалектика</td></tr>
<tr><td>3</td><td>Специальные методы</td><td>В</td><td>Наблюдение, описание, измерение, эксперимент, моделирование</td></tr>
</table>
Запишите выбранные Буквы под соответствующими Цифрами
<table>
<tr><th>1</th><th>2</th><th>3</th></tr>
<tr><td></td><td></td><td></td></tr>
</table>
Ответ:
<table>
<tr><th>1</th><th>2</th><th>3</th></tr>
<tr><td>Б</td><td>В</td><td>А</td></tr>
</table>
</td>
<td>
Установите соответствие между научными функциями и их значением в криминалистике. К каждой позиции, данной в левом столбце, подберите соответствующую позицию из правого столбца.
<table>
<tr><th colspan="2">Функция</th><th colspan="2">Значение</th></tr>
<tr><td>1</td><td>Объяснительная</td><td>А</td><td>Предсказание развития преступной деятельности и направлений совершенствования средств борьбы с ней</td></tr>
<tr><td>2</td><td>Прогностическая</td><td>Б</td><td>Раскрытие сущности процессов, закономерностей и фактов, входящих в предмет науки</td></tr>
<tr><td>3</td><td>Синтезирующая</td><td>В</td><td>Упорядочивание накопленных знаний, создание теорий и учений на основе анализа практики</td></tr>
</table>
Запишите выбранные Буквы под соответствующими Цифрами
<table>
<tr><th>1</th><th>2</th><th>3</th></tr>
<tr><td></td><td></td><td></td></tr>
</table>
Ответ:
<table>
<tr><th>1</th><th>2</th><th>3</th></tr>
<tr><td>Б</td><td>А</td><td>В</td></tr>
</table>
</td>
</tr>
</table>

		специалистов, оказывать первую помощь, обеспечивать личную безопасность и безопасность граждан в процессе решения служебных задач профессиональной деятельности	ся подготовка специалистов, оказания первой помощи, обеспечивания личной безопасности и безопасность граждан в процессе решения служебных задач профессиональной деятельности			
3.	Тема 3. Действия УУП при проведении профилактического обхода административного участка	ОПК-10 Способен осуществлять действия по силовому пресечению правонарушений, задержанию и сопровождению правонарушителей, правомерно и эффективно применять и использовать	ИОПК10.3. Владеет: навыки осуществления действий по силовому пресечению правонарушений, задержанию и сопровождению правонарушителей, правомерно и эффективно применять и	Тип задания 2. Задания закрытого типа на установление последовательности	**Предположим, Вам как эксперту-криминалисту предоставили следообразующий объект и следовоспринимаюий объект в сочетании с процессуальными материалами, которые позволяют установить порядок контактов при краже. Установите правильную хронологическую последовательность взаимодействия объектов при образовании следа-отображения**: А) Период изменения состояния следа под воздействием внешней среды (старение следа) Б) Непосредственный контакт идентификатора и идентифицируемого объекта В) Существование объекта в следообразующем состоянии (до	**Предположим, Вам как эксперту-криминалисту предоставили запись с камеры видеонаблюдения, где виден подозреваемый в совершении кражи, имеются очные показания свидетелей и личные фотографии. Установите правильную последовательность стадий идентификационного исследования (от начала к завершению):** А) Сравнительное исследование (сопоставление признаков) Б) Раздельное изучение объектов (анализ свойств каждого объекта в отдельности). В) Формирование вывода (тождество установлено, исключено или не решено) Г) Оценка результатов и определение значимости выявленных совпадений или различий

		табельное оружие, специальные средства, криминалистическую и специальную технику, применяемые в деятельности правоохранительных органов, по линии которых осуществляется подготовка специалистов, оказывать первую помощь, обеспечивать личную безопасность и безопасность граждан в процессе решения служебных задач профессиональной деятельности	использовать табельное оружие, специальные средства, криминалистическую и специальную технику, применяемые в деятельности правоохранительных органов, по линии которых осуществляется подготовка специалистов, оказания первой помощи, обеспечивания личной безопасности и безопасность граждан в процессе решения служебных задач профессиональной		контакта) Г) Фиксация следа специалистом в ходе осмотра места происшествия Д) Анализ для идентификации в лаборатории Запишите соответствующую последовательность букв слева направо: | | | | | | **Ответ:** | **В** | **Б** | **А** | **Г** | **Д** |	Д) Осмотр объектов и определение их пригодности для идентификации Запишите соответствующую последовательность букв слева направо: | | | | | | **Ответ:** | **Д** | **Б** | **А** | **Г** | **В** |

			деятельности			
4.	Тема 3. Действия УУП при проведении профилактического обхода административного участка	ОПК-10 Способен осуществлять действия по силовому пресечению правонарушений, задержанию и сопровождению правонарушителей, правомерно и эффективно применять и использовать табельное оружие, специальные средства, криминалистическую и специальную технику, применяемые в деятельности правоохранительных органов, по линии которых осуществляет	ИОПК10.3. Владеет: навыки осуществления действий по силовому пресечению правонарушений, задержанию и сопровождению правонарушителей, правомерно и эффективно применять и использовать табельное оружие, специальные средства, криминалистическую и специальную технику, применяемые в деятельности правоохранительных органов, по линии которых	Тип задания 2. Задания закрытого типа на установление последовательности	**Предположим, Вам как эксперту-криминалисту предоставили материалы по уголовному делу с различными видами вещественных доказательств. Установите логическую последовательность этапов работы с версией:** А) Выведение следствий из каждой версии (ответы на вопрос: «Если версия верна, то какие следы и факты должны существовать?») Б) Проверка выведенных следствий путем проведения следственных и розыскных действий В) Анализ фактического материала и выдвижение возможных объяснений события (формулирование версий) Г) Сопоставление полученных результатов с версией и принятие решения о её подтверждении или опровержении Д) Составление отчетных документов Запишите соответствующую последовательность букв слева направо: | | | | | | | **Ответ:** **| В | А | Б | Г | Д |**	**Предположим, Вам как руководителю СОГ необходимо составить план оперативно-следственных действий по уголовному делу с различными видами вещественных доказательств. Установите последовательность действий следователя при составлении плана на начальном этапе**: А) Определение тактики проведения конкретных следственных действий Б) Анализ исходной информации и оценка следственной ситуации В) Постановка задач расследования (что нужно выяснить) Г) Определение сроков и исполнителей намеченных мероприятий Д) Выделение основных версий Запишите соответствующую последовательность букв слева направо: | | | | | | | **Ответ:** **| Б | Д | В | А | Г |**

		ся подготовка специалистов, оказывать первую помощь, обеспечивать личную безопасность и безопасность граждан в процессе решения служебных задач профессиональной деятельности	осуществляется подготовка специалистов, оказания первой помощи, обеспечивания личной безопасности и безопасность граждан в процессе решения служебных задач профессиональной деятельности			
5.	Тема 5. Осуществление УУП контроля за осужденными к мерам наказания, не связанных с лишением свободы. Взаимодействие с ФСИН России	ОПК-10 Способен осуществлять действия по силовому пресечению правонарушений, задержанию и сопровождению правонарушителей, правомерно и эффективно применять и	ИОПК10.3. Владеет: навыки осуществления действий по силовому пресечению правонарушений, задержанию и сопровождению правонарушителей, правомерно и эффективно	Тип задания 3. Задания комбинированного типа, предполагающие выбор одного правильного ответа из предложенных с последующим Обоснован	**Выберите как называется свойство следа-отображения, заключающееся в способности сохранять информацию о внешнем строении следообразующего объекта?** Обоснуйте свой выбор А) Наглядность Б) Относимость В) Адекватность (отображаемость) Г) Неизменяемость **Ответ: В)** **Обоснование выбора ответа:** Механизм преступления базируется на свойстве отражения материи. Адекватность (или закономерная связь) означает, что признаки объекта-инициатора при контакте закономерно и достаточно точно передаются объекту-акцептору. Это	**Выберите к какой группе отражений в механизме преступления относятся «идеальные следы»?** Обоснуйте свой выбор А) Изменения в топографии местности Б) Запах, оставленный на одежде В) Мысленные образы в памяти очевидцев Г) Электронные логи на сервере **Ответ: В)** **Обоснование выбора ответа:** В криминалистике следы делятся на материальные (физические изменения предметов) и идеальные (субъективные образы в сознании людей). Память человека фиксирует элементы механизма преступления через восприятие, что является специфическим психическим

		использовать табельное оружие, специальные средства, криминалистическую и специальную технику, применяемые в деятельности правоохранительных органов, по линии которых осуществляется подготовка специалистов, оказывать первую помощь, обеспечивать личную безопасность и безопасность граждан в процессе решения служебных задач профессиональной	применять и использовать табельное оружие, специальные средства, криминалистическую и специальную технику, применяемые в деятельности правоохранительных органов, по линии которых осуществляется подготовка специалистов, оказания первой помощи, обеспечивания личной безопасности и безопасность граждан в процессе решения служебных задач профессионал	ие выбора ответам своего выбора	позволяет проводить идентификацию и диагностику по оставленным следам.	процессом отражения действительности.

		деятельности	ьной деятельности			
6	Тема 6. Индивидуальна я профилактическая работа УУП с несовершеннолетними, проживающими на административном участке и состоящим на учете в ПДН. Взаимодействие УУП с ПДН	ОПК-10 Способен осуществлять действия по силовому пресечению правонарушений, задержанию и сопровождению правонарушителей, правомерно и эффективно применять и использовать табельное оружие, специальные средства, криминалистическую и специальную технику, применяемые в деятельности правоохранительных органов, по линии которых	ИОПК10.3. Владеет: навыки осуществления действий по силовому пресечению правонарушений, задержанию и сопровождению правонарушителей, правомерно и эффективно применять и использовать табельное оружие, специальные средства, криминалистическую и специальную технику, применяемые в деятельности правоохранительных органов, по линии	Тип задания 3. Задания комбинированного типа, предполагающие выбор одного правильного ответа из предложенных с последующим Обоснование выбора ответам своего выбора	**Выберите к какой группе методов криминалистической техники относится использование рентгеновской установки для обнаружения вложений в тайниках?**Обоснуйте свой выбор. А) Методы фиксации информации Б) Методы моделирования В) Физические методы обнаружения и исследования Г) Антропометрические методы **Ответ: В)** **Обоснование выбора ответа:** Рентгеноскопия основана на использовании проникающего излучения и физических свойств поглощения лучей различными материалами. Поскольку этот метод использует физические закономерности для выявления невидимых или скрытых объектов, он классифицируется как естественно-научный (физический) метод техники.	**Выберитечто из перечисленного относится к «превентивным» (предупредительным) задачам криминалистической техники?** Обоснуйте свой выбор. А) Восстановление удаленных файлов с жесткого диска Б) Изготовление посмертных масок В) Установка на ценные бумаги специальных защитных знаков и меток Г) Проведение судебно-баллистической экспертизы **Ответ: В)** **Обоснование выбора ответа:** Одной из функций криминалистической техники является предупреждение преступлений. Разработка и внедрение химических ловушек, водяных знаков, голограмм и других средств защиты направлены на создание условий, затрудняющих совершение преступления (подделку) или облегчающих обнаружение преступника «по горячим следам».

		осуществляется подготовка специалистов, оказывать первую помощь, обеспечивать личную безопасность и безопасность граждан в процессе решения служебных задач профессиональной деятельности	которых осуществляется подготовка специалистов, оказания первой помощи, обеспечивания личной безопасности и безопасность граждан в процессе решения служебных задач профессиональной деятельности			
7	Тема 7. Особенности несения службы УУП в городе, а также на административном участке с образовательным учреждением	ОПК-10 Способен осуществлять действия по силовому пресечению правонарушений, задержанию и сопровождению правонарушителей, правомерно и эффективно	ИОПК10.3. Владеет: навыки осуществления действий по силовому пресечению правонарушений, задержанию и сопровождению правонарушителей, правомерно и	Тип задания 4. Задания комбинированного типа, предполагающие выбор нескольких ответов из предложенных с последующим Обоснован	**Выберите какие виды съемок обязательно проводятся при фиксации места происшествия для обеспечения наглядности и точности масштабов?** Выберите несколько вариантов и обоснуйте свой выбор. А) Ориентирующая съемка Б) Обзорная съемка В) Узловая съемка Г) Детальная съемка Д) Художественная съемка **Ответ: А, Б, В, Г.** **Обоснование выбора ответа:** Это четыре классических метода (стадии) криминалистической съемки, идущие от общего к частному.	**Выберите какие действия технического характера необходимы для надлежащей фиксации данных при изъятии мобильного телефона или компьютера?** Выберите несколько вариантов и обоснуйте свой выбор. А) Фотофиксация внешнего вида и разъемов устройства Б) Хеширование (вычисление контрольных сумм) данных В) Упаковка в экранирующий пакет (клетку Фарадея) Г) Форматирование носителя для проверки его работоспособности Д) Отражение в протоколе серийного номера (IMEI/SN)

		применять и использовать табельное оружие, специальные средства, криминалистическую и специальную технику, применяемые в деятельности правоохранительных органов, по линии которых осуществляется подготовка специалистов, оказывать первую помощь, обеспечивать личную безопасность и безопасность граждан в процессе решения служебных задач профессионал	эффективно применять и использовать табельное оружие, специальные средства, криминалистическую и специальную технику, применяемые в деятельности правоохранительных органов, по линии которых осуществляется подготовка специалистов, оказания первой помощи, обеспечивания личной безопасности и безопасность граждан в процессе решения служебных задач	ие выбора ответам своего выбора	• **Ориентирующая** фиксирует место вместе с окружающей обстановкой. • **Обзорная** — само место происшествия. • **Узловая** — наиболее важные группы следов. • **Детальная** — конкретные следы с использованием масштабной линейки. • Вариант Д в криминалистике не применяется, так как документальная точность важнее эстетики.	**Ответ: А, Б, В, Д.** **Обоснование выбора ответа:** • **А и Д** фиксируют индивидуальные признаки предмета. • **Б (хеширование)** необходимо для доказательства того, что информация не изменялась после изъятия. • **В (экранирование)** блокирует удаленный доступ к устройству (дистанционное стирание данных). • Вариант Г категорически запрещен, так как форматирование уничтожает доказательственную информацию.

		ьной деятельности	профессиональной деятельности			
8	Тема 8. Особенности несения службы УУП в сельской местности	ОПК-10 Способен осуществлять действия по силовому пресечению правонарушений, задержанию и сопровождению правонарушителей, правомерно и эффективно применять и использовать табельное оружие, специальные средства, криминалистическую и специальную технику, применяемые в деятельности правоохранительных органов, по линии	ИОПК10.3. Владеет: навыки осуществления действий по силовому пресечению правонарушений, задержанию и сопровождению правонарушителей, правомерно и эффективно применять и использовать табельное оружие, специальные средства, криминалистическую и специальную технику, применяемые в деятельности правоохранительных органов, по	Тип задания 4. Задания комбинированного типа, предполагающие выбор нескольких ответов из предложенных с последующим Обоснование выбора ответам своего выбора	**Выберите какие технические приемы необходимо использовать при изготовлении гипсового слепка со следа на снегу в морозную погоду для предотвращения разрушения следа?** Выберите несколько вариантов и обоснуйте свой выбор. А) Предварительное укрепление следа лаком для волос или специальным аэрозолем. Б) Использование горячей воды для разведения гипса. В) Использование воды с температурой, близкой к 0°С, или добавление в нее снега. Г) Припудривание следа сухим порошком гипса через сито перед заливкой («снежная подушка»). Д) Применение магнитных порошков. **Ответ: А, В, Г.** **Обоснование выбора ответа:** • **А** — аэрозольная фиксация «скрепляет» хрупкие кристаллы снега. • **В** — холодная вода необходима, чтобы гипс не растопил детали следа при контакте. • **Г** — слой сухого гипса поглощает лишнюю влагу и создает защитный барьер. • Вариант Б приведет к немедленному уничтожению (таянию) следа. Вариант Д применяется для выявления потожировых следов на твердых поверхностях.	**Выберите какие технико-криминалистические средства применяются для фиксации (выявления) невидимых потожировых следов на пористых поверхностях (бумага, картон)?** Выберите несколько вариантов и обоснуйте свой выбор. А) Пары йода (в йодных трубках). Б) Раствор нингидрина в ацетоне. В) Окуривание парами цианакрилата (в камерах). Г) Заливка гипсом. Д) Применение лазера (источников экспертного света). **Ответ: А, Б, В, Д.** **Обоснование выбора ответа:** • **А, Б и В** — химические и физико-химические методы, вступающие в реакцию с аминокислотами или жирами пота, делая след видимым для последующей фотофиксации. • **Д** — позволяет выявить люминесценцию следов без изменения их структуры. • Вариант Г (гипс) используется для фиксации рельефа объемных следов и совершенно непригоден для поиска потожировых отпечатков на бумаге.

		которых осуществляется подготовка специалистов, оказывать первую помощь, обеспечивать личную безопасность и безопасность граждан в процессе решения служебных задач профессиональной деятельности	линии которых осуществляется подготовка специалистов, оказания первой помощи, обеспечивания личной безопасности и безопасность граждан в процессе решения служебных задач профессиональной деятельности			
9	Тема 9. Деятельность УУП, связанная с рассмотрением обращений граждан. Прием населения обслуживаемого участка в участковом пункте полиции	ОПК-12 Способен осуществлять профилактику, предупреждение правонарушений, выявлять и устранять причины и условия, способствующие их совершению	ИОПК12.3. Владеет: навыки применения методов психической регуляции для оптимизации собственной профессиональной деятельности и психического	Тип задания 5. Задания открытого типа с развернутым ответом	**Предположим, Вам как эксперту-криминалисту, согласно протокола места происшествия, необходимо рассчитать с какой высоты был произведен выстрел.** Снижением траектории на такой дистанции можно пренебречь. Содержание протокола места происшествия: Пуля прошла сквозь два оконных стекла, расположенных на расстоянии 0,5 м друг от друга. Пробоина в первом стекле находится на высоте 160 см, во втором — 155 см.Позиция стрелка находилась в 10 метрах от первого стекла. **Ответ: 2,6 метра**	**Предположим, Вам как эксперту-криминалисту, согласно представленных данных, необходимо рассчитать время производства выстрела согласно условиям:** при задержании подозреваемого в 20:00 температура ствола его пистолета составила \(35^{\circ }\)C. Температура воздуха — \(20^{\circ }\)C. Известно, что после 5 выстрелов ствол нагревается до \(60^{\circ }\)C и остывает со скоростью примерно \(2^{\circ }\)C в минуту **Ответ**: **19:47–19:48**. **Обоснование ответа**: Выстрелы были

			состояния, в том числе в сложных и экстремальных условиях, применения психологических методов, приемы и средства профессионального общения, предупреждать и конструктивно разрешать конфликтные ситуации в процессе профессиональной деятельности, обеспечивать решение профессиональных задач психологическими методами, средствами и приемами		**Обоснование ответа**: Выстрел был произведен с высоты **2,6 метра** (вероятно, со второго этажа или возвышенности). Вычисляем снижение пули на отрезке между стеклами: \(\Delta h=160-155=5\) см (\(0,05\) м). Находим коэффициент снижения на 1 метр пути: \(K=0,05/0,5=0,1\) (пуля опускается на 10 см каждый метр) Рассчитываем высоту в точке выстрела (на 10 метров назад от первого стекла):\(H=H_{1}+(K\cdot L)=1,60+(0,1\cdot 10)=1,60+1,0=2,6\) м.	произведены примерно в **19:47–19:48**. Разница температур между пиковой и текущей: \(60-35=25^{\circ }\)С.Время остывания: \(25/2=12,5\) минут.Время события: 20:00 минус 12,5 минут.
10.	Тема 10. Отчет УУП перед населением	ОПК-12 Способен осуществлять профилактику,	ИОПК12.3. Владеет: навыки	Тип задания 2. Задания закрытого	**Предположим, Вам как эксперту-криминалисту, согласно представленных данных, необходимо установить: соответствует ли оттиск**	**Предположим, Вам как эксперту-криминалисту, согласно представленных данных, необходимо установить соответствие договора**

	административного участка	предупреждение правонарушений, выявлять и устранять причины и условия, способствующие их совершению	применения методов психической регуляции для оптимизации собственной профессиональной деятельности и психического состояния, в том числе в сложных и экстремальных условиях, применения психологических методов, приемы и средства профессионального общения, предупреждать и конструктивно разрешать конфликтные ситуации в процессе профессиональной деятельности, обеспечивать	типа на установление последовательности	**печати на договоре аренды той, что используется в организации. Установите последовательность этапов идентификации печати по её оттиску:** А) Выявление частных признаков (дефекты клише, специфические наклоны знаков) Б) Сопоставление (наложение или совмещение) исследуемого оттиска с образцами В) Определение способа нанесения оттиска (фабричное клише, принтер, кустарное изготовление) Г) Анализ общих признаков (форма, размер, содержание текста) Д) Формирование заключения Запишите соответствующую последовательность букв слева направо: | | | | | | | **Ответ:** **В Г А Б Д**	**аренды, аналогичным документам заключаемым в организации. Установите правильную последовательность стадий экспертного исследования документа:** А) Детальное исследование (применение специальных инструментальных методов: УФ, ИК, микроскопия) Б) Предварительное ознакомление с документом (осмотр, определение вида, состояния). В) Оценка результатов и формирование экспертных выводов Г) Фиксация общего вида документа (фотографирование по правилам судебной фотографии) Д) Синтез полученных данных и сравнение с образцами (если они имеются) Запишите соответствующую последовательность букв слева направо: | | | | | | | **Ответ:** **Б Г А Д В**

			решение профессиональных задач психологическими методами, средствами и приемами			
11.	Тема 11. Деятельность УУП по охране общественного порядка и обеспечению общественной безопасности на обслуживаемой территории	ОПК-12 Способен осуществлять профилактику, предупреждение правонарушений, выявлять и устранять причины и условия, способствующие их совершению	ИОПК12.3. Владеет: навыки применения методов психической регуляции для оптимизации собственной профессиональной деятельности и психического состояния, в том числе в сложных и экстремальных условиях, применения психологических методов, приемы и средства профессионального общения,	Тип задания 4. Задания комбинированного типа, предполагающие выбор нескольких ответов из предложенных с последующим Обоснование выбора ответам своего выбора	**Выберите какие требования должны соблюдаться при сборе запаховых проб на месте происшествия для обеспечения их пригодности к экспертизе?**Выберите несколько вариантов и обоснуйте свой выбор. А) Использование чистых хлопчатобумажных салфеток (байка, фланель) Б) Продолжительность контакта салфетки-адсорбента с объектом не менее 30–60 минут В) Обязательное увлажнение объекта водой перед сбором запаха Г) Упаковка проб в герметичные стеклянные банки или фольгу Д) Изъятие «фоновых» проб воздуха с места осмотра **Ответ**: А, Б, Г, Д. **Обоснование выбора ответа**: А — хлопковая ткань обладает лучшими адсорбирующими свойствами. Б — это время необходимо для диффузии молекул запаха в ткань. Г — герметичность предотвращает улетучивание молекул и загрязнение посторонними запахами. Д — фоновая проба нужна эксперту для исключения влияния посторонних запахов	**Выберите какие категории объектов являются лучшими источниками для получения концентрированного индивидуального запаха человека?**Выберите несколько вариантов и обоснуйте свой выбор А) Предметы одежды, носившиеся длительное время (воротники, стельки) Б) Следы крови и капли пота В) Металлические предметы, находившиеся в кратковременном контакте (ключи) Г) Волосы человека Д) Гладкие пластиковые поверхности, протертые спиртом **Ответ: А, Б, Г.** **Обоснование выбора ответа:** • **А, Б и Г** содержат большое количество органических выделений (эпителий, жир, белки), которые являются «носителями» и «стабилизаторами» индивидуального запаха. • Вариант В — металл плохо удерживает запах из-за низкой пористости при коротком контакте. • Вариант Д — спирт разрушает молекулы органики и сам обладает резким запахом, препятствующим анализу.

			предупреждать и конструктивно разрешать конфликтные ситуации в процессе профессиональной деятельности, обеспечивать решение профессиональных задач психологическими методами, средствами и приемами		места (бензин, гарь). Вариант В неверен: излишняя влага способствует гниению органики в пробе и портит запах.	
12	Тема 12. Деятельность УУП по контролю за частной детективной и охранной деятельностью, и оборотом оружия на административном участке	ОПК-12 Способен осуществлять профилактику, предупреждение правонарушений, выявлять и устранять причины и условия, способствующие их совершению	ИОПК12.3. Владеет: навыки применения методов психической регуляции для оптимизации собственной профессиональной деятельности и психического состояния, в том числе в	Тип задания 3. Задания комбинированного типа, предполагающие выбор одного правильного ответа из предложенных с последующим Обоснован	**Предположим, Вам как эксперту-криминалисту, согласно представленных данных, необходимо определить какое основное правило должно соблюдаться при описании внешности по методу «словесного портрета» для криминалистического учета?** А) Описание дается произвольно в художественном стиле Б) Описание ведется от общего к частному и сверху вниз В) Описываются только необычные (дефектные) черты лица Г) Описание ведется в сравнении с внешностью самого следователя **Ответ: Б)**	**Предположим, Вам как эксперту-криминалисту, согласно представленных данных, необходимо определить что из перечисленного в габитоскопии считается «особой приметой»?** А) Высокий рост и среднее телосложение Б) Татуировка на тыльной стороне кисти В) Прямой профиль спинки носа Г) Карий цвет глаз **Ответ: Б)** **Обоснование выбора ответа:** Особые приметы — это редкие, индивидуализирующие признаки, которые резко выделяют человека из массы людей. К ним относятся шрамы, татуировки, родимые пятна или физические

			сложных и экстремальных условиях, применения психологических методов, приемы и средства профессионального общения, предупреждать и конструктивно разрешать конфликтные ситуации в процессе профессиональной деятельности, обеспечивать решение профессиональных задач психологическими методами, средствами и приемами	ие выбора ответам своего выбора	**Обоснование выбора ответа:** Это классический научный принцип габитоскопии. Последовательность «от общего (пол, возраст, рост) к частному (детали лица)» и строгое направление «сверху вниз» (голова, лицо, шея, плечи и т.д.) обеспечивают полноту описания и единообразие данных, что необходимо для эффективного поиска по базам данных криминалистических учетов.	недостатки. Рост, цвет глаз и форма носа являются общими анатомическими признаками, так как встречаются у большой группы лиц.
13	Тема 13. Компетенция УУП по выявлению и пресечению	ОПК-12 Способен осуществлять профилактику, предупреждение	ИОПК12.3. Владеет: навыки применения методов	Тип задания 3. Задания комбинированного типа,	**Выберите к какому виду учетов относится коллекция пуль, гильз и патронов со следами оружия, изъятых с мест нераскрытых преступлений?**Обоснуйте свой выбор. А) Алфавитно-дактилоскопический учет	**Выберите какой объект является основным для постановки на федеральный учет генетической информации (ДНК)?**Обоснуйте свой выбор. А) Цифровая фотография сетчатки глаза

	административных правонарушений в сфере паспортно-визового и регистрационного режима на административном участке	правонарушений, выявлять и устранять причины и условия, способствующие их совершению	психической регуляции для оптимизации собственной профессиональной деятельности и психического состояния, в том числе в сложных и экстремальных условиях, применения психологических методов, приемы и средства профессионального общения, предупреждать и конструктивно разрешать конфликтные ситуации в процессе профессиональной деятельности, обеспечивать решение профессионал	предполагающие выбор одного правильного ответа из предложенных с последующим Обоснование выбора ответам своего выбора	Б) Субъективно-портретный учет В) Пулегильзотека (криминалистический учет орудий совершения преступлений) Г) Учет без вести пропавших лиц **Ответ:** В) **Обоснование выбора ответа**: Пулегильзотека является классическим объектовым учетом в системе МВД. Её цель — установить факт использования одного и того же экземпляра оружия при совершении разных преступлений. Это достигается путем сравнения микрорельефа на стреляных гильзах и пулях, хранящихся в базе, с вновь изъятыми объектами.	Б) Образцы биологического материала (кровь, буккальный эпителий), изъятые у осужденных или с мест происшествий В) Копия подписи подозреваемого Г) Сведения об отпечатках обуви **Ответ:** Б) **Обоснование выбора ответа:** Федеральная база данных геномной информации (ФБДГИ) — это один из самых эффективных учетов современности. Она позволяет идентифицировать личность по микроследам (капле пота, волосу), оставленным на месте преступления, путем сравнения профиля ДНК со следа с профилями лиц, уже находящихся в базе. С 2024–2025 гг. круг лиц, подлежащих обязательной геномной регистрации, значительно расширен законом.

			ьных задач психологическими методами, средствами и приемами			
14	Тема 14. Деятельность УУП по противодействию экстремизму и терроризму на административном участке	ОПК-12 Способен осуществлять профилактику, предупреждение правонарушений, выявлять и устранять причины и условия, способствующие их совершению	ИОПК12.3. Владеет: навыки применения методов психической регуляции для оптимизации собственной профессиональной деятельности и психического состояния, в том числе в сложных и экстремальных условиях, применения психологических методов, приемы и средства профессионального общения, предупреждать и	Тип задания 3. Задания комбинированного типа, предполагающие выбор одного правильного ответа из предложенных с последующим Обоснование выбора ответам своего выбора	**Выберите какая современная тактическая рекомендация стала обязательной при проведении следственных действий в условиях цифровизации?** Обоснуйте свой выбор. А) Полный отказ от бумажных протоколов Б) Привлечение специалиста в области IT для обеспечения сохранности цифровых следов («тактика обеспечения цифровой чистоты») В) Обязательный допрос всех контактов подозреваемого в социальных сетях Г) Использование детектора лжи при каждом осмотре компьютера **Ответ: Б)** **Обоснование выбора ответа:** В 2025 году тактика включает обязательный учет цифровой среды. Неправильные действия со смартфоном или сервером (например, попытка входа без блокировки удаленного доступа) могут привести к уничтожению доказательств. Тактическая грамотность следователя сегодня предполагает участие профильных специалистов для нейтрализации рисков дистанционного стирания данных.	**Выберите что представляет собой «тактическая комбинация» в процессе расследования?**Обоснуйте свой выбор. А) План проведения одного конкретного следственного действия Б) Совокупность следственных действий и оперативно-розыскных мероприятий, проводимых для решения конкретной задачи В) Группа следователей, работающая по одному делу Г) Сочетание нескольких методов допроса одного лица **Ответ: Б)** **Обоснование выбораответа:** Тактическая комбинация — это сложная структура. Например, чтобы задержать преступника с поличным, следователь комбинирует наблюдение (ОРМ), задержание (процессуальное действие) и немедленный обыск. Такое сочетание дает больший эффект, чем действия, проведенные разрозненно.

			конструктивно разрешать конфликтные ситуации в процессе профессиональной деятельности, обеспечивать решение профессиональных задач психологическими методами, средствами и приемами			
15	Тема 15. Взаимодействие УУП с иными подразделениями ми ОВД, органами государственной власти, местного самоуправления, общественными объединениями и гражданами	ОПК-12 Способен осуществлять профилактику, предупреждение правонарушений, выявлять и устранять причины и условия, способствующие их совершению	ИОПК12.3. Владеет: навыки применения методов психической регуляции для оптимизации собственной профессиональной деятельности и психического состояния, в том числе в сложных и экстремальны	Тип задания 3. Задания комбинированного типа, предполагающие выбор одного правильного ответа из предложенных с последующим Обоснование выбора ответам	**Определите какая форма взаимодействия между следователем и оперативным сотрудником является процессуальной (регламентированной законом)?** Обоснуйте свой выбор. А) Совместное планирование расследования Б) Письменное поручение следователя органу дознания о проведении ОРМ В) Обмен оперативной информацией на оперативных совещаниях Г) Взаимное информирование о личных качествах подозреваемого **Ответ: Б)** **Обоснование выбора ответа:** Взаимодействие делится на процессуальное (основанное на нормах УПК) и непроцессуальное	**Определите какая из перечисленных задач является основной для следственно-оперативной группы, выехавшей на место происшествия?** Обоснуйте свой выбор. А) Осуществление прокурорского надзора за полицией Б) Согласование действий со СМИ В) Совпадение во времени процесса закрепления доказательств и проведения мероприятий по поиску преступника «по горячим следам» Г) Назначение судебных экспертиз до осмотра места происшествия **Ответ: В)** **Обоснование выбора ответа:** Смысл создания СОГ заключается в достижении синергии. Пока следователь выполняет медленную и кропотливую работу по

			х условиях, применения психологических методов, приемы и средства профессионального общения, предупреждать и конструктивно разрешать конфликтные ситуации в процессе профессиональной деятельности, обеспечивать решение профессиональных задач психологическими методами, средствами и приемами	своего выбора	(организационное). Письменное поручение (ст. 38, 152 УПК РФ) — это строго регламентированный документ, обязательный для исполнения органом дознания. Остальные варианты (планирование, совещания) являются важными организационными формами, но законом детально не описываются и носят рабочий характер.	фиксации следов (процессуальная часть), оперативные сотрудники немедленно используют полученную информацию для преследования преступника, опроса очевидцев и блокировки путей отхода (оперативная часть). Это максимально сокращает временной разрыв между событием и поимкой виновного.