Документ подписан простой электронной подписью
Информация о владельце:
ФИО: Гриб Владислав Валерьевич
Должность: Ректор
Дата подписания: 01.10.2026 17:48:31
Уникальный программный ключ:
637517d24e103c3db032acf37e839d98ec1c5bb2f5eb89c29abfcd7f43985447

Образовательное частное учреждение высшего образования
«МОСКОВСКИЙУНИВЕРСИТЕТИМЕНИА.С.ГРИБОЕДОВА»
(ИМПЭ им. А.С. Грибоедова)

ЮРИДИЧЕСКИЙ ИНСТИТУТ

УТВЕРЖДАЮ:
Директор
Юридического института
_____ И.А. Близнец/
«23» декабря 2025

ФОНДОЦЕНОЧНЫХСРЕДСТВ

по учебной дисциплине:

Криминалистика
Укрупненная группа специальностей 40.00.00

Специальность
40.05.04«Судебная и прокурорская деятельность»
(уровень специалитета**)**

Специализация: прокурорская деятельность

Формы обучения: очная, заочная

Москва

Фонд оценочных средств для дисциплины «Криминалистика». Укрупненная группа специальностей 40.00.00 Юридические науки Направление подготовки 40.05.04 «Судебная и прокурорская деятельность», Специализация: прокурорская деятельность/ В.Ю. Панченко. – М.: ИМПЭ им. А.С. Грибоедова

Фонд оценочных средств является неотъемлемой частью рабочей программы дисциплины «Криминалистика».

Разработчик: В.Ю. Панченко

Заведующий кафедрой: 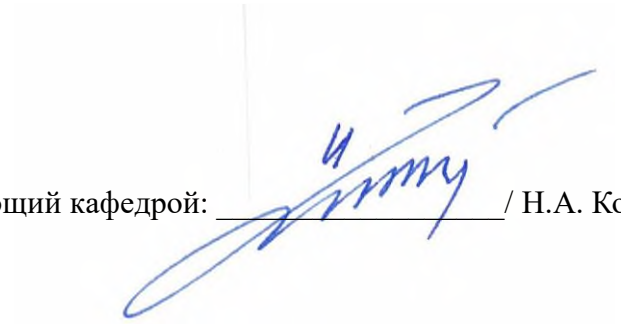/ Н.А. Колоколов

1. ФОНД ОЦЕНОЧНЫХ СРЕДСТВ ДЛЯ ТЕКУЩЕГО КОНТРОЛЯ УСПЕВАЕМОСТИ, ПРОМЕЖУТОЧНОЙ АТТЕСТАЦИИ ОБУЧАЮЩИХСЯ ПО ДИСЦИПЛИНЕ

Настоящий Фонд оценочных средств (ФОС) по дисциплине «Криминалистика» является неотъемлемым приложением к рабочей программе дисциплины (РПД) «Криминалистика». На данный ФОС распространяются все реквизиты утверждения, представленные в РПД по данной дисциплине.

2. ПЕРЕЧЕНЬ ОЦЕНОЧНЫХ СРЕДСТВ

Для определения качества освоения обучающимися учебного материала по дисциплине используются следующие оценочные средства:

№ п/п	Оценочное средство	Краткая характеристика оценочного средства	Представление оценочного средства в ФОС
1	Тестирование	Вид контроля, позволяющий оценить изученный теоретический материал.	Вопросы для проведения тестирования
2	Практические задания	Вид контроля, позволяющий оценить умение обучающегося применять осваиваемую компетенцию в практических ситуациях и при решении производственных задач	Задания (кейсы) к практическому занятию
3	Контрольная работа	Вид контроля, позволяющий определить результат освоения компетенций по дисциплине в рамках рассматриваемой темы, оцениваемый с помощью соответствующих индикаторов достижения компетенций	Задания контрольной работы
4	Самостоятельная работа	Вид контроля, позволяющий оценить проработку теоретического материала, изучение рекомендуемой литературы, выполнение практико-ориентированных заданий (заполнение таблиц, проведение сравнительного анализа, составление схем и др.), решение практических задач, создание презентаций, написание рефератов, подборку нормативного и иного материала и выполнение других заданий	Задания самостоятельной работы
5	Курсовая работа	Вид контроля, позволяющий выявить степень владения базовыми знаниями, умениями и навыками, необходимыми для обучения, и определить уровень владения новым материалом	Индивидуальные задания (темы) для курсовой работы
6	Экзамен	Вид контроля, позволяющий	Вопросы для

		выявить степень овладения знаниями, умениями и навыками, необходимыми для дальнейшего освоения образовательной программы подготовки	подготовки к экзамену

3. ПАСПОРТ ФОНДА ОЦЕНОЧНЫХ СРЕДСТВ ДИСЦИПЛИНЕ

3.1. Сопроводительная информация.

Разработчик	В.Ю. Панченко
Кафедра	организации судебной и прокурорско-следственной деятельности
Наименованиедисциплины	Криминалистика
Факультет / институт	Юридический институт
Направлениеподготовки / специальность	40.05.04 «Судебная и прокурорская деятельность», Специализация: прокурорская деятельность
Количество вопросоввоценочных заданиях (диапазон)	31/62
Общеевремятестирования(мин)	60
Общееколичествовопросов/заданийвФОС	31/62
Размещенность на веб-сайте Университета примерного перечня вопросов, заданий ФОС – для подготовки обучающихся к прохождению оценки (да / нет)	Да

3.2. Характеристика оцениваемых компетенций.

Код компетенции	Формулировка компетенции	Индикаторы достижения компетенции
ОПК-2	Способен определять правовую природу общественных отношений, профессионально квалифицировать факты и правоотношения	**ИОПК-2.1. Знает:** основы определения правовой природы общественных отношений, квалификации фактов и правоотношений; **ИОПК-2.2. Умеет:** определять правовую природу общественных отношений и профессионально квалифицировать факты и правоотношения; **ИОПК-2.3. Владеет:** навыками определения правовой природы общественных отношений и профессиональной квалификации фактов и правоотношений.
ПК-10	Способен реализовать мероприятия по получению юридически значимой информации, анализу, проверке, оценке и использовании ее в интересах расследования преступлений	**ИПК-10.1. З**нает криминалистические понятия и определения, систему криминалистики и закономерности ее развития, место криминалистики в системе юридических наук и связи криминалистики с юридическими, общественными, естественными, техническими и иными науками, общие и частные задачи криминалистики, принципы

		криминалистики, роль и задачи криминалистики в оптимизации деятельности правоохранительных органов по расследованию преступлений, специальные методы криминалистики, понятие признака в криминалистике и классификация признаков в криминалистической науке, положения криминалистического учения о фиксации доказательственной информации, методологию криминалистической идентификации, диагностики и криминалистической регистрации **ИПК-10.2.** Умеет квалифицировать и разграничивать различные виды преступлений, внедрять в следственную практику новые технико-криминалистические средства и средства программного обеспечения предварительного расследования, иные средства и методы криминалистики, положительный опыт, обеспечивать безопасность при производстве следственных и иных процессуальных действий, применять криминалистическую и специальную технику в ходе проведения следственных и иных процессуальных действий, оформлять результаты применения криминалистической и специальной техники при производстве следственных и иных процессуальных действий, расследовать (организовывать расследование) уголовного дела, привлекать экспертов и специалистов, иных лиц к производству осмотра места происшествия, выдвигать и проверять версии в ходе осмотра места происшествия, сочетать проведение осмотра места происшествия с результатами оперативно-розыскных мероприятий органов дознания. **ИПК-10.3. Владеет** навыками применения нормативных правовых актов в конкретных сферах юридической деятельности, реализовывать нормы материального и процессуального права в профессиональной деятельности, соблюдения в профессиональной деятельности требования правовых актов в области защиты государственной тайны и информационной безопасности, обеспечения соблюдения режима секретности, выполнения профессиональных задачи в особых условиях, чрезвычайных обстоятельствах и

		ситуациях, в условиях режима чрезвычайного положения, режима военного положения и режима контртеррористической операции, применения организационных и управленческих методов и приемов, организации работы коллектива исполнителей, планирования и организации служебную деятельность исполнителей, осуществления контроля и учета ее результатов

4. СОДЕРЖАНИЕ ОЦЕНОЧНЫХ СРЕДСТВ ТЕКУЩЕГО КОНТРОЛЯ

4.1. ТИПОВЫЕ ТЕСТОВЫЕ ЗАДАНИЯ.

Тесты содержат набор вопросов, в полном объеме охватывающие изученный теоретический материал по указанной теме (индикаторы ЗНАТЬ). Выполнение тестов позволяет определить результат освоения компетенций по дисциплине в рамках рассматриваемой темы, оцениваемый с помощью соответствующих индикаторов достижения компетенций. Индивидуальный тестовый сеанс для каждого обучающегося формируется по специальному алгоритму, обеспечивающему заданную тематическую структуру и пропорциональное наличие вопросов разного типа и сложности.

При формировании тестов необходимо использовать задания следующих типов:

Тип задания 1. Задания закрытого типа на установление соответствия.

Тип задания 2. Задания закрытого типа на установление последовательности.

Тип задания 3. Задания комбинированного типа, предполагающие выбор одного правильного ответа из предложенных с последующим Обоснование выбора ответам своего выбора.

Тип задания 4. Задания комбинированного типа, предполагающие выбор нескольких ответов из предложенных с последующим Обоснование выбора ответам своего выбора.

Тип задания 5. Задания открытого типа с развернутым ответом.

<table>
<tr><th>Тема</th><th>Код и формулировка компетенции</th><th>Индикаторы достижения компетенции</th><th>Тест по теме</th></tr>
<tr>
<td>Предмет, задачи и система криминалистики</td>
<td>ОПК-2
Способен определять правовую природу общественных отношений, профессионально квалифицировать факты и правоотношения</td>
<td>ИОПК-2.1. Знает: основы определения правовой природы общественных отношений, квалификации фактов и правоотношений;</td>
<td>
Установите соответствие между группами задач криминалистики и их конкретными примерами. К каждой позиции, данной в левом столбце, подберите соответствующую позицию из правого столбца.
<table>
<tr><th colspan="2">Группа задач</th><th colspan="2">Примеры задач</th></tr>
<tr><td>1</td><td>Общая задача</td><td>А</td><td>Изучение зарубежного опыта, разработка новых программных продуктов для анализа данных</td></tr>
<tr><td>2</td><td>Специальные задачи</td><td>Б</td><td>Содействие правоохранительным органам в борьбе с преступностью, обеспечении быстрого и полного раскрытия преступлений</td></tr>
<tr><td>3</td><td>Конкретные задачи</td><td>В</td><td>Разработка методов исследования новых видов следов (например, цифровых), совершенствование тактики следственных действий</td></tr>
<tr><td>4</td><td>Частные задачи</td><td>Г</td><td>Изучение траектории полета пули по конкретному уголовному делу</td></tr>
</table>
Запишите выбранные Буквы под соответствующими Цифрами
<table>
<tr><th>1</th><th>2</th><th>3</th><th>4</th></tr>
<tr><td></td><td></td><td></td><td></td></tr>
</table>
Ответ:
<table>
<tr><th>1</th><th>2</th><th>3</th><th>4</th></tr>
<tr><td>Б</td><td>В</td><td>А</td><td>Г</td></tr>
</table>
2. Установите соответствие между разделом системы криминалистики и изучаемыми в нем вопросами. К каждой позиции, данной в левом столбце, подберите соответствующую позицию из правого столбца.
<table>
<tr><th colspan="2">Раздел системы</th><th colspan="2">Изучаемые вопросы</th></tr>
<tr><td>1</td><td>Теоретические и методологические основы</td><td>А</td><td>Система приемов и рекомендаций по организации и планированию отдельных следственных действий</td></tr>
</table>
</td>
</tr>
</table>

<table>
<tr><th>Тема</th><th>Код и формулировка компетенции</th><th>Индикаторы достижения компетенции</th><th>Тест по теме</th></tr>
<tr><td></td><td></td><td></td><td>
<table>
<tr><td>2</td><td>Криминалистическая техника</td><td>Б</td><td>Учение о методах расследования конкретных видов преступлений (убийств, краж, вымогательств)</td></tr>
<tr><td>3</td><td>Криминалистическая тактика</td><td>В</td><td>Предмет, задачи, методы, категории и история развития науки</td></tr>
<tr><td>4</td><td>Криминалистическая методика</td><td>Г</td><td>Использование естественно-технических знаний и устройств (трасология, габитоскопия, баллистика)</td></tr>
</table>

Запишите выбранные Буквы под соответствующими Цифрами
<table>
<tr><th>1</th><th>2</th><th>3</th><th>4</th></tr>
<tr><td></td><td></td><td></td><td></td></tr>
</table>

Ответ:
<table>
<tr><th>1</th><th>2</th><th>3</th><th>4</th></tr>
<tr><td>В</td><td>Г</td><td>А</td><td>Б</td></tr>
</table>

3. Прочитайте текст и выберите Ответ.
К какому разделу криминалистики относится «Судебная габитологиягабитоскопия)»?
1 Введение в криминалистику и ее теоретические основы.
2 Криминалистическая техника.
3 Криминалистическая тактика.
4 Криминалистическая методика расследования.
5 Криминалистическая стратегия.

Ответ: 2

4. Прочитайте текст и выберите Ответ. Какая из перечисленных ниже задач криминалистики относится к числу общих задач правосудия?
1 Познание закономерностей механизма преступного события.
2 Познание закономерностей деятельности, направленной на установление истины по уголовному делу.
3 Оказание содействия своими специфическими средствами, приемами и методами быстрому и полному раскрытию преступлений.
</td></tr>
</table>

<table>
<tr><th>Тема</th><th>Код и формулировка компетенции</th><th>Индикаторы достижения компетенции</th><th>Тест по теме</th></tr>
<tr><td></td><td></td><td></td><td>4 Разработка тактико-технических приемов и средств обнаружения, закрепления и исследования доказательств.
5 Разработка криминалистических средств преступлений.

Ответ: 3

5. Прочитайте текст, выберите правильный вариант и обоснуйте ответ. Кем была проведена первая в России дактилоскопическая экспертиза?
1 Потаповым С.М.
2 Буринским Е.Ф.
3 Белкиным Р.С.
4 Лебедевым В.И.
5 Грановским Г.Л.

Ответ: 4</td></tr>
<tr><td>Криминалистическое учение о методах криминалистики</td><td>ОПК-2
Способен определять правовую природу общественных отношений, профессионально квалифицировать факты и правоотношения</td><td>ИОПК-2.1. Знает: основы определения правовой природы общественных отношений, квалификации фактов и правоотношений;</td><td>1. Установите Соответствие Между Группами Методов И Конкретными Методами Исследования В Криминалистике. К Каждой Позиции, Данной В Левом Столбце, Подберите Соответствующую Позицию Из Правого Столбца.

<table>
<tr><th colspan="2">Группа Методов</th><th colspan="2">Конкретный Метод</th></tr>
<tr><td>1</td><td>Всеобщий Метод</td><td>А</td><td>Профилирование, Ольфакторный Анализ, Антропометрия</td></tr>
<tr><td>2</td><td>Общенаучные Методы</td><td>Б</td><td>Материалистическая Диалектика</td></tr>
<tr><td>3</td><td>Специальные Методы</td><td>В</td><td>Наблюдение, Описание, Измерение, Эксперимент, Моделирование</td></tr>
</table>

Запишите Выбранные Буквы Под Соответствующими Цифрами
<table>
<tr><th>1</th><th>2</th><th>3</th></tr>
<tr><td></td><td></td><td></td></tr>
</table>

Ответ:
<table>
<tr><th>1</th><th>2</th><th>3</th></tr>
<tr><td>Б</td><td>В</td><td>А</td></tr>
</table>

2. Установите Соответствие Между Научными Функциями И Их Значением</td></tr>
</table>

<table>
<tr><th>Тема</th><th>Код и формулировка компетенции</th><th>Индикаторы достижения компетенции</th><th>Тест по теме</th></tr>
<tr><td></td><td></td><td></td><td>
В Криминалистике. К Каждой Позиции, Данной В Левом Столбце, Подберите Соответствующую Позицию Из Правого Столбца.

<table>
<tr><th colspan="2">Функция</th><th colspan="2">Значение</th></tr>
<tr><td>1</td><td>Объяснительная</td><td>А</td><td>Предсказание Развития Преступной Деятельности И Направлений Совершенствования Средств Борьбы С Ней</td></tr>
<tr><td>2</td><td>Прогностическая</td><td>Б</td><td>Раскрытие Сущности Процессов, Закономерностей И Фактов, Входящих В Предмет Науки</td></tr>
<tr><td>3</td><td>Синтезирующая</td><td>В</td><td>Упорядочивание Накопленных Знаний, Создание Теорий И Учений На Основе Анализа Практики</td></tr>
</table>

Запишите Выбранные Буквы Под Соответствующими Цифрами
<table>
<tr><th>1</th><th>2</th><th>3</th></tr>
<tr><td></td><td></td><td></td></tr>
</table>

Ответ:
<table>
<tr><th>1</th><th>2</th><th>3</th></tr>
<tr><td>Б</td><td>А</td><td>В</td></tr>
</table>

3. Прочитайте Текст И Установите Соответствие. Соотнесите Вид Современного Цифрового Метода С Его Практическим Применением:

<table>
<tr><th colspan="2">Цифровой Метод</th><th colspan="2">Сфера Применения</th></tr>
<tr><td>1</td><td>Биометрическая Идентификация</td><td>А</td><td>Восстановление Удаленных Данных С Носителей Информации.</td></tr>
<tr><td>2</td><td>Цифровая Фотограмметрия</td><td>Б</td><td>Распознавание Лиц По Записям С Камер Видеонаблюдения.</td></tr>
<tr><td>3</td><td>Компьютерно-Технический Анализ</td><td>В</td><td>Создание Точных 3D-Моделей Места Происшествия.</td></tr>
<tr><td></td><td></td><td>Г</td><td>Анализ Химического Состава Чернил.</td></tr>
</table>

Запишите Выбранные Цифры Под Соответствующими Буквами:
</td></tr>
</table>

<table>
<tr><th>Тема</th><th>Код и формулировка компетенции</th><th>Индикаторы достижения компетенции</th><th>Тест по теме</th></tr>
<tr><td></td><td></td><td></td><td>
<table>
<tr><th>А</th><th>Б</th><th>В</th></tr>
<tr><td></td><td></td><td></td></tr>
</table>
Ответ::
<table>
<tr><th>А</th><th>Б</th><th>В</th></tr>
<tr><td>3</td><td>1</td><td>2</td></tr>
</table>
Г — Лишний Вариант.

4. Прочитайте Текст И Установите Соответствие. Установите Соответствие Между Категорией Специальных Методов И Их Содержанием:

<table>
<tr><th colspan="2">Категория Специальных Методов</th><th colspan="2">Содержание Метода</th></tr>
<tr><td>1</td><td>Собственно-Криминалистические</td><td>А</td><td>Методы, Заимствованные Из Физики, Химии Или Биологии И Адаптированные Для Нужд Следствия.</td></tr>
<tr><td>2</td><td>Специально-Технические</td><td>Б</td><td>Методы, Разработанные В Самой Криминалистике (Например, Метод Идентификации По Почерку).</td></tr>
<tr><td>3</td><td>Специально-Тактические</td><td>В</td><td>Система Приемов Ведения Допроса Или Следственного Эксперимента.</td></tr>
<tr><td></td><td></td><td>Г</td><td>Метод Социологического Опроса</td></tr>
</table>
Запишите выбранные цифры под соответствующими буквами:
<table>
<tr><th>А</th><th>Б</th><th>В</th></tr>
<tr><td></td><td></td><td></td></tr>
</table>
Ответ:
<table>
<tr><th>А</th><th>Б</th><th>В</th></tr>
<tr><td>2</td><td>1</td><td>3</td></tr>
</table>
Г — Лишний Вариант

5.Прочитайте текст и установите соответствие. К специальным методам науки
</td></tr>
</table>

Тема	Код и формулировка компетенции	Индикаторы достижения компетенции	Тест по теме
			криминалистики относятся: А) Моделирование Б) Формализация В) Индукция Г) Методы криминалистической фотографии Д) Эксперимент **Ответ:** Г
Основы теории криминалистической идентификации и диагностики	**ОПК-2** Способен определять правовую природу общественных отношений, профессионально квалифицировать факты и правоотношения	**ИОПК-2.1. Знает: основы определения правовой природы общественных отношений, квалификации фактов и правоотношений;**	**1. Прочитайте Текст И Выберите Ответ.** Свойство Признака, Используемого В Качестве Идентификационного: А) Величина Б) Оригинальность В) Цвет **Ответ:** Б **2. Прочитайте Текст И Выберите Ответ.** Объекты Криминалистической Идентификации Подразделяются На …: А) Идентифицируемые И Идентифицирующие Б) Твердые И Жидкие В) Движущиеся И Неподвижные **Ответ**: А **3. Прочитайте текст и выберите ответ.** Криминалистическая идентификация - это: А) Предположение следователя или суда о наличии или отсутствии сходства сравниваемых объектов; Б) Регламентированная законом и облеченная в форму правоотношений деятельность органов дознания; В) Учение об общих принципах и правилах отождествления объектов. **Ответ:** В
Криминалистические версии и планирование	**ОПК-2** Способен определять	**ИОПК-2.1. Знает: основы определения правовой природы общественных отношений,**	**1. Прочитайте текст и выберите Ответ.** Криминалистическая версия – это: А) основанное на доказательствах знание о сущности или отдельных обстоятельствах расследуемого события

Тема	Код и формулировка компетенции	Индикаторы достижения компетенции	Тест по теме
расследования преступлений	правовую природу общественных отношений, профессионально квалифицировать факты и правоотношения	**квалификации фактов и правоотношений;**	Б) обоснованное предположение субъекта расследования о сущности или отдельных обстоятельствах расследуемого события В) основанное на оперативной информации суждение о сущности или отдельных обстоятельствах расследуемого события Г) основанное на оперативной информации суждение о сущности или отдельных обстоятельствах расследуемого события Д) любое предположение относительно расследуемого события **Ответ:** Г 2. Прочитайте текст и выберите Ответ. Версии, содержащие предположения об элементах состава преступления, называются: А) общими Б) детальными В) частными Г) типичными Д) простыми **Ответ:** А 3. **Прочитайте текст и выберите Ответ.** Основой для построения версий является: А) информация, полученная из процессуальных источников Б) оперативная информация В) доказательственная информация Г) любая информация, полученная как из процессуальных, так и непроцессуальных источников Д) данные, полученные в ходе осмотра места происшествия и других следственных действий **Ответ:** Г
Криминалистические учения о механизме преступления и его	**ОПК-2** Способен определять правовую	**ИОПК-2.1. Знает: основы определения правовой природы общественных отношений, квалификации фактов и**	1. **Выберите как называется свойство следа-отображения, заключающееся в способности сохранять информацию о внешнем строении следообразующего объекта?** Обоснуйте свой выбор А) Наглядность

Тема	Код и формулировка компетенции	Индикаторы достижения компетенции	Тест по теме
отражении	природу общественных отношений, профессионально квалифицировать факты и правоотношения	**правоотношений;**	Б) Относимость В) Адекватность (отображаемость) Г) Неизменяемость **Ответ: В)** **Обоснование выбора ответа:** Механизм преступления базируется на свойстве отражения материи. Адекватность (или закономерная связь) означает, что признаки объекта-инициатора при контакте закономерно и достаточно точно передаются объекту-акцептору. Это позволяет проводить идентификацию и диагностику по оставленным следам. 2. **Выберите к какой группе отражений в механизме преступления относятся «идеальные следы»?** Обоснуйте свой выбор А) Изменения в топографии местности Б) Запах, оставленный на одежде В) Мысленные образы в памяти очевидцев Г) Электронные логи на сервере **Ответ: В)** **Обоснование выбора ответа:** В криминалистике следы делятся на материальные (физические изменения предметов) и идеальные (субъективные образы в сознании людей). Память человека фиксирует элементы механизма преступления через восприятие, что является специфическим психическим процессом отражения действительности. **3. Прочитайте текст и выберите Ответ.** Механизм преступления … А) эти понятия равнозначны Б) понятие более узкое чем состав преступления В) понятие более широкое чем состав преступления Г) является составной частью состава преступления **Ответ:** Г **4. Прочитайте текст и выберите Ответ.** Диагностирующие признаки объекта - это… А) признаки, характеризующие состояние, свойства объекта, механизм

Тема	Код и формулировка компетенции	Индикаторы достижения компетенции	Тест по теме
			происшествия, отражающиеся в сознании человека и получившие выражение в нематериальном виде Б) состояние, свойство объекта, механизм происшествия В) признаки, отражающие в материальном виде состояния, свойства объекта, механизм происшествия Г) индивидуализирующие признаки, присущие сравниваемым объектам и используемые в целях отождествления **Ответ:** В **5. Прочитайте текст и выберите Ответ.** По мнению Н.П. Яблокова и З.Г. Самошиной, под механизмом совершения преступления понимается … А) временной и динамический порядок связи отдельных этапов, обстоятельств, факторов подготовки, совершения и сокрытия следов преступления, позволяющих воссоздать картину процесса его совершения Б) совокупность действий по его подготовке, совершению и сокрытию В) порядок связи отдельных этапов, обстоятельств, факторов подготовки, совершения и сокрытия следов преступления, позволяющих воссоздать картину процесса его совершения Г) порядок связи отдельных этапов, обстоятельств, факторов совершения преступления и сокрытия его следов, позволяющих воссоздать картину процесса его совершения. **Ответ:** А
Общие положения криминалистической техники	**ОПК-2** Способен определять правовую природу общественных отношений, профессионально квалифицировать факты и правоотношени	**ИОПК-2.1. Знает: основы определения правовой природы общественных отношений, квалификации фактов и правоотношений;**	1. **Выберите к какой группе методов криминалистической техники относится использование рентгеновской установки для обнаружения вложений в тайниках?** Обоснуйте свой выбор. А) Методы фиксации информации Б) Методы моделирования В) Физические методы обнаружения и исследования Г) Антропометрические методы **Ответ: В)** **Обоснование выбора ответа:** Рентгеноскопия основана на использовании проникающего излучения и физических свойств поглощения лучей различными материалами. Поскольку этот метод использует физические закономерности для

Тема	Код и формулировка компетенции	Индикаторы достижения компетенции	Тест по теме
	я		выявления невидимых или скрытых объектов, он классифицируется как естественно-научный (физический) метод техники. 2. **Выберите что из перечисленного относится к «превентивным» (предупредительным) задачам криминалистической техники?** Обоснуйте свой выбор. А) Восстановление удаленных файлов с жесткого диска Б) Изготовление посмертных масок В) Установка на ценные бумаги специальных защитных знаков и меток Г) Проведение судебно-баллистической экспертизы **Ответ: В)** **Обоснование выбора ответа:** Одной из функций криминалистической техники является предупреждение преступлений. Разработка и внедрение химических ловушек, водяных знаков, голограмм и других средств защиты направлены на создание условий, затрудняющих совершение преступления (подделку) или облегчающих обнаружение преступника «по горячим следам». **3. Прочитайте текст и выберите Ответ.** Что представляет собой «Криминалистическая техника» как раздел курса криминалистики? А) это система научных положений из естественных и технических наук, положенных в основу разработки технико-криминалистических средств, приемов и методов, предназначенных для обнаружения, фиксации, изъятия и исследования доказательств, а также для предупреждения преступлений; Б) это система технико-криминалистических средств, приемов и методов, основанных на данных естественных и технических наук и предназначенных для обнаружения, фиксации, изъятия и исследования доказательств, а также для предупреждения преступлений; В) это система научных положений и принципов наиболее рационального и эффективного использования основанных на данных естественных и технических наук средств, приемов и методов, предназначенных для обнаружения, фиксации, изъятия и исследования доказательств, а также предупреждения преступлений; Г) это система знаний о закономерностях возникновения, собирания, исследования и оценки доказательств и основанных на познании этих закономерностей специальных средствах и методах судебного исследования и

Тема	Код и формулировка компетенции	Индикаторы достижения компетенции	Тест по теме
			предупреждения преступлений. **Ответ:** А **4. Прочитайте текст и выберите Ответ.** Методы какой из перечисленных в ответах отраслей криминалистической техники раньше других в истории криминалистики получили научное обоснование? А) судебная фотография Б) судебное почерковедение В) уголовная регистрация Г) судебная баллистика Д) судебная одорология **Ответ:** В **5. Прочитайте текст и выберите Ответ.** Каково процессуальное положение сведущего лица, приглашаемого адвокатом для дачи заключения по возникающим специальным вопросам, которое можно было бы использовать в качестве источника доказательств? А) специалист Б) эксперт В) технический помощник Г) криминалист Д) адвокат не вправе обращаться к сведущим лицам за дачей заключения, которое являлось бы источником доказательств **Ответ:** Д
Технико-криминалистические способы и средства фиксации	**ОПК-2** Способен определять правовую природу общественных отношений, профессионально	**ИОПК-2.1. Знает: основы определения правовой природы общественных отношений, квалификации фактов и правоотношений;**	1. **Выберите какие виды съемок обязательно проводятся при фиксации места происшествия для обеспечения наглядности и точности масштабов?** Выберите несколько вариантов и обоснуйте свой выбор. А) Ориентирующая съемка Б) Обзорная съемка В) Узловая съемка Г) Детальная съемка Д) Художественная съемка

Тема	Код и формулировка компетенции	Индикаторы достижения компетенции	Тест по теме
	квалифицировать факты и правоотношения		**Ответ: А, Б, В, Г.** **Обоснование выбора ответа:** Это четыре классических метода (стадии) криминалистической съемки, идущие от общего к частному. • **Ориентирующая** фиксирует место вместе с окружающей обстановкой. • **Обзорная** — само место происшествия. • **Узловая** — наиболее важные группы следов. • **Детальная** — конкретные следы с использованием масштабной линейки. • Вариант Д в криминалистике не применяется, так как документальная точность важнее эстетики. 2. **Выберите какие действия технического характера необходимы для надлежащей фиксации данных при изъятии мобильного телефона или компьютера?** Выберите несколько вариантов и обоснуйте свой выбор. А) Фотофиксация внешнего вида и разъемов устройства Б) Хеширование (вычисление контрольных сумм) данных В) Упаковка в экранирующий пакет (клетку Фарадея) Г) Форматирование носителя для проверки его работоспособности Д) Отражение в протоколе серийного номера (IMEI/SN) **Ответ: А, Б, В, Д.** **Обоснование выбора ответа:** • **А и Д** фиксируют индивидуальные признаки предмета. • **Б (хеширование)** необходимо для доказательства того, что информация не изменялась после изъятия. • **В (экранирование)** блокирует удаленный доступ к устройству (дистанционное стирание данных). Вариант Г категорически запрещен, так как форматирование уничтожает доказательственную информацию. **3. Прочитайте текст и выберите Ответ.** В какой отрасли криминалистической техники изучаются принципы систематизации дактилоскопических отпечатков для целей получения оперативно-справочной информации о лицах, ранее привлекавшийся к уголовной ответственности? А) дактилоскопия Б) криминалистическое учение о следах В) отождествление человека по признакам внешности

Тема	Код и формулировка компетенции	Индикаторы достижения компетенции	Тест по теме
			Г) криминалистическая регистрация **Ответ:** Г **4. Прочитайте текст и выберите Ответ.** В какой отрасли криминалистической техники разрабатываются средства и методы отождествления личности по фотоснимкам? А) судебная фотография Б) фототехническая экспертиза В) судебная габитоскопия (габитология) Г) технико-криминалистическое исследование документов Д) криминалистическая регистрация **Ответ:** В **5. Прочитайте текст и выберите Ответ.** В каком процессуальном документе отражается работа специалиста, привлеченного для участия в следственном действии? А) справка специалиста Б) протокол следственного действия В) заключение специалиста Г) работа специалиста на месте проведения следственного действия процессуально не оформляется **Ответ:** Б
Криминалистическое исследование следов (трасология)	**ОПК-2** Способен определять правовую природу общественных отношений, профессионально квалифицировать факты и	**ИОПК-2.1. Знает: основы определения правовой природы общественных отношений, квалификации фактов и правоотношений;**	1. **Выберите какие технические приемы необходимо использовать при изготовлении гипсового слепка со следа на снегу в морозную погоду для предотвращения разрушения следа?** Выберите несколько вариантов и обоснуйте свой выбор. А) Предварительное укрепление следа лаком для волос или специальным аэрозолем. Б) Использование горячей воды для разведения гипса. В) Использование воды с температурой, близкой к 0°С, или добавление в нее снега. Г) Припудривание следа сухим порошком гипса через сито перед заливкой («снежная подушка»).

Тема	Код и формулировка компетенции	Индикаторы достижения компетенции	Тест по теме
	правоотношения		Д) Применение магнитных порошков. **Ответ: А, В, Г.** **Обоснование выбора ответа:** • **А** — аэрозольная фиксация «скрепляет» хрупкие кристаллы снега. • **В** — холодная вода необходима, чтобы гипс не растопил детали следа при контакте. • **Г** — слой сухого гипса поглощает лишнюю влагу и создает защитный барьер. Вариант Б приведет к немедленному уничтожению (таянию) следа. Вариант Д применяется для выявления потожировых следов на твердых поверхностях. 2. **Выберите какие технико-криминалистические средства применяются для фиксации (выявления) невидимых потожировых следов на пористых поверхностях (бумага, картон)?** Выберите несколько вариантов и обоснуйте свой выбор. А) Пары йода (в йодных трубках). Б) Раствор нингидрина в ацетоне. В) Окуривание парами цианакрилата (в камерах). Г) Заливка гипсом. Д) Применение лазера (источников экспертного света). **Ответ: А, Б, В, Д.** **Обоснование выбора ответа:** • **А, Б и В** — химические и физико-химические методы, вступающие в реакцию с аминокислотами или жирами пота, делая след видимым для последующей фотофиксации. • **Д** — позволяет выявить люминесценцию следов без изменения их структуры. • Вариант Г (гипс) используется для фиксации рельефа объемных следов и совершенно непригоден для поиска потожировых отпечатков на бумаге. **3. Прочитайте текст и выберите все правильные ответы.** Какие из перечисленных следов относятся по классификации Г.Л. Грановского к антропоскопическим следам? А) следы обуви на песке Б) отпечаток ладони на полированной поверхности мебели В) следы орудий взлома на дверной коробке

Тема	Код и формулировка компетенции	Индикаторы достижения компетенции	Тест по теме
			Г) следы крови человека на паркетном полу **Ответ:** А, Б **4. Прочитайте текст и выберите Ответ.** Что в криминалистике понимается под следами в «узком» смысле слова? А) следы, используемые только для установления механизма их образования Б) следы — остаточные явления В) следы, отображающие внешнее строение следообразующего объекта Г) идеальные следы (факты, сохранившиеся в памяти свидетелей, очевидцев преступления) Д) микрочастицы **Ответ:** В **5. Прочитайте текст и выберите Ответ.** На каких участках кожи человека имеются папиллярные узоры? А) только на фалангах пальцев рук Б) только на фалангах пальцев рук и на стопе ног В) только на ладонной поверхности рук Г) только на ладонной поверхности рук и на стопах ног **Ответ:** Г
Криминалистическое исследование оружия и следов его действия	**ОПК-2** Способен определять правовую природу общественных отношений, профессионально квалифицировать факты и правоотношения	**ИОПК-2.1. Знает: основы определения правовой природы общественных отношений, квалификации фактов и правоотношений;**	**1. Прочитайте текст и выберите все правильные ответы.** К основным следам выстрела относятся: А) пятна смазки Б) проникающие повреждения В) поясок обтирания Г) поверхностные повреждения Д) надрывы краев повреждения **Ответ:** Б, В, Г **2. Прочитайте текст и выберите Ответ.** На стадии выстрела образуются следы от: А) отражателя

Тема	Код и формулировка компетенции	Индикаторы достижения компетенции	Тест по теме
			Б) бойка В) губы магазина Г) зацепа выбрасывателя **Ответ:** Б **3. Прочитайте текст и выберите Ответ.** Ручное огнестрельное оружие является малокалиберным, если его калибр не превышает: А) 4 мм; Б) 5,45 мм; В) 6,5 мм; Г) 7,62 мм. **Ответ:** Б
Технико-криминалистическое исследование документов	**ОПК-2** Способен определять правовую природу общественных отношений, профессионально квалифицировать факты и правоотношения	**ИОПК-2.1. Знает: основы определения правовой природы общественных отношений, квалификации фактов и правоотношений;**	**1. Прочитайте текст и выберите все правильные ответы.** По какому признаку можно распознать допечатку текста, если допечатка выполнялась на том же печатающем аппарате (пишущей машинке)? А) по различию шага пишущей машинки, запечатленному в основном и допечатанном тексте Б) по различию конфигурации одноименных письменных знаков в основном и допечатанном тексте В) по изменению линии строки основного и допечатанного текста Г) по изменению межстрочного интервала основного и допечатанного текста **Ответ:** В, Г **2. Прочитайте текст и выберите Ответ.** В какой из реквизитов документа, удостоверяющего личность, фальсификаторы вынуждены вносить изменения, если подделка документа производится путем переклейки фотографии? А) в состав клеящего вещества, используемого для наклеивания новой фотографии Б) в размещение фотографии, которое при новом наклеивании фотоснимка неизбежно смещается относительно первоначального ее положения В) в оттиск печати на документе, удостоверяющем личность Г) в подпись под документом, удостоверяющим личность **Ответ:** В

Тема	Код и формулировка компетенции	Индикаторы достижения компетенции	Тест по теме
			3. Прочитайте текст и выберите Ответ. О каком способе внесения изменений в первоначальное содержание исследуемого документа или ином способе подделки вероятнее всего свидетельствует отсутствие защитной сетки на бумаге, использованной для его изготовления, если известно, что документы такого вида должны изготавливаться с использованием бумаги, имеющей защитную сетку? А) о травлении Б) о подчистке В) о замене частей документа Г) о полной подделке документа Д) о частичной подделке документа **Ответ:** Г
Исследование запаховых следов человека (одорология)	**ОПК-2** Способен определять правовую природу общественных отношений, профессионально квалифицировать факты и правоотношения	**ИОПК-2.1. Знает: основы определения правовой природы общественных отношений, квалификации фактов и правоотношений;**	**1. Выберите какие требования должны соблюдаться при сборе запаховых проб на месте происшествия для обеспечения их пригодности к экспертизе?** Выберите несколько вариантов и обоснуйте свой выбор. А) Использование чистых хлопчатобумажных салфеток (байка, фланель) Б) Продолжительность контакта салфетки-адсорбента с объектом не менее 30–60 минут В) Обязательное увлажнение объекта водой перед сбором запаха Г) Упаковка проб в герметичные стеклянные банки или фольгу Д) Изъятие «фоновых» проб воздуха с места осмотра **Ответ**: А, Б, Г, Д. **Обоснование выбора ответа**: А — хлопковая ткань обладает лучшими адсорбирующими свойствами. Б — это время необходимо для диффузии молекул запаха в ткань. Г — герметичность предотвращает улетучивание молекул и загрязнение посторонними запахами. Д — фоновая проба нужна эксперту для исключения влияния посторонних запахов места (бензин, гарь). Вариант В неверен: излишняя влага способствует гниению органики в пробе и портит запах. 2. **Выберите какие категории объектов являются лучшими источниками для получения концентрированного индивидуального запаха человека?**

Тема	Код и формулировка компетенции	Индикаторы достижения компетенции	Тест по теме
			Выберите несколько вариантов и обоснуйте свой выбор А) Предметы одежды, носившиеся длительное время (воротники, стельки) Б) Следы крови и капли пота В) Металлические предметы, находившиеся в кратковременном контакте (ключи) Г) Волосы человека Д) Гладкие пластиковые поверхности, протертые спиртом **Ответ: А, Б, Г.** **Обоснование выбора ответа:** • **А, Б и Г** содержат большое количество органических выделений (эпителий, жир, белки), которые являются «носителями» и «стабилизаторами» индивидуального запаха. • Вариант В — металл плохо удерживает запах из-за низкой пористости при коротком контакте. Вариант Д — спирт разрушает молекулы органики и сам обладает резким запахом, препятствующим анализу. **3. Прочитайте текст и выберите все правильные ответы.** Основной способ фиксации следов преступлений: А) описание в протоколе Б) составление схем В) изготовление слепков Г) фотосъемка **Ответ:** Г **4. Прочитайте текст и выберите Ответ.** В криминалистической технике существуют следующие формы фиксации объектов: А) вербальная, графическая, наглядно-образная, предметная Б) простая, вербальная, протокольная, предметная В) процессуальная, графическая, предметная Г) вербальная, графическая **Ответ:** В

Тема	Код и формулировка компетенции	Индикаторы достижения компетенции	Тест по теме
			5. Прочитайте текст и выберите Ответ. Ткань должна находиться на теле человека не менее А) не менее 30 минут Б) не менее 1 час В) не менее 2 часа Г) достаточно 15 минут **Ответ:** Б
Криминалистическое отождествление человека по признакам внешности (криминалистическ-аягабитология)	**ОПК-2** Способен определять правовую природу общественных отношений, профессионально квалифицировать факты и правоотношения	**ИОПК-2.1. Знает: основы определения правовой природы общественных отношений, квалификации фактов и правоотношений;**	**1. Прочитайте текст и выберите Ответ.** Признаки строения тела в целом, головы, лица и его частей, называются: А) биологическими Б) анатомическими В) зоологическими Г) косметологическими **Ответ:** Б **2. Прочитайте текст и выберите Ответ.** Признаки внешности человека описываются в определенной последовательности: А) снизу-вверх Б) сверху вниз В) слева направо Г) справа налево **Ответ:** Б **3. Прочитайте текст и выберите Ответ.** Научно обоснованная система описания внешних признаков человека, с использованием специальной терминологии, называется: А) композиционным портретом Б) словесным портретом В) габитологией Г) субъективным портретом **Ответ:** Б
Криминалистическ	**ПК -4**	**ИПК-10.1. Знает**	1. **Выберите к какому виду учетов относится коллекция пуль, гильз и**

Тема	Код и формулировка компетенции	Индикаторы достижения компетенции	Тест по теме
ая регистрация и учет	Способен реализовать мероприятия по получению юридически значимой информации, анализу, проверке, оценке и использовании ее в интересах расследования преступлений	**криминалистические понятия и определения, систему криминалистики и закономерности ее развития, место криминалистики в системе юридических наук и связи криминалистики с юридическими, общественными, естественными, техническими и иными наукам**	**патронов со следами оружия, изъятых с мест нераскрытых преступлений?** Обоснуйте свой выбор. А) Алфавитно-дактилоскопический учет Б) Субъективно-портретный учет В) Пулегильзотека (криминалистический учет орудий совершения преступлений) Г) Учет без вести пропавших лиц **Ответ:** В) **Обоснование выбора ответа**: Пулегильзотека является классическим объектовым учетом в системе МВД. Её цель — установить факт использования одного и того же экземпляра оружия при совершении разных преступлений. Это достигается путем сравнения микрорельефа на стреляных гильзах и пулях, хранящихся в базе, с вновь изъятыми объектами. 2. **Выберите какой объект является основным для постановки на федеральный учет генетической информации (ДНК)?**Обоснуйте свой выбор. А) Цифровая фотография сетчатки глаза Б) Образцы биологического материала (кровь, буккальный эпителий), изъятые у осужденных или с мест происшествий В) Копия подписи подозреваемого Г) Сведения об отпечатках обуви **Ответ:** Б) **Обоснование выбора ответа:** Федеральная база данных геномной информации (ФБДГИ) — это один из самых эффективных учетов современности. Она позволяет идентифицировать личность по микроследам (капле пота, волосу), оставленным на месте преступления, путем сравнения профиля ДНК со следа с профилями лиц, уже находящихся в базе. С 2024–2025 гг. круг лиц, подлежащих обязательной геномной регистрации, значительно расширен законом. **3 Прочитайте текст и выберите Ответ.** Для чего предназначены оперативно-справочные учеты? А) для наведения справок Б) для систематизации и обработки информации о нераскрытых преступлениях В) для раскрытия преступлений, которые на момент постановки на учет объекта-носителя криминалистической информации остались нераскрытыми

Тема	Код и формулировка компетенции	Индикаторы достижения компетенции	Тест по теме
			Ответ: Б **4. Прочитайте текст и выберите Ответ.** Прилагаемые к плану расследования в качестве дополнительной документации карточки, содержащие формулировку обвинения, данные характеризующие личность обвиняемого, доказательства, подтверждающие обвинение, сведения о принимаемых следователем процессуальных решениях в отношении обвиняемого называются: А) «схемы-шахматки» Б) «схемы преступных связей» В) «лицевые счета» Г) «учетные карточки» Д) «аналитические карточки» **Ответ:** Г **5. Прочитайте текст и выберите Ответ.** К документально-фактографическим АИС относят: А) автоматизированные документально-фактографические информационно-поисковые системы Б) картографические В) общедоступные АИС **Ответ:** А
Общие положения криминалистической тактики	**ПК -4** Способен реализовать мероприятия по получению юридически значимой информации, анализу, проверке, оценке и использовании	**ИПК-10.1. Знает криминалистические понятия и определения, систему криминалистики и закономерности ее развития, место криминалистики в системе юридических наук и связи криминалистики с юридическими, общественными, естественными, техническими и иными наукам**	**1. Выберите какая современная тактическая рекомендация стала обязательной при проведении следственных действий в условиях цифровизации?** Обоснуйте свой выбор. А) Полный отказ от бумажных протоколов Б) Привлечение специалиста в области IT для обеспечения сохранности цифровых следов («тактика обеспечения цифровой чистоты») В) Обязательный допрос всех контактов подозреваемого в социальных сетях Г) Использование детектора лжи при каждом осмотре компьютера **Ответ: Б)** **Обоснование выбора ответа:** В 2025 году тактика включает обязательный учет цифровой среды. Неправильные действия со смартфоном или сервером

Тема	Код и формулировка компетенции	Индикаторы достижения компетенции	Тест по теме
	ее в интересах расследования преступлений		(например, попытка входа без блокировки удаленного доступа) могут привести к уничтожению доказательств. Тактическая грамотность следователя сегодня предполагает участие профильных специалистов для нейтрализации рисков дистанционного стирания данных. 2. **Выберите что представляет собой «тактическая комбинация» в процессе расследования?** Обоснуйте свой выбор. А) План проведения одного конкретного следственного действия Б) Совокупность следственных действий и оперативно-розыскных мероприятий, проводимых для решения конкретной задачи В) Группа следователей, работающая по одному делу Г) Сочетание нескольких методов допроса одного лица **Ответ: Б)** **Обоснование выбораответа:** Тактическая комбинация — это сложная структура. Например, чтобы задержать преступника с поличным, следователь комбинирует наблюдение (ОРМ), задержание (процессуальное действие) и немедленный обыск. Такое сочетание дает больший эффект, чем действия, проведенные разрозненно. **3. Прочитайте текст и выберите Ответ.** Криминалистическая тактика — это: А) отдельная область криминалистики, включающая систему научно-технических методов, приемов и средств по собиранию и исследованию доказательств Б) учение, разрабатывающее систему специальных приемов и средств собирания, исследования, оценки и использования судебных доказательств В) система научных положений и разработанных на их основе рекомендаций по организации и производству отдельных следственных действий **Ответ:** В **4. Прочитайте текст и выберите Ответ.** В содержание общих положений криминалистической тактики входят: А) учение о криминалистической версии и планировании расследования Б) определение тактического приема, тактической рекомендации и тактической комбинации

Тема	Код и формулировка компетенции	Индикаторы достижения компетенции	Тест по теме
			В) принципы взаимодействия в процессе расследования между следователем и другими работниками органов, ведущих борьбу с преступностью Г) принципы использования в процессе расследования данных, полученных из оперативных источников Д) рекомендации по использованию научно-технических средств, специальных познаний и помощи специалистов Е) все ответы правильные **Ответ:** Е **5. Прочитайте текст и выберите Ответ.** Инициатором использования тех или иных тактических приемов в ходе проведения следственного действия является: А) защитник Б) прокурор В) допрашиваемый Г) следователь **Ответ:** Г
Основы взаимодействия следователей и оперативно-розыскных органов при расследовании	**ПК -4** Способен реализовать мероприятия по получению юридически значимой информации, анализу, проверке, оценке и использовании ее в интересах расследования преступлений	**ИПК-10.1. Знает криминалистические понятия и определения, систему криминалистики и закономерности ее развития, место криминалистики в системе юридических наук и связи криминалистики с юридическими, общественными, естественными, техническими и иными наукам**	1. **Определите Какая Форма Взаимодействия Между Следователем И Оперативным Сотрудником Является Процессуальной (Регламентированной Законом)?** Обоснуйте Свой Выбор. А) Совместное Планирование Расследования Б) Письменное Поручение Следователя Органу Дознания О Проведении ОРМ В) Обмен Оперативной Информацией На Оперативных Совещаниях Г) Взаимное Информирование О Личных Качествах Подозреваемого **Ответ: Б)** **Обоснование Выбора Ответа:** Взаимодействие Делится На Процессуальное (Основанное На Нормах УПК) И Непроцессуальное (Организационное). Письменное Поручение (Ст. 38, 152 УПК РФ) — Это Строго Регламентированный Документ, Обязательный Для Исполнения Органом Дознания. Остальные Варианты (Планирование, Совещания) Являются Важными Организационными Формами, Но Законом Детально Не Описываются И Носят Рабочий Характер.

Тема	Код и формулировка компетенции	Индикаторы достижения компетенции	Тест по теме
			2. **Определите Какая Из Перечисленных Задач Является Основной Для Следственно-Оперативной Группы, Выехавшей На Место Происшествия?** Обоснуйте Свой Выбор. А) Осуществление Прокурорского Надзора За Полицией Б) Согласование Действий Со СМИ В) Совпадение Во Времени Процесса Закрепления Доказательств И Проведения Мероприятий По Поиску Преступника «По Горячим Следам» Г) Назначение Судебных Экспертиз До Осмотра Места Происшествия **Ответ: В)** **Обоснование Выбора Ответа:** Смысл Создания СОГ Заключается В Достижении Синергии. Пока Следователь Выполняет Медленную И Кропотливую Работу По Фиксации Следов (Процессуальная Часть), Оперативные Сотрудники Немедленно Используют Полученную Информацию Для Преследования Преступника, Опроса Очевидцев И Блокировки Путей Отхода (Оперативная Часть). Это Максимально Сокращает Временной Разрыв Между Событием И Поимкой Виновного. **3. Прочитайте текст и выберите ответ.** Формы взаимодействия следователя и оперативно-розыскных органов: А) процессуальная и непроцессуальная Б) первоначальная и последующая В) частная и официальная Г) узаконенная и частная **Ответ:** А **4. Прочитайте текст и выберите ответ.** Совокупность организационных, оперативно-розыскных и следственных действий, проводимых для решения конкретной задачи расследования, называется... А) Тактическим решением Б) Тактической комбинацией В) Оперативно-тактической комбинацией Г) Тактическим приемом Д) Тактическим указанием **Ответ:** Б

Тема	Код и формулировка компетенции	Индикаторы достижения компетенции	Тест по теме
			5. Прочитайте текст и выберите ответ. Перечень следственных действий и оперативно-розыскных мероприятий при планировании расследования конкретного преступления обусловливается... А) криминалистической характеристикой преступления Б) видом преступления; В) характером содержания следственной ситуации Г) характеристикой личности преступника Д) все ответы правильные **Ответ:** А
Тактика следственного осмотра и освидетельствования	**ОПК-2** Способен определять правовую природу общественных отношений, профессионально квалифицировать факты и правоотношения	**ИОПК-2.1. Знает: основы определения правовой природы общественных отношений, квалификации фактов и правоотношений;**	**1.Прочитайте текст и выберите Ответ.** Целями следственного осмотра не являются: А) обнаружение, фиксация, изъятие и сохранение следов преступления Б) получение информации об образе жизни потерпевшего В) получение исходных данных для розыска преступников и похищенного имущества Г) получение информации для построения версий **Ответ:** Б **2.Прочитайте текст и выберите Ответ.** Статический осмотр — это: А) осмотр объектов без перемещения Б) осмотр объектов с перемещением В) детальный осмотр объектов Г) осмотр сначала трупа, а затем местности вокруг него **Ответ:** А **3.Прочитайте текст и выберите Ответ.** Статический осмотр — это: А) осмотр объектов без перемещения Б) осмотр объектов с перемещением В) детальный осмотр объектов Г) осмотр сначала трупа, а затем местности вокруг него **Ответ:** А

Тема	Код и формулировка компетенции	Индикаторы достижения компетенции	Тест по теме
Тактика следственного эксперимента	**ОПК-2** Способен определять правовую природу общественных отношений, профессионально квалифицировать факты и правоотношения	**ИОПК-2.1. Знает: основы определения правовой природы общественных отношений, квалификации фактов и правоотношений;**	1.**Прочитайте текст и выберите Ответ.** Следственный эксперимент это – А) это следственное действие, заключающееся в проведении специальных опытов с целью получения новых или проверки имеющихся доказательств Б) это неотложное следственное действие, заключающееся в проведении специальных опытов с целью получения новых или проверки имеющихся доказательств В) это следственное действие, заключающееся в проведении специальных опытов с целью получения новых или проверки имеющихся доказательств, а также для проверки следственных версий о механизме совершения преступления **Ответ:** В **2.Прочитайте текст и выберите Ответ.** Следственный эксперимент относится к категории …… следственных действий: А) неотложных Б) сложных В) часто встречаемых **Ответ:** В **3.Прочитайте текст и выберите Ответ.** Возможно ли проведение следственного эксперимента без участия подозреваемого (обвиняемого) А) да Б) нет В) да, если следователь получил разрешение суда Г) да, с санкции прокурора **Ответ:** А
Тактика обыска и выемки	**ОПК-2** Способен определять правовую природу общественных отношений, профессиональ	**ИОПК-2.1. Знает: основы определения правовой природы общественных отношений, квалификации фактов и правоотношений;**	1. **Определите на какой стадии обыска следователь производит детальное обследование помещений, вскрытие тайников и изучение конструктивных особенностей мебели?** Обоснуйте свой выбор. А) Предварительная стадия Б) Обзорная стадия В) Детальная стадия Г) Заключительная стадия

Тема	Код и формулировка компетенции	Индикаторы достижения компетенции	Тест по теме
	но квалифицировать факты и правоотношения		**Ответ: В)** **Обоснование выбора ответа:** После общего осмотра помещений (обзорная стадия) следователь переходит к **детальному поиску**, который включает физическое перемещение предметов, простукивание стен, использование металлоискателей и нелинейных локаторов. В **2025 году** на детальной стадии особое внимание уделяется поиску «холодных» криптокошельков и скрытых накопителей информации (MicroSD), требующих тщательного обследования мельчайших полостей. 2. **Определите какой тактический прием основан на наблюдении за реакцией обыскиваемого лица при приближении следователя к месту возможного тайника?** Обоснуйте свой выбор. А) Метод «словесной разведки» Б) Использование поисковых приборов В) Наблюдение за «ориентирующими реакциями» обыскиваемого Г) Метод повторного обыска **Ответ: В)** **Обоснование выбора ответа:** Это классический психологический прием. При приближении к тайнику обыскиваемый может проявлять непроизвольное беспокойство (учащенное дыхание, тремор, отведение глаз). В современной практике этот прием часто дополняется техническими средствами — например, видеофиксацией поведения всех присутствующих для последующего анализа специалистом-профайлером. **3.Прочитайте текст и выберите Ответ.** Групповой обыск – это обыск, производимый… А) в разных местах Б) следственно-оперативной группой В) группой следователей Г) в отношении нескольких задержанных **Ответ:** Г **4.Прочитайте текст и выберите Ответ.** Личный обыск завершается: А) осмотром тела

Тема	Код и формулировка компетенции	Индикаторы достижения компетенции	Тест по теме
			Б) обыском тела В) осмотром места происшествия Г) освидетельствованием **Ответ:** А **5.Прочитайте текст и выберите Ответ.** По данным, полученным при проведении ОРД, подозреваемый похищенные деньги прятал в земле под грядками с тюльпанами. Следователю необходимо избрать тактику, чтобы не показать свою осведомленность и исключить раскрытие источника информации. В этой ситуации следователь использует: А) выборочный обыск Б) групповой обыск В) частичный обыск Г) местный обыск **Ответ:** В
Тактика контроля и записи переговоров, получения информации о соединениях между абонентами (или) абонентскими устройствами	**ПК -4** Способен реализовать мероприятия по получению юридически значимой информации, анализу, проверке, оценке и использовании ее в интересах расследования преступлений	**ИПК-10.1. Знает криминалистические понятия и определения, систему криминалистики и закономерности ее развития, место криминалистики в системе юридических наук и связи криминалистики с юридическими, общественными, естественными, техническими и иными наукам**	1. **Выберите в чем заключается принципиальное тактическое различие между «Контролем и записью переговоров» (ст. 186 УПК РФ) и «Получением информации о соединениях между абонентами» (ст. 186.1 УПК РФ)?** Обоснуйте свой выбор. А) ПИС проводится только в отношении стационарных телефонов, а КЗП — мобильных Б) КЗП позволяет фиксировать содержание разговоров (смысловую нагрузку), в то время как ПИС фиксирует только факт контакта, его время, длительность и локализацию абонента В) ПИС не требует судебного решения, в отличие от КЗП Г) КЗП может проводиться неограниченное время, а ПИС — только за последние 3 дня **Ответ: Б)** **Обоснование выбора ответа:** ПИС (биллинг) — это работа с метаданными. С его помощью следователь в **2025 году** выстраивает схему связей подозреваемого и определяет его местоположение в момент преступления по вышкам сотовой связи. КЗП — это фиксация вербальной информации, которая служит для

Тема	Код и формулировка компетенции	Индикаторы достижения компетенции	Тест по теме
			получения доказательств подготовки или признания вины. Оба действия требуют судебного решения. 2. **Определите включает ли в себя понятие «информация о соединениях» в широком тактическом смысле данные о коммуникациях в мессенджерах (WhatsApp, Telegram) и социальных сетях?** Обоснуйте свой выбор. А) Нет, закон касается только телефонных звонков и СМС Б) Да, так как современные трактовки ст. 186.1 УПК РФ охватывают любые соединения между техническими устройствами через сетевые протоколы В) Только если мессенджер официально зарегистрирован в РФ как оператор связи Г) Только если информация передается в виде почтовых отправлений **Ответ: Б)** **Обоснование выбора ответа:** В **2025 году** преступная деятельность практически полностью ушла в интернет-мессенджеры. Тактика получения ПИС сегодня невозможна без анализа IP-адресов, ID-устройств и логов подключений к серверам приложений. Следственная практика адаптировала нормы о связи к интернет-коммуникациям для установления круга общения фигурантов. **3.Прочитайте текст и выберите Ответ.** Срок получения следователем информации о соединениях между абонентами и (или) абонентскими устройствами может быть установлен судом до А) двух месяцев Б) трёх месяцев В) шести месяцев **Ответ:** В **4.Прочитайте текст и выберите Ответ.** В ходатайстве следователя о получении информации о соединениях между абонентами и (или)абонентскими устройствами указываются: А) уголовное дело, при производстве по которому необходимо осуществить данное следственное действие Б) основания, по которым производится данное следственное действие В) период, за который необходимо получить соответствующую информацию и

Тема	Код и формулировка компетенции	Индикаторы достижения компетенции	Тест по теме
			(или) срок производства данного следственного действия Г) материальный носитель, на который должна быть зафиксирована информация Д) наименование организации, от которой необходимо получить указанную информацию е) все ответы правильные **Ответ:** Е **5.Прочитайте текст и выберите Ответ.** Рабочий этап контроля и записи переговоров включает в себя следующую стадию: А) поисковую Б) подготовительную В) техническую **Ответ:** А
Тактика допроса и очной ставки	**ПК -4** Способен реализовать мероприятия по получению юридически значимой информации, анализу, проверке, оценке и использовании ее в интересах расследования преступлений	**ИПК-10.1. Знает криминалистические понятия и определения, систему криминалистики и закономерности ее развития, место криминалистики в системе юридических наук и связи криминалистики с юридическими, общественными, естественными, техническими и иными наукам**	1. **Определите в каком случае проведение очной ставки является тактически рискованным и нежелательным, несмотря на наличие противоречий в показаниях?** Обоснуйте свой выбор. А) Если один из участников является несовершеннолетним Б) Если есть основания полагать, что добросовестный свидетель изменит показания под физическим или психологическим давлением (угрожающим взглядом, жестами) более сильной личности подозреваемого В) Если противоречия касаются второстепенных деталей дела Г) Если допрашиваемые являются родственниками **Ответ: Б)** **Обоснование выбора ответа:** Очная ставка — это не только вербальный контакт, но и психологическое противоборство. Если свидетель психически слабее преступника, последний может «задавить» его присутствием, заставив отказаться от правды. В таких случаях тактически правильнее использовать другие способы устранения противоречий (повторные допросы, предъявление доказательств), либо использовать видеоконференцсвязь для исключения прямого контакта. 2. **Выберите какое техническое средство фиксации допроса в 2025 году признано наиболее эффективным для нейтрализации последующих**

Тема	Код и формулировка компетенции	Индикаторы достижения компетенции	Тест по теме
			жалоб на «психологическое давление» со стороны следователя? Обоснуйте свой выбор. А) Аудиозапись на диктофон Б) Стенографирование В) Непрерывная видеозапись всего хода следственного действия Г) Присутствие двух понятых при каждом допросе **Ответ: В)** **Обоснование выбора ответа:** Видеозапись фиксирует не только слова, но и невербальное поведение сторон: позы, мимику, жесты, тон следователя. Это является лучшей защитой от обвинений в применении незаконных методов допроса. В 2025 году видеофиксация становится стандартом при допросе по тяжким преступлениям, обеспечивая прозрачность и достоверность процесса **3.Прочитайте текст и выберите Ответ.** Следователю нельзя задавать в ходе допроса (…) вопросы. А) дополняющие Б) наводящие В) изобличающие Г) уточняющие **Ответ:** Б **4.Прочитайте текст и выберите Ответ.** Очная ставка производится с целью… А) закрепления показаний Б) устранения противоречий В) устранения существенных противоречий Г) закрепления волевых позиций **Ответ:** В **5.Прочитайте текст и выберите Ответ.** Очная ставка — это следственное действие, предусмотренное ст. …….. УПК РФ А) 186 Б) 189 В) 192

Тема	Код и формулировка компетенции	Индикаторы достижения компетенции	Тест по теме
			Г) 194 **Ответ:** В
Тактика предъявления для опознания	**ПК -4** Способен реализовать мероприятия по получению юридически значимой информации, анализу, проверке, оценке и использовании ее в интересах расследования преступлений	**ИПК-10.1. Знает криминалистические понятия и определения, систему криминалистики и закономерности ее развития, место криминалистики в системе юридических наук и связи криминалистики с юридическими, общественными, естественными, техническими и иными наукам**	1. **Определите в каком случае и с какой целью проводится опознание в условиях, исключающих визуальное наблюдение опознаваемым опознающего (через стекло с односторонней видимостью)?** Обоснуйте свой выбор. А) По желанию следователя для экономии времени Б) В целях обеспечения безопасности опознающего В) Если подозреваемый ведет себя агрессивно Г) Только по делам о преступлениях небольшой тяжести **Ответ: Б** **Обоснование выбора ответа:** В целях безопасности жизни и здоровья участников уголовного судопроизводства. 2. **Выберите какое тактическое исключение существует для процедуры предъявления для опознания трупа?** Обоснуйте свой выбор. А) Труп предъявляется среди двух других похожих трупов Б) Труп предъявляется в единственном числе В) Опознание трупа проводится только по фотографиям Г) При опознании трупа не нужны понятые **Ответ: Б)** **Обоснование выбора ответа:** Это единственное исключение из правила «один среди трех». Этические и организационные причины не позволяют подбирать «похожие» трупы для опознания. Перед предъявлением может быть проведен «туалет трупа» (восстановление внешности после травм), чтобы опознающий мог воспринять черты лица. В **2025 году** для этих целей также может использоваться посмертное 3D-моделирование. **3.Прочитайте текст и выберите Ответ.** Предъявление для опознания – это форма… А) моделирования Б) идентификации В) диагностики

Тема	Код и формулировка компетенции	Индикаторы достижения компетенции	Тест по теме
			Г) временных связей **Ответ:** Б **4.Прочитайте текст и выберите Ответ.** Количество объектов, предъявляемых для опознания должно быть … А) не менее 3-х Б) не менее 5-ти В) не менее 9-ти Г) не ограничено **Ответ:** А **5.Прочитайте текст и выберите Ответ.** Место, которое должен занять опознаваемый в группе лиц выбирает … А) следователь Б) сам опознаваемый В) понятые Г) эксперт **Ответ:** Б
Тактика проверки показаний на месте	**ПК -4** Способен реализовать мероприятия по получению юридически значимой информации, анализу, проверке, оценке и использовании ее в интересах расследования преступлений	**ИПК-10.1. Знает криминалистические понятия и определения, систему криминалистики и закономерности ее развития, место криминалистики в системе юридических наук и связи криминалистики с юридическими, общественными, естественными, техническими и иными наукам**	1. **Определите в чем заключается основное тактическое отличие проверки показаний на месте (ст. 194 УПК РФ) от следственного эксперимента (ст. 181 УПК РФ)?**Обоснуйте свой выбор. А) Проверка показаний проводится только в кабинете следователя Б) Суть проверки показаний — в сочетании рассказа, показа на месте и сопоставления этих данных с реальной обстановкой, в то время как эксперимент — это опытные действия В) При проверке показаний обязательно участие трех статистов Г) Эксперимент проводится только по просьбе адвоката, а проверка — по инициативе следователя **Ответ: Б)** **Обоснование выбора ответа:** Проверка показаний на месте — это комплексное действие. Следователь проверяет, насколько показания лица (подозреваемого, потерпевшего) соответствуют фактической топографии и деталям местности.

Тема	Код и формулировка компетенции	Индикаторы достижения компетенции	Тест по теме
			Эксперимент же направлен на проверку возможности совершения действия (мог ли видеть, слышать, успеть). В 2025 году это различие критически важно для корректной квалификации действий в протоколе, чтобы доказательство не было признано недопустимым 2. **Выберите какое требование к фиксации проверки показаний на месте является наиболее актуальным в 2025 году для обеспечения наглядности в суде?** Обоснуйте свой выбор. А) Использование только схематичного рисунка от руки Б) Применение круговой панорамной видеосъемки или 3D-сканирования места показа в сочетании с синхронной аудиозаписью пояснений В) Достаточно только присутствия двух понятых без технических средств Г) Запись показаний на печатной машинке прямо на месте **Ответ: Б)** **Обоснование выбора ответа:** Современные суды требуют высокой степени визуализации. Видеосъемка позволяет зафиксировать не только слова, но и жесты, позы, уверенность движений лица. Это исключает сомнения в том, что на лицо оказывалось давление или что следователь «подсказывал» дорогу. Использование 3D-моделирования в 2025 году позволяет суду позже совершить «виртуальный визит» на место проверки **3.Прочитайте текст и выберите Ответ.** Предложения, проверяемому лицу, произвести какие-либо действия в ходе проверки показаний на месте, могут исходить от …. А) любого участника данного следственного действия Б) только от понятых В) только от адвоката Г) только от следователя **Ответ:** Г **4.Прочитайте текст и выберите Ответ.** Проверка показаний на месте — это следственное действие, предусмотренное ст. …… УПК РФ А) 191 Б) 192

Тема	Код и формулировка компетенции	Индикаторы достижения компетенции	Тест по теме
			В) 193 Г) 194 **Ответ:** Г **5.Прочитайте текст и выберите Ответ.** Тактическими приемами проверки показаний на месте являются: А) предоставление инициативы лицу, чьи показания проверяются Б) наблюдение за поведением лица В) использование положительных качеств лица, чьи показания проверяются Г) все варианты верны **Ответ:** А
Тактика назначения и проведения судебной экспертизы	**ОПК-2** Способен определять правовую природу общественных отношений, профессионально квалифицировать факты и правоотношения	**ИОПК-2.1. Знает: основы определения правовой природы общественных отношений, квалификации фактов и правоотношений;**	**1.Прочитайте текст и выберите Ответ.** Судебные экспертизы, которые чаще всего проводятся при расследовании краж чужого имущества, -... А) судебно-дактилоскопическая экспертиза; судебно-трасологическая экспертиза; товароведческая экспертиза Б) судебно-баллистическая экспертиза; судебно-трасологическая экспертиза; судебно-материаловедческая экспертиза В) судебно-биологическая экспертиза; судебно-дактилоскопическая экспертиза; судебно-автотехническая экспертиза Г) судебно-психиатрическая экспертиза; судебно-почерковедческая экспертиза и судебно-баллистическая экспертиза Д) все ответы правильные **Ответ:** А **2.Прочитайте текст и выберите Ответ.** Сведения, полученные следователем по результатам судебно-медицинской экспертизы, не находят применения при … А) планировании следственного действия Б) выборе меры пресечения В) назначении судебной экспертизы Г) выдвижении и проверке версий **Ответ:** Г

Тема	Код и формулировка компетенции	Индикаторы достижения компетенции	Тест по теме
			3.Прочитайте текст и выберите Ответ. Предмет судебной экспертизы -... А) непосредственный предмет преступного посягательства Б) факты, обстоятельства уголовного, административного, арбитражного или гражданского дела, подлежащие установлению с помощью специальных знаний В) конкретные документы, предметы и т.д., предоставляемые на экспертизу Г) общественные отношения в области проведения экспертных исследований **Ответ:** В
Общие положения методики расследования	**ПК -4** Способен реализовать мероприятия по получению юридически значимой информации, анализу, проверке, оценке и использовании ее в интересах расследования преступлений	**ИПК-10.1. Знает криминалистические понятия и определения, систему криминалистики и закономерности ее развития, место криминалистики в системе юридических наук и связи криминалистики с юридическими, общественными, естественными, техническими и иными наукам**	1. **Определите по какому основному критерию строится большинство частных методик расследования (например, «Методика расследования грабежей», «Методика расследования убийств»)?** Обоснуйте свой выбор. А) По времени года, когда совершено преступление. Б) По уголовно-правовой квалификации (по статьям УК РФ). В) По субъекту расследования (кто ведет дело). Г) По количеству участников преступной группы. **Ответ: Б)** **Обоснование выбора ответа:** Это классический и наиболее удобный принцип построения методики. Каждая статья УК предполагает свой предмет доказывания, что диктует специфический набор следственных действий и тактических приемов. В современной науке **2025 года** также развиваются методики по «среде совершения» (например, преступления в киберпространстве), но базовым остается деление по видам преступлений. 2. **Определите какой элемент стал обязательным компонентом практически любой современной частной методики расследования в условиях 2025 года?** Обоснуйте свой выбор. А) Особенности работы с архивными бумажными документами. Б) Особенности выявления, фиксации и изъятия цифровых следов и электронных носителей информации. В) Методика проведения допроса с использованием печатной машинки. Г) Правила использования почтовых голубей для связи. **Ответ: Б)** **Обоснование выбора ответа:** Сегодня цифровая составляющая присутствует в любом преступлении (от кражи до убийства). Современная общая методика

Тема	Код и формулировка компетенции	Индикаторы достижения компетенции	Тест по теме
			расследования требует включения алгоритмов работы с гаджетами, облачными хранилищами и криптоактивами в каждый раздел. Без учета специфики «электронного отражения» преступления любая методика в **2025 году** считается неполной и неэффективной. **3.Прочитайте текст и выберите Ответ.** Задачи криминалистической Методики А) разработка теоретических и практических основ доказывания на предварительном следствии; Б) разработка рекомендаций по наиболее эффективному использованию в расследовании научно-технических средств и технических приемов; В) определение обстоятельств, подлежащих установлению, в ходе предварительной проверки материалов о преступлении; Г) создание системы криминалистических рекомендаций по расследованию отдельных видов преступлений. **Ответ:** Г **4.Прочитайте текст и выберите Ответ.** Что из перечисленного не является структурным элементом частной методики расследования А) особенности планирования и тактики проведения первоначальных и последующих следственных действий Б) правовые и организационные основы раскрытия преступлений по «горячим следам» В) описание типичных следственных ситуаций на первоначальном и последующем этапах расследования Г) криминалистическая характеристика данного вида преступления **Ответ:** Б **5.Прочитайте текст и выберите Ответ.** Этапы расследования преступлений А) последующий этап Б) первоначальный В) заключительный этап Г) все ответы правильные **Ответ:** Г
Методика решения	**ПК -4**	**ИПК-10.1. Знает**	1. **Выберите какое действие является первоочередным и наиболее**

Тема	Код и формулировка компетенции	Индикаторы достижения компетенции	Тест по теме
типичных следственных задач, возникающих при расследовании дел различных категорий	Способен реализовать мероприятия по получению юридически значимой информации, анализу, проверке, оценке и использовании ее в интересах расследования преступлений	**криминалистические понятия и определения, систему криминалистики и закономерности ее развития, место криминалистики в системе юридических наук и связи криминалистики с юридическими, общественными, естественными, техническими и иными наукам**	**эффективным для решения задачи идентификации личности при обнаружении неопознанного трупа?** Обоснуйте свой выбор. А) Назначение судебно-медицинской экспертизы для установления причины смерти Б) Проверка по учетам без вести пропавших лиц и дактилоскопирование трупа для проверки по системе АДИС (Папилон) В) Допрос жителей близлежащих домов о том, не слышали ли они криков Г) Публикация фотографии лица трупа в социальных сетях без предварительного «туалета трупа» **Ответ: Б)** **Обоснование выбора ответа:** Идентификация — это ключевая задача, без решения которой невозможно определить круг общения жертвы и мотив. Сверка отпечатков пальцев с базой АДИС и сравнение примет с данными о пропавших — самые быстрые и научно обоснованные методы. В **2025 году** к этому также добавляется экспресс-анализ ДНК и поиск по биометрическим базам лиц. 2. **Выберите какое направление поиска является наиболее перспективным для решения задачи обнаружения похищенных мобильных электронных устройств (смартфонов, планшетов)?** Обоснуйте свой выбор. А) Обход всех ломбардов города в надежде увидеть устройство на витрине Б) Мониторинг специализированных площадок объявлений и отслеживание устройства по уникальному номеру IMEI в сетях сотовых операторов В) Обыск у всех лиц, ранее судимых за аналогичные преступления в данном районе Г) Ожидание того, что преступник сам вернет вещь **Ответ: Б)** **Обоснование выбора ответа:** Современная методика расследования хищений гаджетов базируется на их цифровых идентификаторах. В **2025 году** системы автоматизированного поиска позволяют отследить момент активации устройства с новой сим-картой. Мониторинг интернет-барахолок также дает возможность выявить момент попытки сбыта, что ведет не только к возврату имущества, но и к задержанию сбытчика. **3.Прочитайте текст и выберите Ответ.** Криминалистическая методика как

Тема	Код и формулировка компетенции	Индикаторы достижения компетенции	Тест по теме
			раздел криминалистики — это: А) система криминалистической характеристики преступлений Б) методы проведения следственных действий В) система научных положений и основанных на них методических рекомендаций по организации расследования отдельных видов преступлений Г) рекомендации по планированию расследования **Ответ:** В **4.Прочитайте текст и выберите Ответ.** Задачи криминалистической методики: А) разработка теоретических и практических основ доказывания на предварительном следствии Б) разработка рекомендаций по наиболее эффективному использованию в расследовании научно-технических средств и технических приемов В) определение обстоятельств, подлежащих установлению, в ходе предварительной проверки материалов о преступлении Г) создание системы криминалистических рекомендаций по расследованию отдельных видов преступлений **Ответ:** Г 5**.Прочитайте текст и выберите Ответ.** Условия, влияющие на формирование следственных ситуаций: А) время, место и обстановка совершения преступления Б) Противодействие со стороны преступника установлению истины и его связей В) доведение лиц, имеющих отношение к расследуемому событию Г) Следственные действия и другие мероприятия, намеченные и уже выполненные Д) Наличие и характер имеющейся в распоряжении следователя доказательственной информации **Ответ:** Д
Методика установления лиц, совершивших преступления в	**ПК -4** Способен реализовать мероприятия	**ИПК-10.1. Знает криминалистические понятия и определения, систему криминалистики и**	1. **Выберите какой метод установления преступника в условиях неочевидности в 2025 году считается наиболее эффективным при совершении преступления на открытой местности в ночное время?** Обоснуйте свой выбор.

Тема	Код и формулировка компетенции	Индикаторы достижения компетенции	Тест по теме
условиях неочевидности	по получению юридически значимой информации, анализу, проверке, оценке и использовании ее в интересах расследования преступлений	**закономерности ее развития, место криминалистики в системе юридических наук и связи криминалистики с юридическими, общественными, естественными, техническими и иными наукам**	А) Сплошной обход квартир (поквартирный обход) Б) Снятие данных о «засветившихся» в данной локации мобильных устройствах (биллинг на основе секторов базовых станций — метод «выборки соединений») В) Использование служебно-розыскной собаки спустя двое суток после дождя Г) Гадание по почерку на оставленной на месте записке **Ответ: Б)** **Обоснование выбора ответа:** Почти каждый человек в 2025 году имеет при себе смартфон. Анализ того, какие ID-устройства (IMEI/IMSI) находились в зоне действия базовой станции в момент преступления, позволяет выявить лиц, которые объективно присутствовали на месте. Метод исключения «постоянных абонентов» (жителей домов) дает список «транзитных» лиц, среди которых с высокой долей вероятности находится преступник. 2. **Выберите для какой цели в методике расследования неочевидных преступлений используется анализ «почерка» (способа) преступника?** Обоснуйте свой выбор. А) Для определения литературных способностей виновного Б) Для объединения нескольких нераскрытых преступлений в одну серию и установления личности через ранее совершенные аналогичные эпизоды В) Чтобы понять, какой фильм смотрел преступник перед делом Г) Для заполнения статистической карточки **Ответ: Б)** **Обоснование выбора ответа:** Преступники, особенно профессиональные, склонны повторять уникальные технические приемы (способ вскрытия замка, тип узлов при связывании, специфические фразы). В **2025 году** автоматизированные системы анализа уголовных дел позволяют выявить идентичный «почерк» в разных регионах, что дает возможность использовать информацию о подозреваемых по одному делу для раскрытия другого, ранее считавшегося «глухим» **3.Прочитайте текст и выберите Ответ.** Тактические приемы изобличения ложных показаний: А) ознакомление допрашиваемого с некоторыми материалами дела Б) обращение к положительным качествам допрашиваемого лица

Тема	Код и формулировка компетенции	Индикаторы достижения компетенции	Тест по теме
			В) использование противоречий соучастников преступления Г) создание преувеличенного представления у допрашиваемого об объеме собранных следователем доказательств Д) очная ставка **Ответ:** В **4.Прочитайте текст и выберите Ответ.** Какой из вопросов, поставленных перед судебно-медицинской экспертизой трупа, является недопустимым А) мог ли потерпевший после полученных повреждений самостоятельно открыть дверь и выйти из дома Б) какие телесные повреждения имеются на трупе В) имело ли место убийство, самоубийство или несчастный случай Г) какова причина смерти **Ответ:** А **5.Прочитайте текст и выберите Ответ.** К общей типичной версии, выдвигаемой на первоначальном этапе расследования мошенничества, не относится предположение о том, что: А) имело место не мошенничество, а гражданско-правовой деликт Б) мошенничество имело место при обстоятельствах, указанных заявителем В) имело место не мошенничество, а законная гражданско-правовая сделка Г) мошенничество совершено группой лиц по предварительному сговору Д) имело место не мошенничество, а иное преступление **Ответ:** А
Методика расследования преступлений против личности	**ОПК-2** Способен определять правовую природу общественных отношений, профессионально	**ИОПК-2.1. Знает: основы определения правовой природы общественных отношений, квалификации фактов и правоотношений;**	1. **Выберите какое требование является тактически обязательным при назначении судебно-медицинской экспертизы потерпевшей по делу о половом преступлении?** Обоснуйте свой выбор. А) Проведение экспертизы только через 10 дней после события Б) Максимальная оперативность направления на экспертизу для изъятия и фиксации микрочастиц и биологических следов (ДНК) преступника В) Обязательное присутствие следователя при проведении медицинского осмотра потерпевшей Г) Проведение экспертизы только в случае признания вины подозреваемым

Тема	Код и формулировка компетенции	Индикаторы достижения компетенции	Тест по теме
	квалифицировать факты и правоотношения		**Ответ: Б)** **Обоснование выбора ответа:** Биологические следы (эпителий, сперма, кровь) быстро разрушаются или утрачиваются в процессе гигиены. Для современной криминалистики **2025 года** ДНК-профиль преступника является «золотым стандартом» доказывания по таким делам. Задержка даже на сутки может привести к невозможности выделения профиля, пригодного для идентификации 2. **Выберите какой метод идентификации преступника по делам против личности стал наиболее эффективным в 2025 году благодаря развитию баз данных?** Обоснуйте свой выбор. А) Словесный портрет со слов очевидцев Б) Автоматизированное сравнение ДНК-профиля с места преступления с государственным банком геномной информации и поиск родственников («генеалогический поиск») В) Опознание по голосу через телефон Г) Проверка алиби через почтовые квитанции **Ответ: Б)** **Обоснование выбора ответа:** К концу **2025 года** объемы баз ДНК значительно выросли. Даже если самого преступника нет в базе, современные алгоритмы позволяют найти его близких родственников, что сужает круг подозреваемых до одной семьи. Это революционный метод раскрытия «глухих» преступлений прошлых лет и серийных убийств 3**. Прочитайте текст и выберите Ответ.** Поиск подозреваемого в убийстве осуществляется путем: А) подворных и поквартирных обходов Б) мест постоянного скопления людей В) движения по следу транспортных средств или ног, ведущих с места происшествия к месту жительства лица, причинившего смерть Г) рассылок ориентировок в отделение полиции и органы прокуратуры Д) все ответы правильные **Ответ:** Д

Тема	Код и формулировка компетенции	Индикаторы достижения компетенции	Тест по теме
			4.Прочитайте текст и выберите Ответ. Вопросы, решаемые судебно-медицинской экспертизой трупа: А) какова причина смерти Б) время наступления смерти В) каким орудием причинена смерть Г) в какой позе находился потерпевший во время нанесения ему телесных повреждений Д) сразу наступила смерть или потерпевший при полученных ранениях еще мог совершать какие-либо самостоятельные действия Ж) все ответы правильные **Ответ:** Ж **5.Прочитайте текст и выберите все правильные ответы.** К числу первоначальных следственных ситуаций относятся следующие: А) на месте происшествия обнаружен неопознанный труп с признаками насильственной смерти Б) обнаружен опознанный труп с признаками, похожими на насильственную смерть, но не ясно, в результате чего она наступила В) обнаружены части расчлененного трупа, разбросанные в разных местах Г) исчез человек и есть предположение, что он убит. Труп не обнаружен Д) обнаружены части трупа — череп, кости с остатками одежды Ж) все ответы правильные **Ответ:** А,В, Г
Методика расследования преступлений в сфере экономики	**ПК -4** Способен реализовать мероприятия по получению юридически значимой информации, анализу, проверке, оценке и	**ИПК-10.1. Знает криминалистические понятия и определения, систему криминалистики и закономерности ее развития, место криминалистики в системе юридических наук и связи криминалистики с юридическими, общественными, естественными, техническими и иными наукам**	1. **Определите что является главной сложностью и одновременно основной задачей при расследовании дистанционных мошенничеств (хищение средств с банковских счетов) в 2025 году?** Обоснуйте свой выбор. А) Установление цвета глаз мошенника Б) Установление «цепочки» перевода денежных средств и идентификация конечного выгодоприобретателя (бенефициара) В) Поиск бумажных писем, отправленных почтой Г) Допрос потерпевшего о его хобби **Ответ: Б)** **Обоснование выбора ответа:** Современные экономические преступления в

Тема	Код и формулировка компетенции	Индикаторы достижения компетенции	Тест по теме
	использовании ее в интересах расследования преступлений		цифровую эпоху используют многоуровневые транзакции через криптомиксеры и «дроп-карты». Основная задача методики — отследить движение цифрового следа денег (Followthemoney) до момента их обналичивания или легализации. В **2025 году** это требует тесного взаимодействия с финмониторингом и IT-специалистами. 2. **Определите как в криминалистической методике классифицируются неофициальные записи о движении денежных средств (файлы в Excel, записи в мессенджерах), найденные при обыске?** Обоснуйте свой выбор. А) Как недопустимые доказательства, не имеющие юридической силы Б) Как ценные косвенные доказательства («черная бухгалтерия»), подлежащие сопоставлению с официальными данными В) Как личная переписка, которую нельзя использовать в суде Г) Как мусор, подлежащий уничтожению **Ответ: Б)** **Обоснование выбора ответа:** Официальные отчеты часто безупречны. Реальный масштаб хищений в **2025 году** вскрывается именно через неформальные записи (в том числе в Telegram-ботах или CRM-системах). Методика предполагает проведение экспертизы почерка (если записи бумажные) или компьютерно-технической экспертизы для подтверждения авторства и достоверности этих данных. **3. Прочитайте текст и выберите Ответ. -** нетипичные действия следователя на начальном этапе расследования вымогательства, когда заявитель еще не передал преступнику предмет вымогательства. а) допрос заявителя б) Прослушивание и звукозапись телефонных переговоров в) Если вымогатель известен заявителю - оперативно-розыскные мероприятия в отношении этого лица г) Задержание вымогателя, его допрос, обыск по месту жительства и т.д. д) все ответы правильные **Ответ:** **4.Прочитайте текст и выберите Ответ.** …- типичные действия следователя на

Тема	Код и формулировка компетенции	Индикаторы достижения компетенции	Тест по теме
			первоначальном этапе расследования вымогательства, когда заявитель передал преступнику предмет вымогательства а) Прослушивание и звукозапись телефонных переговоров б) Если вымогатель известен заявителю - оперативно-розыскные мероприятия в отношении этого лица в) Осмотр предмета вымогательства г) Задержание вымогателя, его допрос, обыск по месту жительства д) все ответы правильные **Ответ:** Г **5.Прочитайте текст и выберите Ответ.** Предмет преступного посягательства по делам о вымогательстве-... а) деньги или имущество; предприятие или частное лицо, которому принадлежит имущество. б) деньги или имущество; жизнь и здоровье потерпевшего. в) право на имущество; жизнь и здоровье потерпевшего. г) деньги или имущество; право на имущество. д) все ответы правильные **Ответ:** Д
Методика расследования преступлений, связанных с профессиональной деятельностью	**ОПК-2** Способен определять правовую природу общественных отношений, профессионально квалифицировать факты и правоотношения	**ИОПК-2.1. Знает: основы определения правовой природы общественных отношений, квалификации фактов и правоотношений;**	**1.Прочитайте текст и выберите все правильные ответы.** Типичными следственными ситуациями первоначального этапа расследования взяточничества являются: А) поступление заявления о получении взятки конкретным лицом Б) содержание в средствах массовой информации о получении взятки конкретным лицом В) наличие оперативной информации о получении взятки конкретным лицом Г) все ответы правильные **Ответ:** Г **2.Прочитайте текст и выберите Ответ.** При задержании взяточника с поличным последовательность следственных действий следующая: А) осмотр предметов, задержание, личный обыск Б) задержание, личный обыск, осмотр предметов

Тема	Код и формулировка компетенции	Индикаторы достижения компетенции	Тест по теме
			В) личный обыск, осмотр предметов, задержание Г) задержание, осмотр предметов, личный обыск **Ответ:** Б **3.Прочитайте текст и выберите Ответ.** Не является типичной для расследования взяточничества экспертиза: А) судебно-техническая экспертиза документов Б) судебно-бухгалтерская В) судебно-почерковедческая Г) судебно-портретная **Ответ:** Г
Методика расследования преступлений против здоровья населения и общественной нравственности	**ПК -4** Способен реализовать мероприятия по получению юридически значимой информации, анализу, проверке, оценке и использовании ее в интересах расследования преступлений	**ИПК-10.1. Знает криминалистические понятия и определения, систему криминалистики и закономерности ее развития, место криминалистики в системе юридических наук и связи криминалистики с юридическими, общественными, естественными, техническими и иными наукам**	1. **Выберите какое действие является ключевым для установления личности организатора интернет-магазина по продаже наркотиков в условиях неочевидности?**Обоснуйте свой выбор. А) Задержание рядового потребителя в момент поднятия «закладки» Б) Комплексный анализ цифровых следов: изучение логов мессенджеров, отслеживание цепочек криптовалютных транзакций и выявление IP-адресов администраторов В) Расклейка объявлений с просьбой к преступникам сдаться добровольно Г) Осмотр лесопарковых зон с целью случайного обнаружения штаб-квартиры **Ответ: Б)** **Обоснование выбора ответа:** Современный наркосбыт к 2025 году практически полностью ушел в тень (Darknet/Telegram). Задержание рядового «закладчика» (вариант А) редко ведет к верхушке из-за анонимности. Методика расследования сегодня базируется на «цифровой одорологии» — отслеживании движения средств (крипто-аналитика) и анализе метаданных связи, что позволяет вычислить реальное местоположение и личность организаторов («шоп-менеджеров»). 2. **Выберите какое обстоятельство подлежит обязательному установлению при расследовании дел об изготовлении и обороте порнографических материалов с использованием интернета?**Обоснуйте свой выбор. А) Художественный вкус потребителей данного контента

Тема	Код и формулировка компетенции	Индикаторы достижения компетенции	Тест по теме
			Б) Способ тиражирования, охват аудитории и возраст лиц, изображенных на материалах (или лиц, которым данные материалы были доступны) В) Стоимость подписки на видеохостинг Г) Наличие у подозреваемого образования в сфере киноискусства **Ответ: Б)** **Обоснование выбора ответа:** Общественная нравственность страдает пропорционально доступности контента. Для квалификации важно, было ли это индивидуальное хранение или массовое распространение. Установление возраста участников и аудитории (особенно несовершеннолетних) является квалифицирующим признаком, значительно усиливающим уголовную ответственность. В 2025 году для этого активно используются методы ИИ-анализа видеопотока. **3.Прочитайте текст и выберите Ответ.** К объектам экспертного исследования наркотических средств растительного происхождения относятся: А) марихуана, мескалин, морфин Б) эторофин, гашиш, псилоцибин В) гашиш, кокнар, кокаин Г) псилобицин, каннаибис, опий Д) эфедрон, тебаин, героин **Ответ:** А 4**.Прочитайте текст и выберите Ответ.** К объектам экспертного исследования наркотических средств синтетического происхождения относятся: А) фентанил, эфедрон, амфетамин Б) метадон, мескалин, морфин В) омнопон, фенциклидин, каннабис Г) псилоцибин, героин, методон Д) меперидин, кокнар, эфедрон **Ответ:** А **5 Прочитайте текст и выберите Ответ.** К наркотическим средствам или психотропным веществам фармокологических свойств относятся:

Тема	Код и формулировка компетенции	Индикаторы достижения компетенции	Тест по теме
			А) нембутал, демерол, эторфин Б) эфедрон, омнопон, меперидин В) морфин, первитин, тебаин Г) фентанил, эфедрин, мескалин Д) гидроморфон, пентазоцин, первитин **Ответ:** В
Методика расследования преступного нарушения правил эксплуатации транспортных средств	**ПК -4** Способен реализовать мероприятия по получению юридически значимой информации, анализу, проверке, оценке и использовании ее в интересах расследования преступлений	**ИПК-10.1. Знает криминалистические понятия и определения, систему криминалистики и закономерности ее развития, место криминалистики в системе юридических наук и связи криминалистики с юридическими, общественными, естественными, техническими и иными наукам**	1. **Определите какая задача решается в ходе осмотра транспортного средства — участника ДТП для проверки версии о внезапном отказе тормозной системы или рулевого управления?** Обоснуйте свой выбор. А) Проверка наличия аптечки и огнетушителя Б) Изучение состояния узлов и агрегатов, а также считывание данных из бортовых регистраторов и электронных блоков управления (ЭБУ) В) Определение рыночной стоимости автомобиля для возмещения ущерба Г) Проверка чистоты государственных регистрационных знаков **Ответ: Б).** **Обоснование выбора ответа:** В **2025 году** практически все современные автомобили оснащены «черными ящиками» (EDR). Считывание данных позволяет точно установить скорость, угол поворота руля и факт нажатия на педаль тормоза за секунды до столкновения. Это объективно подтверждает или опровергает показания водителя о технической неисправности, возникшей в процессе движения. 2. **Определите какой метод поиска является наиболее результативным при расследовании наезда на пешехода, совершенного в условиях неочевидности («скрывшийся водитель»)?** Обоснуйте свой выбор. А) Ожидание звонка от преступника с повинной Б) Анализ данных системы «Безопасный город» (камеры с распознаванием ГРЗ), изучение осколков фар на месте происшествия для установления марки и года выпуска авто В) Объявление в газету о поиске свидетелей без указания деталей Г) Проверка всех красных автомобилей в городе **Ответ: Б)** **Обоснование выбора ответа:** В **2025 году** системы видеонаблюдения позволяют

Тема	Код и формулировка компетенции	Индикаторы достижения компетенции	Тест по теме
			отследить маршрут движения автомобиля до и после ДТП. Осколки светотехники (трасологический анализ) позволяют точно определить модель машины, что сужает круг поиска в базе данных ГИБДД до конкретных владельцев в данном регионе. **3.Прочитайте текст и выберите Ответ.** Видами ДТП являются: А) столкновение подвижного состава железных дорог с остановившимся на путях транспортным средством Б) пожар на транспорте, вызванный неисправностью транспортного средства В) падение пассажиров в салоне движущегося транспортного средства в результате изменения скорости или траектории движения транспорта **Ответ:** А **4.Прочитайте текст и выберите Ответ.** Для установления механизма ДТП назначаются следующие виды судебных экспертиз: А) судебно-автотехническая экспертиза Б) комплексная психолого-автотехническая экспертиза В) медико-психологическая экспертиза Г) судебно-психологическая экспертиза **Ответ:** А **5.Прочитайте текст и выберите Ответ.** Направление скрывшегося с места происшествия автомобиля можно установить: А) со слов очевидцев Б) по следам протектора, оставленным на месте происшествия В) по расположению трупа на проезжей части Г) по характеру повреждений на трупе **Ответ:** Б

Критерии оценивания тестового задания:

Оценка	Критерии оценивания
отлично	от 90 до 100 % правильно выполненных заданий

хорошо	от 70 до 89 % правильно выполненных заданий
удовлетворительно	от 50 до 69 % правильно выполненных заданий
неудовлетворительно	менее 50 % правильно выполненных заданий

Критерии оценивания сформированности индикаторов компетенции ЗНАТЬ и в целом компетенции:

Оценка сформировнности	Критерии оценивания
сформирован	от 50 % до 100 % правильно выполненных заданий
не сформирован	менее 50 % правильно выполненных заданий

4.2 ТИПОВЫЕ ПРАКТИЧЕСКИЕ ЗАДАНИЯ (КЕЙСЫ)

Практические задания должны отражать умение обучающегося применять осваиваемую компетенцию в практических ситуациях и при решении производственных задач (индикаторы УМЕТЬ).

Тема	Код и формулировка компетенции	Индикаторы достижения компетенции	Задания к практическому занятию
Предмет, задачи и система криминалистики	ПК -4 Способен реализовать мероприятия по получению юридически значимой информации, анализу, проверке, оценке и использовании ее в интересах расследования преступлений	ИПК-10.3. Владеет навыками применения нормативных правовых актов в конкретных сферах юридической деятельности, реализовывать нормы материального и процессуального права в профессиональной деятельности, соблюдения в профессиональной деятельности требовани	**Прочитайте текст и выберите Ответ** 1. Предметом науки криминалистики являются -… а) закономерности механизма преступления, возникновения информации о преступлении и его участниках, а также закономерности собирания, исследования, оценки и использования доказательств и основанные на познании этих закономерностей специальные методы и средства расследования преступлений б) способы, методы и средства расследования и судебного разбирательства уголовных дел в) сведения о преступлении и его участниках, полученные в результате проведения следственных, судебных и иных процессуальных действий, а также оперативно-розыскных мероприятий, регламентированных действующим российским законодательством г) преступная деятельность и деятельность по выявлению, раскрытию, расследованию и предупреждению преступлений Ответ:а 2.Составьте схему связи криминалистики со смежными науками.

Тема	Код и формулировка компетенции	Индикаторы достижения компетенции	Задания к практическому занятию
			3.Назовите элементы криминалистической характеристики преступлений.
Криминалистическое учение о методах криминалистики	ПК -4 Способен реализовать мероприятия по получению юридически значимой информации, анализу, проверке, оценке и использовании ее в интересах расследования преступлений	ИПК-10.3. Владеет навыками применения нормативных правовых актов в конкретных сферах юридической деятельности, реализовывать нормы материального и процессуального права в профессиональной деятельности, соблюдения в профессиональной деятельности требовани	**1.Прочитайте текст и выберите Ответ.** 1. Какое из направлений научных исследований преобладает в развитии криминалистики западных стран? а) Разработка общетеоретических проблем криминалистики. б) Разработка технико-криминалистических средств, приемов и методов. в) Разработка тактико-криминалистических средств, приемов и методов. г) Разработка методических рекомендаций по расследованию отдельных видов преступлений. Ответ:б 2.Назовите частнонаучные методы, применяемые в криминалистике. 3. Прочитайте текст и выберите Ответ. Полные курсы зарубежной криминалистики обычно состоят из таких разделов: а)техника совершения преступлений б)криминалистическая техника в)криминалистическая тактика г)организация борьбы с преступностью д)методика расследования преступлений е) все ответы верные Ответ:е
Основы теории криминалистической идентификации и диагностики	**ОПК-2.** Способен определять правовую природу общественных	**ИОПК 3.2.Умеет** участвовать в экспертной юридической деятельности в рамках поставленной задачи	1. **Предположим, Вам как эксперту- криминалисту предоставили следообразующий объект и следовоспринимаюий объект в сочетании с процессуальными материалами, которые позволяют установить порядок**

Тема	Код и формулировка компетенции	Индикаторы достижения компетенции	Задания к практическому занятию
	отношений, профессионально квалифицировать факты и правоотношения		**контактов при краже. Установите правильную хронологическую последовательность взаимодействия объектов при образовании следа-отображения**: А) Период изменения состояния следа под воздействием внешней среды (старение следа) Б) Непосредственный контакт идентификатора и идентифицируемого объекта В) Существование объекта в следообразующем состоянии (до контакта) Г) Фиксация следа специалистом в ходе осмотра места происшествия Д) Анализ для идентификации в лаборатории Запишите соответствующую последовательность букв слева направо: | | | | | | | **Ответ:** **В Б А Г Д** 2. **Предположим, Вам как эксперту-криминалисту предоставили запись с камеры видеонаблюдения, где виден подозреваемый в совершении кражи, имеются очные показания свидетелей и личные фотографии. Установите правильную последовательность стадий идентификационного исследования (от начала к завершению):** А) Сравнительное исследование (сопоставление признаков) Б) Раздельное изучение объектов (анализ свойств каждого объекта в отдельности). В) Формирование вывода (тождество установлено, исключено или не решено) Г) Оценка результатов и определение значимости выявленных совпадений или различий Д) Осмотр объектов и определение их пригодности для

Тема	Код и формулировка компетенции	Индикаторы достижения компетенции	Задания к практическому занятию
			идентификации Запишите соответствующую последовательность букв слева направо: | | | | | | **Ответ:** **Д Б А Г В** **3. От имени эксперта ответьте на вопрос:** Под каким номером изображен идентифицируемый объект?   **1** **2** **4. От имени эксперта ответьте на вопрос:** В результате ночной стрельбы, открытой из табельного оружия (пистолет Макарова) тремя военнослужащими, ехавшими в кузове грузового автомобиля, случайно был убит находившийся в кабине водителя пассажир. Экспертизы установила, что смертельное ранение было получено от пули, выстрелянной из оружия с сильно изношенным стволом. Такой пистолет принадлежал только одному из участников происшествия. Является ли проведённая экспертиза идентификационной? **5. От имени эксперта ответьте на вопрос:** Назовите идентифицируемые и идентифицирующие объекты в следующих

<table>
<tr><th>Тема</th><th>Код и формулировка компетенции</th><th>Индикаторы достижения компетенции</th><th>Задания к практическому занятию</th></tr>
<tr><td></td><td></td><td></td><td>видах идентификационных исследований:
-идентификация человека по отпечаткам пальцев
-установление исполнителя письма по почерку
-идентификация обуви по следам подошвы
-установление целого по частям
-установление конкретного объема вещества по следам</td></tr>
<tr><td>Криминалистические версии и планирование расследования преступлений</td><td>ОПК-2. Способен определять правовую природу общественных отношений, профессионально квалифицировать факты и правоотношения</td><td>ИОПК 3.2.Умеет участвовать в экспертной юридической деятельности в рамках поставленной задачи</td><td>1. Предположим, Вам как эксперту- криминалисту предоставили материалы по уголовному делу с различными видами вещественных доказательств. Установите логическую последовательность этапов работы с версией:
А) Выведение следствий из каждой версии (ответы на вопрос: «Если версия верна, то какие следы и факты должны существовать?»)
Б) Проверка выведенных следствий путем проведения следственных и розыскных действий
В) Анализ фактического материала и выдвижение возможных объяснений события (формулирование версий)
Г) Сопоставление полученных результатов с версией и принятие решения о её подтверждении или опровержении
Д) Составление отчетных документов

Запишите соответствующую последовательность букв слева направо:
<table><tr><td></td><td></td><td></td><td></td><td></td></tr></table>
Ответ:
<table><tr><td>В</td><td>А</td><td>Б</td><td>Г</td><td>Д</td></tr></table>

2. Предположим, Вам как руководителю СОГ необходимо составить план оперативно-следственных действий по уголовному делу с различными видами вещественных доказательств. Установите последовательность действий следователя при составлении плана на начальном этапе:
А) Определение тактики проведения конкретных следственных действий</td></tr>
</table>

Тема	Код и формулировка компетенции	Индикаторы достижения компетенции	Задания к практическому занятию
			Б) Анализ исходной информации и оценка следственной ситуации В) Постановка задач расследования (что нужно выяснить) Г) Определение сроков и исполнителей намеченных мероприятий Д) Выделение основных версий Запишите соответствующую последовательность букв слева направо: | | | | | | **Ответ:** **Б | Д | В | А | Г** **3. От имени эксперта ответьте на вопрос:** Дайте классификацию версий по: • объему понятий; • сфере использования; • субъекту; • степени вероятности; • времени построения; • отношению к предмету доказывания. **4 .Прочитайте текст и выберите Ответ.** Криминалистическая версия – это: а) основанное на доказательствах знание о сущности или отдельных обстоятельствах расследуемого события; б) обоснованное предположение субъекта расследования о сущности или отдельных обстоятельствах расследуемого события; в) основанное на оперативной информации суждение о сущности или отдельных обстоятельствах расследуемого события; г) основанное на оперативной информации суждение о сущности или отдельных обстоятельствах расследуемого события; д) любое предположение относительно расследуемого события. Ответ : Г **5. Изобразите схематично процесс построения и проверки**

Тема	Код и формулировка компетенции	Индикаторы достижения компетенции	Задания к практическому занятию
			версии
Криминалистические учения о механизме преступления и его отражении	ПК -4 Способен реализовать мероприятия по получению юридически значимой информации, анализу, проверке, оценке и использовании ее в интересах расследования преступлений	ИПК-10.3. Владеет навыками применения нормативных правовых актов в конкретных сферах юридической деятельности, реализовывать нормы материального и процессуального права в профессиональной деятельности, соблюдения в профессиональной деятельности требовани	1. Составьте схему объекты криминалистической диагностики 2. Перечислите стадии (этапы) деятельности субъектов расследования с доказательствами.расположите их последовательно 3. Прочитайте текст и выберите Ответ. Версии, содержащие предположения об элементах состава преступления, называются: а) общими; б) детальными; в) частными; г) типичными; д) простыми. Ответ:в
Общие положения криминалистической техники	ОПК-2 Способен определять правовую природу общественных отношений, профессионально квалифицировать факты и правоотношения	**ИОПК-2.2. Умеет: определять правовую природу общественных отношений и профессионально квалифицировать факты и правоотношения;**	1.Что изображено на снимке?  2.Для чего предназначено изображенное оборудование?  3.Прочитайте текст и выберите Ответ Чем из ниже перечисленного специалист отличается от эксперта?

Тема	Код и формулировка компетенции	Индикаторы достижения компетенции	Задания к практическому занятию
			а) наличием специальных знаний; б) доказательственным значением результатов проведенных им исследований, оформленных «заключением»; в) процессуальным статусом; г) правом использовать неразрушающие методы исследования доказательств; д) специалист и эксперт не имеют процессуальных различий. Ответ:в
Технико-криминалистические способы и средства фиксации	ОПК-2 Способен определять правовую природу общественных отношений, профессионально квалифицировать факты и правоотношения	**ИОПК-2.2. Умеет: определять правовую природу общественных отношений и профессионально квалифицировать факты и правоотношения;**	1. Прочитайте текст и выберите Ответ Методы какой из перечисленных в ответах отраслей криминалистической техники раньше других в истории криминалистики получили научное обоснование? а) судебная фотография; б) судебное почерковедение; в) уголовная регистрация; г) судебная баллистика; д) судебная одорология. Ответ:а 2.Перечислите основные элементы цифрового фотоаппарата.

Тема	Код и формулировка компетенции	Индикаторы достижения компетенции	Задания к практическому занятию
			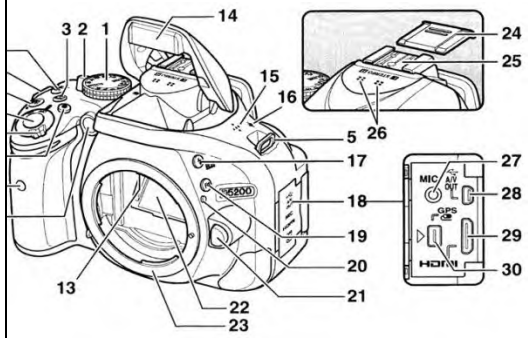 3.Ответьте на вопрос На чистом листе блокнота имелись вдавленные следы от записи, произведенной на предыдущем листе. Какое освещение необходимо выбрать?
Криминалистическое исследование следов (трасология)	ОПК-2 Способен определять правовую природу общественных отношений, профессионально квалифицировать факты и правоотношения	**ИОПК-2.2. Умеет: определять правовую природу общественных отношений и профессионально квалифицировать факты и правоотношения;**	1.Какие типы папиллярных узоров изображены? Нарисуйте схемы.  2.Проведите идентификацию обуви по оставленному следу.

Тема	Код и формулировка компетенции	Индикаторы достижения компетенции	Задания к практическому занятию
			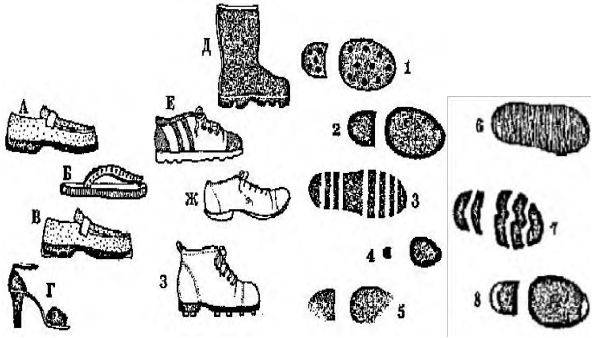 3.Определите, механизмы каких замков изображены?  
Криминалистическое исследование оружия и следов его действия	**ОПК-2.** Способен определять правовую природу общественных отношений, профессионально квалифицировать факты и правоотношения	**ИОПК 3.2.Умеет** участвовать в экспертной юридической деятельности в рамках поставленной задачи	1. **Предположим, Вам как эксперту- криминалисту, согласно протокола места происшествия, необходимо рассчитать с какой высоты был произведен выстрел.** Снижением траектории на такой дистанции можно пренебречь. Содержание протокола места происшествия: Пуля прошла сквозь два оконных стекла, расположенных на расстоянии 0,5 м друг от друга. Пробоина в первом стекле находится на высоте 160 см, во втором — 155 см.Позиция стрелка находилась в 10 метрах от первого стекла. **Ответ: 2,6 метра** **Обоснование ответа**: Выстрел был произведен с высоты **2,6**

Тема	Код и формулировка компетенции	Индикаторы достижения компетенции	Задания к практическому занятию
			метра (вероятно, со второго этажа или возвышенности). Вычисляем снижение пули на отрезке между стеклами: \(\Delta h=160-155=5\) см (\(0,05\) м). Находим коэффициент снижения на 1 метр пути: \(K=0,05/0,5=0,1\) (пуля опускается на 10 см каждый метр) Рассчитываем высоту в точке выстрела (на 10 метров назад от первого стекла):\(H=H_{1}+(K\cdot L)=1,60+(0,1\cdot 10)=1,60+1,0=2,6\) м. 2. **Предположим, Вам как эксперту- криминалисту, согласно представленных данных, необходимо рассчитать время производства выстрела согласно условиям:** при задержании подозреваемого в 20:00 температура ствола его пистолета составила \(35^{\circ }\)C. Температура воздуха — \(20^{\circ }\)C. Известно, что после 5 выстрелов ствол нагревается до \(60^{\circ }\)C и остывает со скоростью примерно \(2^{\circ }\)C в минуту **Ответ**: **19:47–19:48**. **Обоснование ответа**: Выстрелы были произведены примерно в **19:47–19:48**. Разница температур между пиковой и текущей: \(60-35=25^{\circ }\)C.Время остывания: \(25/2=12,5\) минут.Время события: 20:00 минус 12,5 минут. **3.Назовите типовые боевые части криминальных взрывных устройств.**   **4.Назовите изображенные образцы атипичного холодного

Тема	Код и формулировка компетенции	Индикаторы достижения компетенции	Задания к практическому занятию
			оружия.  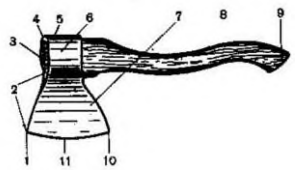 **5.Назовите основные части топора**
Технико-криминалистическое исследование документов	**ОПК-2.** Способен определять правовую природу общественных отношений, профессионально квалифицировать факты и правоотношения	**ИОПК 3.2.Умеет** участвовать в экспертной юридической деятельности в рамках поставленной задачи	1. **Предположим, Вам как эксперту- криминалисту, согласно представленных данных, необходимо установить: соответствует ли оттиск печати на договоре аренды той, что используется в организации. Установите последовательность этапов идентификации печати по её оттиску:** А) Выявление частных признаков (дефекты клише, специфические наклоны знаков) Б) Сопоставление (наложение или совмещение) исследуемого оттиска с образцами В) Определение способа нанесения оттиска (фабричное клише, принтер, кустарное изготовление) Г) Анализ общих признаков (форма, размер, содержание текста) Д) Формирование заключения Запишите соответствующую последовательность букв слева направо: | | | | | | **Ответ:**

Тема	Код и формулировка компетенции	Индикаторы достижения компетенции	Задания к практическому занятию
			В | **Г** | **А** | **Б** | **Д** 2. **Предположим, Вам как эксперту- криминалисту, согласно представленных данных, необходимо установить соответствие договора аренды, аналогичным документам заключаемым в организации. Установите правильную последовательность стадий экспертного исследования документа:** А) Детальное исследование (применение специальных инструментальных методов: УФ, ИК, микроскопия) Б) Предварительное ознакомление с документом (осмотр, определение вида, состояния). В) Оценка результатов и формирование экспертных выводов Г) Фиксация общего вида документа (фотографирование по правилам судебной фотографии) Д) Синтез полученных данных и сравнение с образцами (если они имеются) Запишите соответствующую последовательность букв слева направо: | | | | | | **Ответ:** **Б** | **Г** | **А** | **Д** | **В** **3.Покажите стрелкой и назовите частные признаки почерка на приведенных образцах.**

Тема	Код и формулировка компетенции	Индикаторы достижения компетенции	Задания к практическому занятию
			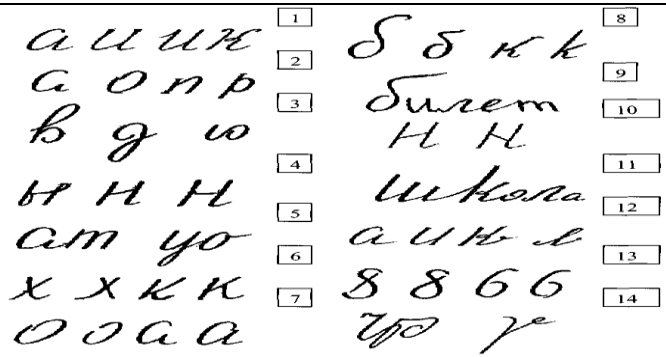 2.Какие виды частичной подделки изображены?    **4.Опишите свой студенческий билет в качестве примера следственного осмотра документа по следующей схеме:** • наименование; • основные реквизиты; • размеры и форма; • характеристика бумаги;

Тема	Код и формулировка компетенции	Индикаторы достижения компетенции	Задания к практическому занятию
			• способ выполнения текста; • характеристика штрихов текста; • характеристика штрихов подписи; • оттиски печатей и штампов; • особенности внешнего вида.
Исследование запаховых следов человека (одорология)	ОПК-2 Способен определять правовую природу общественных отношений, профессионально квалифицировать факты и правоотношения	**ИОПК-2.2. Умеет: определять правовую природу общественных отношений и профессионально квалифицировать факты и правоотношения;**	1.Перечислите способы и приемы изъятия запахового следа.  2.Назовите устройства, которые могут применяться для отбора следов запаха. 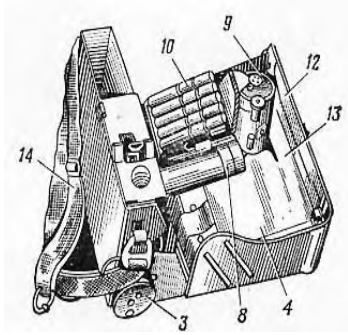  3.Что из перечисленного не относится к задачам одорологии а) установление принадлежности преступнику предметов, обнаруженных на месте происшествия б) разработка приемов и методов обучения служебно-розыскных собак работе с запаховыми следами в) разработка методов и приемов обнаружения, изъятия и консервации запаховых следов г) установление принадлежности предметов, изъятых у преступника, потерпевшему д) установление по запаховым следам, изъятым с разных мест

Тема	Код и формулировка компетенции	Индикаторы достижения компетенции	Задания к практическому занятию
			преступлений, участия одного и того же лица в этих событиях Ответ:б
Криминалистическое отождествление человека по признакам внешности (криминалистическая габитология)	**ОПК-2.** Способен определять правовую природу общественных отношений, профессионально квалифицировать факты и правоотношения	**ИОПК 3.2.Умеет** участвовать в экспертной юридической деятельности в рамках поставленной задачи	1. **Предположим, Вам как эксперту- криминалисту, согласно представленных данных, необходимо определить какое основное правило должно соблюдаться при описании внешности по методу «словесного портрета» для криминалистического учета?** А) Описание дается произвольно в художественном стиле Б) Описание ведется от общего к частному и сверху вниз В) Описываются только необычные (дефектные) черты лица Г) Описание ведется в сравнении с внешностью самого следователя **Ответ: Б)** **Обоснование выбора ответа:** Это классический научный принцип габитоскопии. Последовательность «от общего (пол, возраст, рост) к частному (детали лица)» и строгое направление «сверху вниз» (голова, лицо, шея, плечи и т.д.) обеспечивают полноту описания и единообразие данных, что необходимо для эффективного поиска по базам данных криминалистических учетов. 2. **Предположим, Вам как эксперту- криминалисту, согласно представленных данных, необходимо определить что из перечисленного в габитоскопии считается «особой приметой»?** А) Высокий рост и среднее телосложение Б) Татуировка на тыльной стороне кисти В) Прямой профиль спинки носа Г) Карий цвет глаз **Ответ: Б)** **Обоснование выбора ответа:** Особые приметы — это редкие, индивидуализирующие признаки, которые резко выделяют

Тема	Код и формулировка компетенции	Индикаторы достижения компетенции	Задания к практическому занятию
			человека из массы людей. К ним относятся шрамы, татуировки, родимые пятна или физические недостатки. Рост, цвет глаз и форма носа являются общими анатомическими признаками, так как встречаются у большой группы лиц. **3.Прочитайте текст и выберите Ответ.** Научно обоснованная система описания внешних признаков человека, с использованием специальной терминологии, называется: а) композиционным портретом; б) словесным портретом; в) габитологией; г) субъективным портретом. Ответ: Б **2.Прочитайте текст и выберите Ответ.** Метод составления субъективного портрета разыскиваемого лица называется: а) фотопортретом; б) фотороботом; в) композиционным портретом; г) словесным портретом. Ответ: В **3. Укажите последовательность описания анатомо-морфологических признаков:** а) волосы; б) лицо в целом; в) нос; г) фигура в целом; д) лоб; е) голова в целом; ж) рот и губы и т. д. Ответ: 1-г;2-е;3-а;4-б;5-д;6-в;7-ж
Криминалистическая регистрация и учет	ОПК-2 Способен определять	**ИОПК-2.2. Умеет: определять правовую природу общественных отношений и**	**1.Прочитайте текст и выберите Ответ.** В каком подразделении МВД ведутся криминалистические учеты в форме натурных

Тема	Код и формулировка компетенции	Индикаторы достижения компетенции	Задания к практическому занятию
	правовую природу общественных отношений, профессионально квалифицировать факты и правоотношения	**профессионально квалифицировать факты и правоотношения;**	коллекций различных видов следов и других объектов: а) В Главном информационном центре МВД РФ б) В региональных информационных центрах МВД РФ в) в экспертно-криминалистических подразделениях МВД г) в оперативно-розыскных подразделениях МВД Ответ: В **2. От имени эксперта ответьте на вопрос:** 30 сентября в лесопосадке, недалеко от МКАД и в 200 м от деревни Демидово участковым уполномоченным полиции был обнаружен расчлененный труп женщины. У трупа отсутствовали нижние конечности. На трупе был надет фланелевый халат светло-голубого цвета. Другой одежды на трупе не было. Труп был упакован в прозрачный мешок размером 1,5х3 м. При осмотре трупа было установлено: женщина на вид 30-35 лет, среднего телосложения, волосы русые прямые до плеч, лицо овальное, лоб вертикальный, средней высоты, брови дугообразные узкие, нос вогнутый малый, основание носа опущенное, глаза голубые, рот большой, губы тонкие. На шее трупа обнаружена резко выраженная горизонтальная странгуляционная борозда. Пальцы на руках сжаты в кулаки. Нижние конечности были профессионально отчленены преступником. Следов борьбы, крови и нижних конечностей не обнаружено. Определите, какие учеты могут быть использованы в ходе раскрытия и расследования преступления. **3. От имени эксперта ответьте на вопрос:** 4 апреля при выходе из коммерческого банка «Североморск» был застрелен предприниматель М., который баллотировался в депутаты органов местного самоуправления. Стрелявший проезжал в этот момент мимо банка на автомобиле и выстрелил в М. Со слов очевидцев стрелявший следовал на легковом автомобиле черного цвета марки «Toyota Land Cruiser». В ходе проведения оперативно-розыскных мероприятий в 200 метрах от банка

Тема	Код и формулировка компетенции	Индикаторы достижения компетенции	Задания к практическому занятию
			«Североморск» по направлению движения автомобиля был обнаружен пистолет ПМ. Определите, какие учеты могут быть использованы в ходе раскрытия и расследования преступления.
Общие положения криминалистической тактики	ОПК-2 Способен определять правовую природу общественных отношений, профессионально квалифицировать факты и правоотношения	**ИОПК-2.2. Умеет: определять правовую природу общественных отношений и профессионально квалифицировать факты и правоотношения;**	**1.Перечислите элементы места происшествия. Составьте схему.** **2.Составьте схему тактических действий по подготовке к осмотру места происшествия.** **3.Перечислите содержание этапов и стадий осмотра места происшествия. Составьте структурно-логическую таблицу.**
Тактика следственного осмотра и освидетельствования	**ПК -4** Способен реализовать мероприятия по получению юридически значимой информации, анализу, проверке, оценке и использовании ее в интересах расследования преступлений	**ИПК-10.3. Владеет навыками применения нормативных правовых актов в конкретных сферах юридической деятельности, реализовывать нормы материального и процессуального права в профессиональной деятельности, соблюдения в профессиональной деятельности требовани**	1. **Предположим, Вам как эксперту- криминалисту, согласно представленных данных, необходимо определить какое тактическое ограничение накладывается на следователя-мужчину при необходимости освидетельствования лица другого пола (женщины), сопровождающегося обнажением тела?** Обоснуйте свой выбор. А) Следователь проводит осмотр в присутствии двух понятых того же пола, что и освидетельствуемый Б) Следователь не присутствует при освидетельствовании; оно проводится врачом или специалистом в присутствии понятых того же пола В) Следователь проводит осмотр лично, но под видеозапись Г) Освидетельствование заменяется обычным допросом **Ответ: Б)** **Обоснование выбора ответа:** Это требование статьи 179 УПК РФ, направленное на защиту чести и достоинства личности. Если освидетельствование лица другого пола сопряжено с обнажением, следователь не имеет права визуально воспринимать этот процесс. Результаты фиксируются врачом, который составляет справку или подписывает протокол со слов освидетельствуемого.

Тема	Код и формулировка компетенции	Индикаторы достижения компетенции	Задания к практическому занятию
			2. **Предположим, Вам как эксперту- криминалисту, согласно представленных данных, необходимо определить как тактически правильно определить границы территории, подлежащей осмотру?** Обоснуйте свой выбор. А) Ограничиться только комнатой, где обнаружен труп Б) Охватить территорию, на которой могут находиться следы подхода, пребывания и отхода преступника, а также возможные выброшенные предметы В) Использовать стандартный радиус 10 метров от центра события Г) Границы определяет понятой по своему усмотрению **Ответ: Б)** **Обоснование выбора ответа:** Место происшествия — понятие более широкое, чем место совершения преступления. Тактически неверно сужать границы, так как наиболее важные идентификационные следы (следы транспортных средств, окурки, биологические следы) часто находятся на путях отхода. В 2025 году для расширения границ осмотра и поиска выброшенных предметов активно используются БПЛА **3.Прочитайте текст и выберите Ответ.** Понятые на месте происшествия: а) наблюдают за действиями участников б) помогают специалисту выявлять следы в) охраняют место происшествия Ответ: А **2.Прочитайте текст и выберите Ответ.** Какие этапы выделяют в осмотрах мест происшествий, укажите в логической последовательности а) системный, начальный, основной б) начальный, исследовательский, заключительный в) подготовительный, заключительный, рабочий г) подготовительный, рабочий, заключительный

Тема	Код и формулировка компетенции	Индикаторы достижения компетенции	Задания к практическому занятию
			д) рабочий до выезда на место происшествия, подготовительный, заключительный Ответ Д **3.Прочитайте текст и выберите Ответ.** При осмотре оружия в протоколе фиксируют а) его местонахождение б) модель, калибр, номер в) наличие патронов г) наличие гильз д) все ответы правильные Ответ: Д
Тактика следственного эксперимента	**ПК -4** Способен реализовать мероприятия по получению юридически значимой информации, анализу, проверке, оценке и использовании ее в интересах расследования преступлений	**ИПК-10.3. Владеет навыками применения нормативных правовых актов в конкретных сферах юридической деятельности, реализовывать нормы материального и процессуального права в профессиональной деятельности, соблюдения в профессиональной деятельности требовани**	1. **Предположим, Вам как эксперту- криминалисту, необходимо ответить на поставленный вопрос: Почему при проведении следственного эксперимента тактически необходимо повторять опытные действия несколько раз?** А) Чтобы запутать подозреваемого и выявить ложь Б) Чтобы исключить случайность полученного результата и убедиться в его закономерности В) Чтобы сделать больше фотографий для приложения к протоколу Г) Этого требует закон для каждого следственного действия **Ответ: Б)** **Обоснование выбора ответа:** Однократный результат может быть следствием случайного стечения обстоятельств. Многократное повторение в варьируемых условиях (например, сначала в быстром темпе, затем в медленном) позволяет сделать обоснованный вывод о том, был ли факт объективно возможен. 2. **Предположим, Вам как эксперту- криминалисту, необходимо ответить на поставленный вопрос: Кто должен выполнять опытные действия, если следственный эксперимент проводится для проверки профессиональных**

Тема	Код и формулировка компетенции	Индикаторы достижения компетенции	Задания к практическому занятию
			навыков (например, мог ли слесарь вскрыть замок данным способом за 2 минуты)? А) Сам следователь, чтобы лично убедиться в результате Б) Понятой, выбранный случайным образом В) Лицо (статист), обладающее аналогичными профессиональными навыками и физическими данными Г) Любой свидетель, присутствующий на месте **Ответ: В)** **Обоснование выбора ответа:** Если проверяется физическая возможность совершения действия, требующего специальных навыков или силы, исполнитель должен соответствовать параметрам проверяемого лица. Иначе результат опыта будет необъективен: то, что под силу мастеру спорта, не сможет повторить случайный понятой, и наоборот. **3.Прочитайте текст и выберите Ответ.** На следственном эксперименте всегда должен присутствовать а) понятой; б) потерпевший; в) обвиняемый. Ответ: А **4.Прочитайте текст и выберите Ответ.** Производство следственного эксперимента допускается если а) подозреваемый (обвиняемый) не против; б) в нем согласится участвовать потерпевший; в) он не унижает чести и достоинства участников эксперимента. Ответ : В **5.Прочитайте текст и выберите Ответ.** Следственный эксперимент может быть произведен в кабинете следователя: а) нет;

Тема	Код и формулировка компетенции	Индикаторы достижения компетенции	Задания к практическому занятию
			б) да; в) да, в случаях, предусмотренных ст. 181 УПК РФ. Ответ: А
Тактика обыска и выемки	ОПК-2 Способен определять правовую природу общественных отношений, профессионально квалифицировать факты и правоотношения	**ИОПК-2.2. Умеет: определять правовую природу общественных отношений и профессионально квалифицировать факты и правоотношения;**	**1.Прочитайте текст и выберите Ответ.** По данным, полученным при проведении ОРД, подозреваемый похищенные деньги прятал в земле под грядками с тюльпанами. Следователю необходимо избрать тактику, чтобы не показать своюосведомленность и исключить раскрытие источника информации. В этойситуации следователь использует: а) выборочный обыск; б) групповой обыск; в) частичный обыск; г) встречный обыск; д) параллельный обыск. Ответ: Б **2.Прочитайте текст и выберите Ответ.** Групповой обыск производится … а) одновременно; б) последовательно; в) группой; г) в отношении группы задержанных лиц. Ответ: В **3.Прочитайте текст и выберите Ответ.** Личный обыск при задержании производится: а) «снизу вверх»; б) «сверху вниз»; в) в положении обыскиваемого сидя; г) в положении обыскиваемого стоя; д) со стороны лица обыскиваемого; е) со стороны спины обыскиваемого.

Тема	Код и формулировка компетенции	Индикаторы достижения компетенции	Задания к практическому занятию
			Ответ: А
Тактика контроля и записи переговоров, получения информации о соединениях между абонентами и (или) абонентскими устройствами	ОПК-2 Способен определять правовую природу общественных отношений, профессионально квалифицировать факты и правоотношения	**ИОПК-2.2. Умеет: определять правовую природу общественных отношений и профессионально квалифицировать факты и правоотношения;**	**1.Перечислите возможности современных систем контроля и записи переговоров.** **2.Перечислите фактические основания этого следственного действия.** **3.Перечислите возможные способы противодействия проведению следственного действия.**
Тактика допроса и очной ставки	ОПК-2 Способен определять правовую природу общественных отношений, профессионально квалифицировать факты и правоотношения	**ИОПК-2.2. Умеет: определять правовую природу общественных отношений и профессионально квалифицировать факты и правоотношения;**	**1.Прочитайте текст и выберите Ответ.** Стадии допроса**:** а) предварительная, свободного рассказа, вопросно-ответная, процессуальное оформление полученных показаний; б) подготовительная, свободного рассказа, вопросно-ответная, процессуальное оформление полученных показаний; в) предварительная, свободного рассказа, вопросно-ответная, заключительная. Ответ: В **2.Прочитайте текст и выберите Ответ.** По времени проведения и содержанию допросы делят на**:** а) первичный, повторный, дополнительный; б) первоначальный, вторичный, дополнительный; в) предварительный, основной, дополнительный, повторный.

Тема	Код и формулировка компетенции	Индикаторы достижения компетенции	Задания к практическому занятию
			Ответ А **3.Прочитайте текст и выберите Ответ.** Очная ставка — это следственное действие, предусмотренное ст. …….. УПК РФ а) 186 б) 189 в) 192 г) 194 Ответ: В
Тактика предъявления для опознания	ОПК-2 Способен определять правовую природу общественных отношений, профессионально квалифицировать факты и правоотношения	**ИОПК-2.2. Умеет: определять правовую природу общественных отношений и профессионально квалифицировать факты и правоотношения;**	**1.Прочитайте текст и выберите Ответ.** Место, которое должен занять опознаваемый в группе лиц выбирает а) следователь; б) сам опознаваемый; в) понятые; г) эксперт. Ответ: Б **2.Прочитайте текст и выберите Ответ.** Для опознания могут предъявляться а) лицо и предмет; б) только лицо; в) только предметы. Ответ: А **3.Прочитайте текст и выберите Ответ.** Какой статьей УПК допускает проведение предъявления для опознания в условиях, исключающих визуальное наблюдение опознающего опознаваемым. а) 191; б) 192; в) 193.

Тема	Код и формулировка компетенции	Индикаторы достижения компетенции	Задания к практическому занятию
			Ответ: В
Тактика проверки показаний на мест	ОПК-2 Способен определять правовую природу общественных отношений, профессионально квалифицировать факты и правоотношения	**ИОПК-2.2. Умеет: определять правовую природу общественных отношений и профессионально квалифицировать факты и правоотношения;**	**1.Прочитайте текст и выберите Ответ.** Выносит ли следователь постановление о проведении проверки показаний на месте: а) не выносит. б) выносит, в зависимости от различных обстоятельств, предусмотренных УПК РФ; в) обязательно выносит. Ответ: А 2**.Прочитайте текст и выберите Ответ.** Тактическими приемами проверки показаний на месте являются: а) предоставление инициативы лицу, чьи показания проверяются; б) наблюдение за поведением лица; в) использование положительных качеств лица, чьи показания проверяются. Ответ: А **3.Прочитайте текст и выберите Ответ.** Цель проверки показаний на месте – проверка **…** а) и уточнение ранее данных показаний б) и уточнение будущих показаний в) желания подозреваемого сотрудничать со следствием Ответ: А
Тактика назначения и проведения судебной экспертизы	**ПК -4** Способен реализовать мероприятия по получению юридически значимой информации, анализу, проверке, оценке и использовании ее в	**ИПК-10.3. Владеет навыками применения нормативных правовых актов в конкретных сферах юридической деятельности, реализовывать нормы материального и процессуального права в профессиональной деятельности, соблюдения в профессиональной деятельности требовани**	1. **Предположим, Вам как эксперту- криминалисту, необходимо ответить на поставленный вопрос: Какое требование предъявляется к вопросам, которые следователь ставит перед экспертом в постановлении?** А) Вопросы должны носить правовой характер (например, «Виновен ли гражданин Х?»). Б) Вопросы должны быть четкими, конкретными и не выходить за пределы специальных знаний эксперта. В) Вопросы должны быть максимально двусмысленными, чтобы эксперт сам выбрал направление исследования.

Тема	Код и формулировка компетенции	Индикаторы достижения компетенции	Задания к практическому занятию
	интересах расследования преступлений		Г) Количество вопросов должно быть не менее десяти для полноты исследования. **Ответ: Б)** **Обоснование выбора ответа:** Эксперт решает технические, биологические и иные специальные задачи, но не юридические. Вопросы о виновности или квалификации преступления (вариант А) недопустимы, так как это исключительная компетенция следователя и суда. Четкость формулировок исключает двойное толкование результатов и позволяет эксперту выбрать правильную методику исследования. 2. **Предположим, Вам как эксперту- криминалисту, необходимо ответить на поставленный вопрос: Какое тактическое правило следует соблюдать при получении экспериментальных образцов (например, почерка или голоса) для проведения экспертизы?** А) Образцы должны быть получены в условиях, максимально приближенных к тем, в которых создавался исследуемый объект. Б) Образцы всегда должны быть получены втайне от проверяемого лица. В) Достаточно одного образца (одной буквы или одного слова). Г) Образцы должен изымать сам эксперт без участия следователя. **Ответ: А)** **Обоснование выбора ответа:** Для достоверности сравнения важна сопоставимость. Если исследуемый документ писался на морозе или в движущемся транспорте, экспериментальные образцы желательно получать в схожих (хотя бы позе) условиях. В 2025 году это касается и цифровых образцов — например, использование того же типа оборудования при записи голоса для фоноскопии. **3.Прочитайте текст и выберите Ответ**. Судебно-психиатрическая экспертиза назначается, если …

Тема	Код и формулировка компетенции	Индикаторы достижения компетенции	Задания к практическому занятию
			а) подозреваемый (обвиняемы не может объяснить происхождение тех или иных предметов, обнаруженных у него при обыске) б) возникают сомнения вменяемости подозреваемого (обвиняемого) в) подозреваемый (обвиняемы не признает свою вину) Ответ : Б **2.Прочитайте текст и выберите Ответ.** Для установления механизма ДТП назначаются следующие виды судебных экспертиз: а) судебно-автотехническая экспертиза; б) комплексная психолого-автотехническая экспертиза; в) медико-психологическая экспертиза. Ответ: А **3. От имени эксперта ответьте на вопрос:** 4 апреля при выходе из коммерческого банка «Североморск» был застрелен предприниматель М., который баллотировался в депутаты органов местного самоуправления. Стрелявший проезжал в этот момент мимо банка на автомобиле и выстрелил в М. Со слов очевидцев стрелявший следовал на легковом автомобиле черного цвета марки «Toyota Land Cruiser». В ходе проведения оперативно-розыскных мероприятий в 200 метрах от банка «Североморск» по направлению движения автомобиля был обнаружен пистолет ПМ. Перечислите виды судебных экспертиз, необходимых при расследовании этого преступления, и поставьте перед экспертом вопросы.
Общие положения методики расследования	ОПК-2 Способен определять правовую природу общественных	**ИОПК-2.2. Умеет: определять правовую природу общественных отношений и профессионально квалифицировать факты и правоотношения;**	**1.Прочитайте текст и выберите Ответ.** а) разработка теоретических и практических основ доказывания на предварительном следствии б) разработка рекомендаций по наиболее эффективному

Тема	Код и формулировка компетенции	Индикаторы достижения компетенции	Задания к практическому занятию
	отношений, профессионально квалифицировать факты и правоотношения		использованию в расследовании научно-технических средств и технических приемов в) определение обстоятельств, подлежащих установлению, в ходе предварительной проверки материалов о преступлении г) создание системы криминалистических рекомендаций по расследованию отдельных видов преступлений Ответ: Г **2.Прочитайте текст и выберите Ответ.** Что из перечисленного не является структурным элементом частной методики расследования а) особенности планирования и тактики проведения первоначальных и последующих следственных действий б) правовые и организационные основы раскрытия преступлений по «горячим следам» в) описание типичных следственных ситуаций на первоначальном и последующем этапах расследования г) криминалистическая характеристика данного вида преступления Ответ: Б **3.Прочитайте текст и выберите Ответ.** Функции криминалистической характеристики преступлений а) моделирующая б) информационная в) систематизирующая г) все ответы правильные Ответ Г
Методика решения типичных следственных задач, возникающих при расследовании дел	ОПК-2 Способен определять правовую природу общественных	**ИОПК-2.2. Умеет: определять правовую природу общественных отношений и профессионально квалифицировать факты и правоотношения;**	**1.Прочитайте текст и выберите Ответ.** Что из перечисленного не является признаком инсценировки самоповешения а) отсутствие подставки, когда петля располагается на высоте большей, чем рост потерпевшего

Тема	Код и формулировка компетенции	Индикаторы достижения компетенции	Задания к практическому занятию
различных категорий	отношений, профессионально квалифицировать факты и правоотношения		б) странгуляционная борозда около узла петли выражена слабо или совсем отсутствует в) наличие следов борьбы в окружающей обстановке г) странгуляционная борозда имеет вид замкнутой петли и на всем протяжении выражена равномерно Ответ: В **2.Прочитайте текст и выберите Ответ.** Для чего предназначены оперативно-справочные учеты? а) для наведения справок б) для систематизации и обработки информации о нераскрытых преступлениях в) для раскрытия преступлений, которые на момент постановки на учет объекта-носителя криминалистической информации остались нераскрытыми Ответ: Б **3.Прочитайте текст и выберите Ответ.** Формы взаимодействия следователя и оперативно-розыскных органов: а) процессуальная и непроцессуальная б) первоначальная и последующая в) частная и официальная г) узаконенная и частная Ответ: А
Методика установления лиц, совершивших преступления в условиях неочевидности	ОПК-2 Способен определять правовую природу общественных отношений, профессионально квалифицировать факты и	**ИОПК-2.2. Умеет: определять правовую природу общественных отношений и профессионально квалифицировать факты и правоотношения;**	**1.Прочитайте текст и выберите Ответ.** Виды следственных ситуаций, складывающихся при расследовании по делу в целом а) следственная ситуация на момент возбуждения уголовного дела б) конфликтная ситуация в) ситуация тактического риска г) ситуация острого соперничества Ответ: А

Тема	Код и формулировка компетенции	Индикаторы достижения компетенции	Задания к практическому занятию
	правоотношения		**2.Прочитайте текст и выберите Ответ.** Этапы расследования преступлений а) последующий этап б) первоначальный в) заключительный этап г) все ответы правильные Ответ: Г **3. Прочитайте текст и выберите Ответ.** Какое из перечисленных следственных действий не является характерным для начального этапа расследования уголовных дел, возбужденных на основе оперативно-розыскных данных а) выемка и осмотр документов б) осмотр места происшествия в) допрос подозреваемого г) обыск по месту жительства и работы подозреваемого Ответ: В
Методика расследования преступлений против личности	ОПК-2 Способен определять правовую природу общественных отношений, профессионально квалифицировать факты и правоотношения	**ИОПК-2.2. Умеет: определять правовую природу общественных отношений и профессионально квалифицировать факты и правоотношения;**	1.**Назовите материальные следы преступления**. 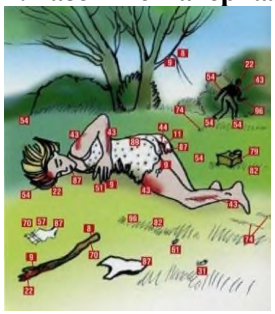 2.**Сопоставьте форму поперечного сечения орудия и форму ранений**  **1 2 3 4 5 6 7 8**

Тема	Код и формулировка компетенции	Индикаторы достижения компетенции	Задания к практическому занятию
			9 **10**  **А** **Б** **В** **Г** **Д** **Е** **Ж** **З** **И** **К** 3.**Прочитайте текст и выберите Ответ.** Назовите материальные следы самоубийства 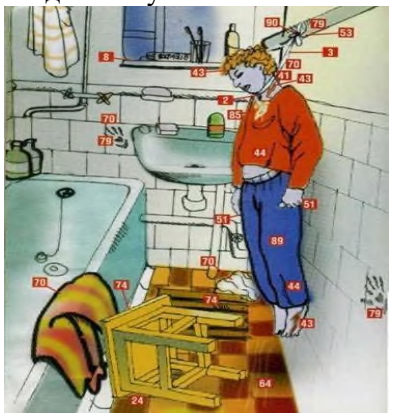
Методика расследования преступлений в сфере экономики	ОПК-2 Способен определять правовую природу общественных отношений, профессионально квалифицировать факты и правоотношения	**ИОПК-2.2. Умеет: определять правовую природу общественных отношений и профессионально квалифицировать факты и правоотношения;**	1.**Назовите материальные следы преступления по квартирной краже.**

Тема	Код и формулировка компетенции	Индикаторы достижения компетенции	Задания к практическому занятию
			 **2.Прочитайте текст и выберите Ответ.** Обстоятельства, оказывающие влияние на способ проникновения в хранилище, -... а) расположение хранилища, наличие у преступника определенных навыков, планировка помещения б) планировка помещения, личность преступника, наличие у преступника определенных навыков в) организация охраны, планировка помещения, место расположения хранилища г) расположение хранилища, условия и организация охраны, личность преступника д) все ответы правильные Ответ: Д **3.Перечислите материальные следы при взломе хранилищ ценностей**.

Тема	Код и формулировка компетенции	Индикаторы достижения компетенции	Задания к практическому занятию
			
Методика расследования преступлений, связанных с профессиональной деятельностью	**ПК -4** Способен реализовать мероприятия по получению юридически значимой информации, анализу, проверке, оценке и использовании ее в интересах расследования преступлений	**ИПК-10.3. Владеет навыками применения нормативных правовых актов в конкретных сферах юридической деятельности, реализовывать нормы материального и процессуального права в профессиональной деятельности, соблюдения в профессиональной деятельности требовани**	1. **Предположим, Вам как эксперту- криминалисту, необходимо ответить на поставленный вопрос: Что является первоочередным объектом изучения при расследовании несчастного случая на производстве, связанного с профессиональной деятельностью инженера или руководителя работ?** А) Трудовая книжка пострадавшего Б) Нормативно-правовая база: должностные инструкции, правила техники безопасности, приказы о назначении ответственных лиц и журналы инструктажа В) Стоимость оборудования, вышедшего из строя Г) Наличие у предприятия лицензии на осуществление охранной деятельности **Ответ: Б)** **Обоснование выбора ответа:** Профессиональное преступление — это всегда нарушение конкретного правила или обязанности. Чтобы привлечь лицо к ответственности, нужно доказать: 1) на него была возложена обязанность по соблюдению правил; 2) он её нарушил. В **2025 году** следователи также анализируют данные автоматизированных систем контроля (датчики, системы телеметрии), чтобы установить точное время и характер

Тема	Код и формулировка компетенции	Индикаторы достижения компетенции	Задания к практическому занятию
			технического сбоя. 2. **Предположим, Вам как эксперту- криминалисту, необходимо ответить на поставленный вопрос: Какое действие следователя является определяющим для установления причинно-следственной связи между действиями медицинского работника и наступившими тяжкими последствиями?** А) Допрос других врачей той же больницы о личных качествах подозреваемого Б) Изъятие оригиналов медицинской документации и назначение комплексной судебно-медицинской экспертизы с привлечением независимых профильных специалистов В) Опрос пациентов в очереди о качестве обслуживания в данном учреждении Г) Изучение отзывов о враче на интернет-порталах **Ответ: Б)** **Обоснование выбора ответа:** В расследовании профессиональных преступлений следователь не обладает специальными знаниями. Только экспертная комиссия может установить, соответствовали ли действия врача протоколам лечения и стандартам медпомощи. В **2025 году** критически важным является изъятие электронных логов медицинского оборудования и записей из цифровых систем (ЕМИАС), так как бумажные истории болезни могут быть скорректированы («исправлены») после инцидента. **3.Прочитайте текст и выберите Ответ.** Не относится к типичным следственным действиям последующегоэтапа расследования взяточничества: а) очная ставка между соучастниками взяточничества; б) допрос обвиняемого; в) допросы свидетелей; г) освидетельствование обвиняемого.

Тема	Код и формулировка компетенции	Индикаторы достижения компетенции	Задания к практическому занятию
			Ответ: Г **4.Прочитайте текст и выберите Ответ.** Не является предметом взятки: а) выгода имущественного характера; б) выгода неимущественного характера; в) безвозмездное предоставление услуг; г) все перечисленное может быть предметом взятки. Ответ: Б **3.Перечислите элементы предмета доказывания по фальшивомонетничеству**. 
Методика расследования преступлений против здоровья населения и общественной нравственности	ОПК-2 Способен определять правовую природу общественных отношений, профессионально квалифицировать факты и правоотношения	**ИОПК-2.2. Умеет: определять правовую природу общественных отношений и профессионально квалифицировать факты и правоотношения;**	**1.Прочитайте текст и выберите Ответ.** Основанием для возбуждения уголовного дела, связанного с незаконным оборотом наркотических средств, является:: а) сведения, полученные от граждан о месте продажи наркотических средств; б) следы инъекций и других внешних признаков употребления наркотиков; в) справка о нахождении лица на учете в наркологическом диспансере;

Тема	Код и формулировка компетенции	Индикаторы достижения компетенции	Задания к практическому занятию
			г) рапорт оперативного работника полиции о задержании лица и изъятии у него наркотических средств в момент их транспортировки; д) информация о транзитном перемещении наркотических средств через какую-то территорию. Ответ: Г **2.Прочитайте текст и выберите Ответ.** Содержать информацию, указывающую на изготовление наркотическихсредств, могут следующие объекты и следы: а) специально изготовленные и приспособленные упаковки (бумажные,целлофановые), «контейнеры» (металлические, стеклянные) для жидких исыпучих веществ; б) шприцы и иглы к ним, курительные трубки, горелки, ложки соследами наркотических средств; в) предметы (весы, разновесы, сита, прессы, пробирки, мясорубки,загрязненные растительными частицами, тампоны, бинты, пропитанныебурым веществом); г) исходное сырье и его соответствие определенному виду наркосодержащих растений; д) стойкий запах (ацетона, аммиака, бензина и др.) в помещении. Ответ: Г **3.Прочитайте текст и выберите Ответ.** Осуществляя розыск обвиняемого, следователь использует методы. а) концентрический и эксцентрический б) выборочного и сплошного поиска в) прогнозирования и моделирования действий лица г) словесной разведки Ответ: В
Методика расследования	ОПК-2 Способен определять	**ИОПК-2.2. Умеет: определять правовую природу общественных отношений и**	**1.Прочитайте текст и выберите Ответ.** Целями производства следственного эксперимента при расследовании дел о дорожно-

Тема	Код и формулировка компетенции	Индикаторы достижения компетенции	Задания к практическому занятию
преступного нарушения правил эксплуатации транспортных средств	правовую природу общественных отношений, профессионально квалифицировать факты и правоотношения	**профессионально квалифицировать факты и правоотношения;**	транспортных происшествиях являются: а) установление причинно-следственной связи в механизме ДТП; б) установление механизма ДТП; в) установление правдивости показаний водителя; Ответ: А **2.Прочитайте текст и выберите Ответ.** При проведении осмотра места происшествия ДТП используются следующие методы: а) эксцентрический б) фронтальный в) концентрический Ответ: А **3.Назовите материальные следы при ДТП.** 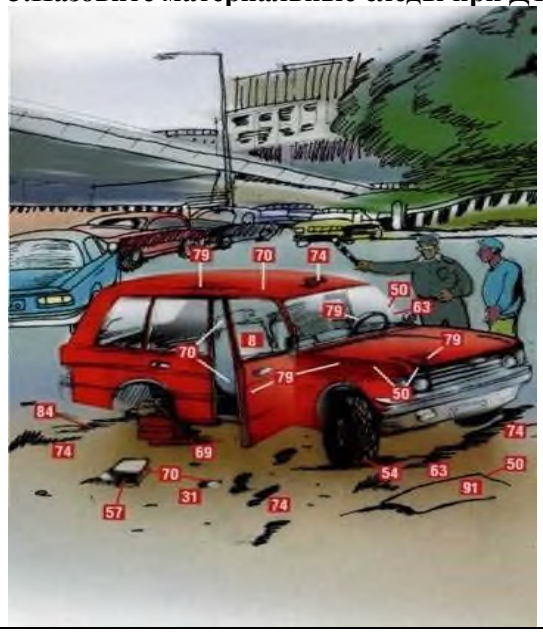

Тема	Код и формулировка компетенции	Индикаторы достижения компетенции	Задания к практическому занятию

Оценка	Критерии оценивания	
отлично	от 90 до 100 % правильно выполненных заданий	Выставляется, если обучающийся умеет увязывать теорию с практикой (решает задачи, формулирует выводы, умеет пояснить полученные результаты), владеет понятийным аппаратом, полно и глубоко овладел материалом по заданной теме, обосновывает свои суждения и даёт правильные ответы на вопросы преподавателя
хорошо	от 70 до 89 % правильно выполненных заданий	Выставляется, если обучающийся умеет увязывать теорию с практикой (решает задачи и формулирует выводы, умеет пояснить полученные результаты), владеет понятийным аппаратом, полно и глубоко овладел материалом по заданной теме, но содержание ответов имеют некоторые неточности и требуют уточнения и комментария со стороны преподавателя
удовлетворительно	от 50 до 69 % правильно выполненных заданий	Выставляется, если обучающийся знает и понимает материал по заданной теме, но изложение неполное, непоследовательное, допускаются неточности в определении понятий, студент не может обосновать свои ответы на уточняющие вопросы преподавателя
неудовлетворительно	менее 50 % правильно выполненных заданий	Выставляется, если обучающийся допускает ошибки в определении понятий, искажающие их смысл, беспорядочно и неуверенно излагает материал. Делает ошибки в ответах на уточняющие вопросы преподавателя

Критерии оценивания сформированности индикатора компетенции УМЕТЬ и в целом компетенции:

Оценка сформировнности	Критерии оценивания
сформирован	от 50 % до 100 % правильно выполненных заданий
не сформирован	менее 50 % правильно выполненных заданий

4.3. ТИПОВЫЕ ЗАДАНИЯ ДЛЯ САМОСТОЯТЕЛЬНОЙ РАБОТЫ

Самостоятельная работа (индикаторы ЗНАТЬ, УМЕТЬ – на выбор) включает в себя проработку теоретического материала, изучение рекомендуемой литературы, выполнение практико-ориентированных заданий (заполнение таблиц, проведение сравнительного анализа, составление схем и др.), решение практических задач, создание презентаций, написание рефератов, подборка нормативного и иного материала и выполнение других заданий.

Тема	Код и формулировка компетенции	Индикаторы достижения компетенции	Типовое задание для самостоятельной работы

Тема	Код и формулировка компетенции	Индикаторы достижения компетенции	Типовое задание для самостоятельной работы
Предмет, задачи и система криминалистики	ПК -4 Способен реализовать мероприятия по получению юридически значимой информации, анализу, проверке, оценке и использовании ее в интересах расследования преступлений	ИПК-10.1. Знает криминалистические понятия и определения, систему криминалистики и закономерности ее развития, место криминалистики в системе юридических наук и связи криминалистики с юридическими, общественными, естественными, техническими и иными наукам	Подготовьте реферат на тему 1.Ученные внесшие вклад в развитие криминалистики» (Ганс Гросс, Франсуа Видок, Альфонс Бертильон, Уильям Гершель, Френсис Гальтон)
Криминалистическое учение о методах криминалистики	ОПК-2 Способен определять правовую природу общественных отношений, профессионально квалифицировать факты и правоотношения	**ИОПК-2.1. Знает: основы определения правовой природы общественных отношений, квалификации фактов и правоотношений;**	Подготовьте реферат на тему • **Искусственный интеллект в системе методов криминалистики: возможности и риски.** • **Методы цифровой криминалистики: сбор, фиксация и анализ электронных доказательств.** • **Использование методов Big Data (больших данных) для выявления серийных преступлений.** • **Методы поиска и исследования цифровых следов в даркнете и криптосфере.** • **Киберкриминалистика: методология расследования атак на критическую информационную инфраструктуру (с учетом изменений 2025 года).**
Основы теории криминалистической идентификации и диагностики	ПК -4 Способен реализовать мероприятия по получению юридически значимой информации,	ИПК-10.1. Знает криминалистические понятия и определения, систему криминалистики и закономерности ее развития, место криминалистики в системе юридических наук и связи криминалистики с юридическими, общественными, естественными,	Подготовьте реферат на тему 1. Понятие, сущность и практическое значение криминалистической идентификации. 2. Идентификационные признаки: понятие и виды. 3. Объекты и субъекты идентификации. 4. и виды криминалистической идентификации

Тема	Код и формулировка компетенции	Индикаторы достижения компетенции	Типовое задание для самостоятельной работы
	анализу, проверке, оценке и использовании ее в интересах расследования преступлений	техническими и иными наукам	
Криминалистические версии и планирование расследования преступлений	ПК -4 Способен реализовать мероприятия по получению юридически значимой информации, анализу, проверке, оценке и использовании ее в интересах расследования преступлений	ИПК-10.1. Знает криминалистические понятия и определения, систему криминалистики и закономерности ее развития, место криминалистики в системе юридических наук и связи криминалистики с юридическими, общественными, естественными, техническими и иными наукам	Подготовьте реферат на тему • **Использование систем искусственного интеллекта для выдвижения типовых версий.** • **Автоматизированные рабочие места (АРМ) следователя как инструмент планирования.** • **Программные комплексы для управления расследованием по сложным, многоэпизодным делам.** • **Цифровые алгоритмы анализа данных при проверке алиби и версий о причастности лица.**
Криминалистические учения о механизме преступления и его отражении	ПК -4 Способен реализовать мероприятия по получению юридически значимой информации, анализу, проверке, оценке и использовании ее в интересах расследования	ИПК-10.1. Знает криминалистические понятия и определения, систему криминалистики и закономерности ее развития, место криминалистики в системе юридических наук и связи криминалистики с юридическими, общественными, естественными, техническими и иными наукам	Подготовьте реферат на тему • **Механизм преступления в цифровой среде: новые виды следов и закономерности их возникновения.** • **Отражение преступной деятельности в информационных системах и сетях (на примере ст. 272–274 УК РФ).** • **Особенности механизма киберпреступлений и методы их виртуальной реконструкции в 2025 году.** • **Искусственный интеллект как инструмент анализа сложных механизмов совершения преступлений.**

Тема	Код и формулировка компетенции	Индикаторы достижения компетенции	Типовое задание для самостоятельной работы
	преступлений		
Общие положения криминалистической техники	ОПК-2 Способен определять правовую природу общественных отношений, профессионально квалифицировать факты и правоотношения	**ИОПК-2.1. Знает: основы определения правовой природы общественных отношений, квалификации фактов и правоотношений;**	Подготовьте реферат на тему • **Цифровая криминалистика как новая отрасль криминалистической техники.** • **Применение технологий искусственного интеллекта для анализа и сопоставления криминалистических данных.** • **Использование беспилотных летательных аппаратов (БПЛА) для фиксации обстановки места происшествия.** • **3D-сканирование и виртуальное моделирование в системе методов криминалистической техники.** • **Роботизированные комплексы в поиске и обезвреживании объектов на месте происшествия.**
Технико-криминалистические способы и средства фиксации	ПК -4 Способен реализовать мероприятия по получению юридически значимой информации, анализу, проверке, оценке и использовании ее в интересах расследования преступлений	ИПК-10.1. Знает криминалистические понятия и определения, систему криминалистики и закономерности ее развития, место криминалистики в системе юридических наук и связи криминалистики с юридическими, общественными, естественными, техническими и иными наукам	Подготовьте реферат на тему • **Применение 3D-сканеров для создания виртуальных моделей места происшествия.** • **Использование беспилотных летательных аппаратов (БПЛА) для фиксации масштабных и труднодоступных мест происшествия.** • **Фотограмметрия как метод получения точных метрических данных по цифровым снимкам.** • **Применение технологий дополненной реальности (AR) для маркировки и фиксации улик.**
Криминалистическое исследование следов (трасология)	ПК -4 Способен реализовать мероприятия по получению юридически	ИПК-10.1. Знает криминалистические понятия и определения, систему криминалистики и закономерности ее развития, место криминалистики в системе юридических наук и связи	Подготовьте реферат на тему • **Подготовка и назначение трасологической экспертизы: типичные ошибки и современные требования.** • **Особенности оценки заключений эксперта-трасолога в суде в 2025 году.** • **Комплексные экспертизы: взаимодействие трасологии с биологией и материаловедением.**

Тема	Код и формулировка компетенции	Индикаторы достижения компетенции	Типовое задание для самостоятельной работы
	значимой информации, анализу, проверке, оценке и использовании ее в интересах расследования преступлений	криминалистики с юридическими, общественными, естественными, техническими и иными наукам	
Криминалистическое исследование оружия и следов его действия	ПК -4 Способен реализовать мероприятия по получению юридически значимой информации, анализу, проверке, оценке и использовании ее в интересах расследования преступлений	ИПК-10.1. Знает криминалистические понятия и определения, систему криминалистики и закономерности ее развития, место криминалистики в системе юридических наук и связи криминалистики с юридическими, общественными, естественными, техническими и иными наукам	Подготовьте реферат на тему • **Использование искусственного интеллекта в автоматизированных баллистических идентификационных системах (АБИС).** • **Применение рентгеновской компьютерной томографии в исследовании боеприпасов и внутренних повреждений оружия.** • **Химико-криминалистическое исследование продуктов выстрела (пороховых газов и наслоений) методами современной спектрометрии.** • **Виртуальная реконструкция траектории полета пули в VR-системах на основе данных с места происшествия**
Технико-криминалистическое исследование документов	ОПК-2 Способен определять правовую природу общественных отношений, профессионально квалифицировать факты и правоотношени	**ИОПК-2.1. Знает: основы определения правовой природы общественных отношений, квалификации фактов и правоотношений;**	Подготовьте реферат на тему • **Проблема «дипфейков» в документальной информации: криминалистические методы выявления компьютерного монтажа.** • **Технико-криминалистическое исследование документов, изготовленных на современной множительной и компьютерной технике.** • **Идентификация принтеров и МФУ по скрытым меткам (стеганография) и особенностям печати.** • **Методы исследования электронных документов и цифровых подписей (ЭЦП).** • **Применение искусственного интеллекта и нейросетей для автоматизации ТКИД и распознавания подделок.**

Тема	Код и формулировка компетенции	Индикаторы достижения компетенции	Типовое задание для самостоятельной работы
	я		
Исследование запаховых следов человека (одорология)	ПК -4 Способен реализовать мероприятия по получению юридически значимой информации, анализу, проверке, оценке и использовании ее в интересах расследования преступлений	ИПК-10.1. Знает криминалистические понятия и определения, систему криминалистики и закономерности ее развития, место криминалистики в системе юридических наук и связи криминалистики с юридическими, общественными, естественными, техническими и иными наукам	Подготовьте реферат на тему • **Одорологический портрет человека: возможность воссоздания внешнего облика по химическому составу запаха.** • **Международный опыт применения одорологии в борьбе с терроризмом и незаконным оборотом наркотиков.** • **Дискуссия о научном статусе одорологической экспертизы: аргументы «за» и «против».**
Криминалистическое отождествление человека по признакам внешности (криминалистическая габитология)	ПК -4 Способен реализовать мероприятия по получению юридически значимой информации, анализу, проверке, оценке и использовании ее в интересах расследования преступлений	ИПК-10.1. Знает криминалистические понятия и определения, систему криминалистики и закономерности ее развития, место криминалистики в системе юридических наук и связи криминалистики с юридическими, общественными, естественными, техническими и иными наукам	Подготовьте реферат на тему • **Автоматизированные системы распознавания лиц (Face Recognition): алгоритмы, точность и криминалистическое значение.** • **Использование искусственного интеллекта для поиска преступников по городским системам видеонаблюдения.** • **Биометрическая идентификация личности: интеграция габитоскопии с другими учетными данными.** • **Проблема «дипфейков» и изменения внешности: криминалистические методы распознавания цифровых манипуляций с обликом.** • **Идентификация человека по признакам походки и динамическим характеристикам на видеозаписях.**
Криминалистическая регистрация и учет	ПК -4 Способен реализовать мероприятия	ИПК-10.1. Знает криминалистические понятия и определения, систему криминалистики и закономерности	Подготовьте реферат на тему • **Единая база биометрических данных: правовые и технические аспекты внедрения в криминалистику.** • **Автоматизированные дактилоскопические информационные системы**

Тема	Код и формулировка компетенции	Индикаторы достижения компетенции	Типовое задание для самостоятельной работы
	по получению юридически значимой информации, анализу, проверке, оценке и использовании ее в интересах расследования преступлений	ее развития, место криминалистики в системе юридических наук и связи криминалистики с юридическими, общественными, естественными, техническими и иными наукам	**(АДИС) нового поколения: скорость и точность поиска.** • **Геномная регистрация в России: расширение круга лиц и перспективы использования ДНК-профилей.** • **Интеграция систем видеонаблюдения «Безопасный город» с криминалистическими базами данных.** • **Использование искусственного интеллекта для анализа и сопоставления данных в автоматизированных учетах.**
Общие положения криминалистической тактики	ОПК-2 Способен определять правовую природу общественных отношений, профессионально квалифицировать факты и правоотношения	**ИОПК-2.1. Знает: основы определения правовой природы общественных отношений, квалификации фактов и правоотношений;**	Подготовьте реферат на тему • **Тактика бесконфликтного и конфликтного взаимодействия в ходе следствия.** • **Психологический контакт как тактическое условие успеха следственного действия.** • **Проблемы тактического маневрирования и использования фактора внезапности.** • **Этика криминалистической тактики при расследовании резонансных преступлений**
Основы взаимодействия следователей и оперативно-розыскных органов при расследовании	ПК -4 Способен реализовать мероприятия по получению юридически значимой информации, анализу, проверке, оценке и использовании	ИПК-10.1. Знает криминалистические понятия и определения, систему криминалистики и закономерности ее развития, место криминалистики в системе юридических наук и связи криминалистики с юридическими, общественными, естественными, техническими и иными наукам	Подготовьте реферат на тему • **Конфликты при взаимодействии следователей и оперативников: причины возникновения и методы разрешения.** • **Обеспечение тайны следствия и режима секретности в процессе межведомственного взаимодействия.** • **Психологическая совместимость участников следственно-оперативных групп как фактор эффективности расследования.**

Тема	Код и формулировка компетенции	Индикаторы достижения компетенции	Типовое задание для самостоятельной работы
	ее в интересах расследования преступлений		
Тактика следственного осмотра и освидетельствования	ПК -4 Способен реализовать мероприятия по получению юридически значимой информации, анализу, проверке, оценке и использовании ее в интересах расследования преступлений	ИПК-10.1. Знает криминалистические понятия и определения, систему криминалистики и закономерности ее развития, место криминалистики в системе юридических наук и связи криминалистики с юридическими, общественными, естественными, техническими и иными наукам	Подготовьте реферат на тему • **Тактика осмотра места происшествия в современных условиях: проблемы и инновации 2025 года.** • **Этапы и последовательность осмотра места происшествия: классические подходы и ситуационная вариативность.** • **Особенности тактики осмотра места происшествия в условиях неочевидности (по делам об убийствах).** • **Использование метода моделирования при осмотре места происшествия для реконструкции механизма преступления.**
Тактика следственного эксперимента	ПК -4 Способен реализовать мероприятия по получению юридически значимой информации, анализу, проверке, оценке и использовании ее в интересах расследования преступлений	ИПК-10.1. Знает криминалистические понятия и определения, систему криминалистики и закономерности ее развития, место криминалистики в системе юридических наук и связи криминалистики с юридическими, общественными, естественными, техническими и иными наукам	Подготовьте реферат на тему • **Виртуальный следственный эксперимент: использование VR и AR технологий для реконструкции события.** • **Компьютерное моделирование динамических процессов при проведении следственного эксперимента (на примере ДТП).** • **Применение современных средств видеофиксации и фотограмметрии для документального закрепления результатов опыта.** • **Использование цифровых двойников объектов и местности при планировании опытных действий.**
Тактика обыска и выемки	ОПК-2 Способен	**ИОПК-2.1. Знает: основы определения правовой природы**	Подготовьте реферат на тему • **Тактика поиска и изъятия электронных носителей информации в ходе**

Тема	Код и формулировка компетенции	Индикаторы достижения компетенции	Типовое задание для самостоятельной работы
	определять правовую природу общественных отношений, профессионально квалифицировать факты и правоотношения	**общественных отношений, квалификации фактов и правоотношений;**	**обыска.** • **Особенности обыска и выемки в целях обнаружения доступа к криптовалютным кошелькам и учетным записям.** • **Поиск скрытых цифровых устройств: применение нелинейных локаторов и детекторов видеокамер.** • **Тактика проведения «удаленного» осмотра и выемки данных из облачных хранилищ.**
Тактика контроля и записи переговоров, получения информации о соединениях между абонентами и (или) абонентскими устройствами	ПК -4 Способен реализовать мероприятия по получению юридически значимой информации, анализу, проверке, оценке и использовании ее в интересах расследования преступлений	ИПК-10.1. Знает криминалистические понятия и определения, систему криминалистики и закономерности ее развития, место криминалистики в системе юридических наук и связи криминалистики с юридическими, общественными, естественными, техническими и иными наукам	Подготовьте реферат на тему • **Криминалистический анализ детализаций телефонных соединений: методы установления связей и маршрутов передвижения абонента.** [• **Использование географических координат базовых станций (геолокации) для реконструкции механизма преступления.** • **Методы визуализации и графического представления связей между абонентами в многоэпизодных уголовных делах.** • **Интеграция данных о соединениях с системами городского видеонаблюдения для идентификации личности**
Тактика допроса и очной ставки	ПК -4 Способен реализовать мероприятия по получению юридически значимой информации, анализу, проверке,	ИПК-10.1. Знает криминалистические понятия и определения, систему криминалистики и закономерности ее развития, место криминалистики в системе юридических наук и связи криминалистики с юридическими, общественными, естественными, техническими и иными наукам	Подготовьте реферат на тему • **Тактика дистанционного допроса с использованием систем видеоконференцсвязи: преимущества, риски и процессуальные гарантии.** • **Использование цифровых доказательств (переписки в мессенджерах, данных геолокации) как тактический прием предъявления доказательств при допросе.** • **Применение элементов профайлинга и нейропсихологии для подготовки к допросу особо опасных преступников.** • **Использование систем искусственного интеллекта для анализа стенограмм допросов и выявления скрытых противоречий.**

Тема	Код и формулировка компетенции	Индикаторы достижения компетенции	Типовое задание для самостоятельной работы
	оценке и использовании ее в интересах расследования преступлений		
Тактика предъявления для опознания	ПК -4 Способен реализовать мероприятия по получению юридически значимой информации, анализу, проверке, оценке и использовании ее в интересах расследования преступлений	ИПК-10.1. Знает криминалистические понятия и определения, систему криминалистики и закономерности ее развития, место криминалистики в системе юридических наук и связи криминалистики с юридическими, общественными, естественными, техническими и иными наукам	Подготовьте реферат на тему • **Тактика предъявления для опознания предметов и документов: правила подбора аналогичных объектов.** • **Особенности предъявления для опознания трупа: тактика, этика и использование методов реставрации внешности.** • **Криминалистическое предъявление для опознания животных и участков местности.** • **Использование 3D-моделей и VR-технологий при предъявлении для опознания крупногабаритных объектов.**
Тактика проверки показаний на месте	ОПК-2 Способен определять правовую природу общественных отношений, профессионально квалифицировать факты и правоотношения	**ИОПК-2.1. Знает: основы определения правовой природы общественных отношений, квалификации фактов и правоотношений;**	Подготовьте реферат на тему • **Применение БПЛА (беспилотников) для фиксации маршрутов и действий при проверке показаний на открытой местности.** • **Использование 3D-сканирования и фотограмметрии для создания цифровой модели результатов проверки показаний.** • **Перспективы использования элементов дополненной реальности (AR) для визуализации показаний на месте происшествия.** • **Цифровая фиксация координат и динамическая видеозапись как гарант объективности следственного действия.**
Тактика назначения и проведения	ПК -4 Способен	ИПК-10.1. Знает криминалистические понятия и	Подготовьте реферат на тему • **Использование технологий искусственного интеллекта при проведении**

Тема	Код и формулировка компетенции	Индикаторы достижения компетенции	Типовое задание для самостоятельной работы
судебной экспертизы	реализовать мероприятия по получению юридически значимой информации, анализу, проверке, оценке и использовании ее в интересах расследования преступлений	определения, систему криминалистики и закономерности ее развития, место криминалистики в системе юридических наук и связи криминалистики с юридическими, общественными, естественными, техническими и иными наукам	**судебных экспертиз: тактические и правовые вызовы.** • **Дистанционные формы взаимодействия следователя и эксперта с использованием защищенных каналов связи.**] • **Тактика назначения комплексных экспертиз в эпоху конвергенции наук и технологий.**
Общие положения методики расследования	ПК -4 Способен реализовать мероприятия по получению юридически значимой информации, анализу, проверке, оценке и использовании ее в интересах расследования преступлений	ИПК-10.1. Знает криминалистические понятия и определения, систему криминалистики и закономерности ее развития, место криминалистики в системе юридических наук и связи криминалистики с юридическими, общественными, естественными, техническими и иными наукам	Подготовьте реферат на тему • **Цифровая трансформация методики расследования: концепция «умного» расследования.** • **Использование систем искусственного интеллекта для формирования типовых версий и планов расследования.** • **Методические основы работы с «большими данными» (Big Data) при раскрытии серийных преступлений.** • **Алгоритмизация расследования высокотехнологичных преступлений: проблемы и перспективы.**
Методика решения типичных следственных задач, возникающих при расследовании дел различных категорий	ПК -4 Способен реализовать мероприятия по получению юридически значимой информации,	ИПК-10.1. Знает криминалистические понятия и определения, систему криминалистики и закономерности ее развития, место криминалистики в системе юридических наук и связи криминалистики с юридическими, общественными, естественными,	Подготовьте реферат на тему • **Методика решения задач по идентификации анонимных пользователей в сетях при расследовании киберпреступлений.** • **Типичные задачи расследования дел об экстремизме и терроризме в цифровой среде.** • **Решение задач по установлению причинно-следственных связей при расследовании техногенных катастроф и экологических преступлений.** • **Методика решения следственных задач по делам о коррупции и**

Тема	Код и формулировка компетенции	Индикаторы достижения компетенции	Типовое задание для самостоятельной работы
	анализу, проверке, оценке и использовании ее в интересах расследования преступлений	техническими и иными наукам	**взяточничестве: тактика использования результатов ОРД.**
Методика установления лиц, совершивших преступления в условиях неочевидности	ОПК-2 Способен определять правовую природу общественных отношений, профессионально квалифицировать факты и правоотношения	**ИОПК-2.1. Знает: основы определения правовой природы общественных отношений, квалификации фактов и правоотношений;**	Подготовьте реферат на тему • **Методика установления лиц при расследовании убийств и исчезновений граждан в условиях отсутствия очевидцев.** • **Особенности раскрытия краж и грабежей, совершенных в условиях неочевидности в крупных мегаполисах.** • **Методика установления лиц, совершающих бесконтактные преступления (кибермошенничество и наркоторговля).**
Методика расследования преступлений против личности	ПК -4 Способен реализовать мероприятия по получению юридически значимой информации, анализу, проверке, оценке и использовании ее в интересах расследования преступлений	ИПК-10.1. Знает криминалистические понятия и определения, систему криминалистики и закономерности ее развития, место криминалистики в системе юридических наук и связи криминалистики с юридическими, общественными, естественными, техническими и иными наукам	Подготовьте реферат на тему • **Применение систем искусственного интеллекта и распознавания лиц при раскрытии преступлений против личности в мегаполисах.** • **Методика использования данных геолокации и биллинга сотовой связи при проверке алиби и установлении маршрутов преступника.** • **3D-моделирование места происшествия и виртуальная реконструкция механизма нанесения телесных повреждений.** • **Использование поисковой ДНК-генеалогии для установления личности преступника по делам прошлых лет.**

Тема	Код и формулировка компетенции	Индикаторы достижения компетенции	Типовое задание для самостоятельной работы
Методика расследования преступлений в сфере экономики	ПК -4 Способен реализовать мероприятия по получению юридически значимой информации, анализу, проверке, оценке и использовании ее в интересах расследования преступлений	ИПК-10.1. Знает криминалистические понятия и определения, систему криминалистики и закономерности ее развития, место криминалистики в системе юридических наук и связи криминалистики с юридическими, общественными, естественными, техническими и иными наукам	Подготовьте реферат на тему • **Методика расследования преступлений, совершенных с использованием криптовалют и токенизированных активов (NFT).** • **Особенности расследования незаконного получения кредита и банкротства (преднамеренного и фиктивного).** • **Криминалистические методы поиска и изъятия скрытых криптоактивов в ходе расследования экономических преступлений.** • **Методика расследования легализации (отмывания) денежных средств через децентрализованные финансовые протоколы (DeFi).**
Методика расследования преступлений, связанных с профессиональной деятельностью	ПК -4 Способен реализовать мероприятия по получению юридически значимой информации, анализу, проверке, оценке и использовании ее в интересах расследования преступлений	ИПК-10.1. Знает криминалистические понятия и определения, систему криминалистики и закономерности ее развития, место криминалистики в системе юридических наук и связи криминалистики с юридическими, общественными, естественными, техническими и иными наукам	Подготовьте реферат на тему • **Методика расследования преступлений, совершаемых профессиональными участниками рынка ценных бумаг и цифровых активов.** • **Особенности расследования злоупотреблений полномочиями адвокатами, нотариусами и частными детективами.** • **Методика расследования профессиональных нарушений в сфере банкротства (деятельность арбитражных управляющих).** • **Криминалистическое исследование профессионального подлога в отчетной и финансовой документации.**
Методика расследования преступлений против здоровья населения и общественной	ОПК-2 Способен определять правовую природу общественных	**ИОПК-2.1. Знает: основы определения правовой природы общественных отношений, квалификации фактов и правоотношений;**	Подготовьте реферат на тему • **Применение искусственного интеллекта для мониторинга соцсетей и выявления пропаганды наркотиков и ПАВ.** • **Тактика проведения обыска и выема электронных носителей информации по делам о преступлениях против здоровья населения.** • **Методика взаимодействия следователя с ИТ-специалистами при**

Тема	Код и формулировка компетенции	Индикаторы достижения компетенции	Типовое задание для самостоятельной работы
нравственности	отношений, профессионально квалифицировать факты и правоотношения		**деанонимизации администраторов «наркошопов» в мессенджере Telegram.** • **Использование возможностей современной судебно-химической и фармакологической экспертиз в 2025 году.**
Методика расследования преступного нарушения правил эксплуатации транспортных средств	ПК -4 Способен реализовать мероприятия по получению юридически значимой информации, анализу, проверке, оценке и использовании ее в интересах расследования преступлений	ИПК-10.1. Знает криминалистические понятия и определения, систему криминалистики и закономерности ее развития, место криминалистики в системе юридических наук и связи криминалистики с юридическими, общественными, естественными, техническими и иными наукам	Подготовьте реферат на тему • **Методика расследования ДТП, совершенных водителями в состоянии опьянения:** тактика освидетельствования и закрепления доказательств. • **Особенности расследования ДТП с участием средств индивидуальной мобильности (электросамокатов, моноколес)** в городских условиях 2025 года. • **Методика расследования наезда на пешехода в условиях неочевидности:** поиск скрывшегося транспортного средства по фрагментам лакокрасочного покрытия. • **Проблемы квалификации и расследования инцидентов с участием беспилотных транспортных средств.**

Критерии оценивания самостоятельной работы:

Оценка	Критерии оценивания
отлично	выставляется если работа носит научно-исследовательский характер, проанализирован и сделан сравнительный анализ нескольких литературных источников, приведены примеры
хорошо	выставляется если проанализирован и сделан сравнительный анализ нескольких литературных источников, приведены примеры
удовлетворительно	выставляется если проведен сравнительный анализ научно-методической литературы, приведены примеры
неудовлетворительно	выставляется если работа не прошла проверку на антиплагиат и не соответствует требованиям оформления

5. МАТЕРИАЛЫ ДЛЯ ДИАГНОСТИЧЕСКОЙ РАБОТЫ

Задания для диагностической работы должны обеспечивать оценку полностью или частично сформированных компетенций. Каждое задание должно быть привязано к тому или иному индикатору сформированности компетенций.

При формировании заданий для диагностической работы необходимо использовать тестовые задания следующих типов:

Тип задания 1. Задания закрытого типа на установление соответствия.

Тип задания 2. Задания закрытого типа на установление последовательности.

Тип задания 3. Задания комбинированного типа, предполагающие выбор одного правильного ответа из предложенных с последующим Обоснование выбора ответам своего выбора.

Тип задания 4. Задания комбинированного типа, предполагающие выбор нескольких ответов из предложенных с последующим Обоснование выбора ответам своего выбора.

Тип задания 5. Задания открытого типа с развернутым ответом.

Все типы заданий должны быть представлены не менее одного раза.

<table>
<tr><th rowspan="2">№ п/п</th><th rowspan="2">Тема занятия</th><th rowspan="2">Код компетенции</th><th rowspan="2">Индикатор</th><th rowspan="2">Тип задания</th><th colspan="8">Задание</th></tr>
<tr><th colspan="4">Вариант 1</th><th colspan="4">Вариант 2</th></tr>
<tr><td rowspan="3">1.</td><td rowspan="3">Предмет, задачи и система криминалистики</td><td rowspan="3">ОПК-2. Способен определять правовую природу общественных отношений, профессионально квалифицировать факты и правоотношения</td><td rowspan="3">ИОПК-2.1. Знает: основы определения правовой природы общественных отношений, квалификации фактов и правоотношений;</td><td rowspan="3">Тип задания 1. Задания закрытого типа на установление соответствия</td><td colspan="4">Установите соответствие между группами задач криминалистики и их конкретными примерами. К каждой позиции, данной в левом столбце, подберите соответствующую позицию из правого столбца.</td><td colspan="4">Установите соответствие между разделом системы криминалистики и изучаемыми в нем вопросами. К каждой позиции, данной в левом столбце, подберите соответствующую позицию из правого столбца.</td></tr>
<tr><td colspan="2">Группа задач</td><td colspan="2">Примеры задач</td><td colspan="2">Раздел системы</td><td colspan="2">Изучаемые вопросы</td></tr>
<tr><td>1</td><td>Общая задача</td><td>А</td><td>Изучение зарубежного опыта, разработка новых программных продуктов для анализа данных</td><td>1</td><td>Теоретические и методологические основы</td><td>А</td><td>Система приемов и рекомендаций по организации и планированию отдельных следственных действий</td></tr>
<tr><td>2</td><td>Специальные задачи</td><td>Б</td><td>Содействие правоохранительным органам в борьбе с преступностью, обеспечении</td><td>2</td><td>Криминалистическая техника</td><td>Б</td><td>Учение о методах расследования конкретных видов преступлений (убийств, краж,</td></tr>
</table>

<table>
<tr>
<td></td>
<td></td>
<td></td>
<td></td>
<td></td>
<td>
<table>
<tr><td></td><td></td><td></td><td>быстрого и полного раскрытия преступлений</td></tr>
<tr><td>3</td><td>Конкретные задачи</td><td>В</td><td>Разработка методов исследования новых видов следов (например, цифровых), совершенствование тактики следственныхдействий</td></tr>
<tr><td>4</td><td>Частные задачи</td><td>Г</td><td>Изучение траектории полета пули по конкретному уголовному делу</td></tr>
</table>
Запишите выбранные Буквы под соответствующими Цифрами
<table>
<tr><th>1</th><th>2</th><th>3</th><th>4</th></tr>
<tr><td></td><td></td><td></td><td></td></tr>
</table>
Ответ:
<table>
<tr><th>1</th><th>2</th><th>3</th><th>4</th></tr>
<tr><td>Б</td><td>В</td><td>А</td><td>Г</td></tr>
</table>
</td>
<td>
<table>
<tr><td></td><td></td><td></td><td>вымогательств)</td></tr>
<tr><td>3</td><td>Криминалистическая тактика</td><td>В</td><td>Предмет, задачи, методы, категории и история развития науки</td></tr>
<tr><td>4</td><td>Криминалистическая методика</td><td>Г</td><td>Использование естественно-технических знаний и устройств (трасология, габитоскопия, баллистика)</td></tr>
</table>
Запишите выбранные Буквы под соответствующими Цифрами
<table>
<tr><th>1</th><th>2</th><th>3</th><th>4</th></tr>
<tr><td></td><td></td><td></td><td></td></tr>
</table>
Ответ:
<table>
<tr><th>1</th><th>2</th><th>3</th><th>4</th></tr>
<tr><td>В</td><td>Г</td><td>А</td><td>Б</td></tr>
</table>
</td>
</tr>
<tr>
<td>2.</td>
<td>Криминалистическое учение о методах криминалистики</td>
<td>ОПК-2. Способен определять правовую природу общественных отношений, профессионально</td>
<td>ИОПК-2.1. Знает: основы определения правовой природы общественных отношений, квалификации фактов и</td>
<td><u>Тип задания 1</u>. Задания закрытого типа на установление соответствия</td>
<td>Установите соответствие между группами методов и конкретными методами исследования в криминалистике. К каждой позиции, данной в левом столбце, подберите соответствующую позицию из правого столбца.
<table>
<tr><th>Группа методов</th><th>Конкретный метод</th></tr>
</table>
</td>
<td>Установите соответствие между научными функциями и их значением в криминалистике. К каждой позиции, данной в левом столбце, подберите соответствующую позицию из правого столбца.
<table>
<tr><th colspan="2">Функция</th><th colspan="2">Значение</th></tr>
<tr><td>1</td><td>Объяснитель</td><td>А</td><td>Предсказание</td></tr>
</table>
</td>
</tr>
</table>

		квалифицировать факты и правоотношения	**правоотношений;**			

1	**Всеобщий метод**	**А**	Профилирование, ольфакторный анализ, антропометрия
2	**Общенаучные методы**	**Б**	Материалистическая диалектика
3	**Специальные методы**	**В**	Наблюдение, описание, измерение, эксперимент, моделирование

Запишите выбранные Буквы под соответствующими Цифрами

1	**2**	**3**

Ответ:

1	**2**	**3**
Б	**В**	**А**

	ная		развития преступной деятельности и направлений совершенствования средств борьбы с ней
2	**Прогностическая**	**Б**	Раскрытие сущности процессов, закономерностей и фактов, входящих в предмет науки
3	**Синтезирующая**	**В**	Упорядочивание накопленных знаний, создание теорий и учений на основе анализа практики

Запишите выбранные Буквы под соответствующими Цифрами

1	**2**	**3**

Ответ:

1	**2**	**3**
Б	**А**	**В**

3.	Основы теории криминалистической идентификации и диагностики	**ОПК-2.** Способен определять правовую природу общественных отношений, профессионально	**ИОПК 3.2.Умеет** участвовать в экспертной юридической деятельности в рамках поставленной задачи	Тип задания 2. Задания закрытого типа на установление последовательности	**Предположим, Вам как эксперту-криминалисту предоставили следообразующий объект и следовоспринимаюий объект в сочетании с процессуальными материалами, которые позволяют установить порядок контактов при краже. Установите правильную хронологическую последовательность**	**Предположим, Вам как эксперту-криминалисту предоставили запись с камеры видеонаблюдения, где виден подозреваемый в совершении кражи, имеются очные показания свидетелей и личные фотографии. Установите правильную последовательность стадий идентификационного исследования (от начала к**

		квалифицировать факты и правоотношения			**взаимодействия объектов при образовании следа-отображения**: А) Период изменения состояния следа под воздействием внешней среды (старение следа) Б) Непосредственный контакт идентификатора и идентифицируемого объекта В) Существование объекта в следообразующем состоянии (до контакта) Г) Фиксация следа специалистом в ходе осмотра места происшествия Д) Анализ для идентификации в лаборатории Запишите соответствующую последовательность букв слева направо: | | | | | | | **Ответ:** **В | Б | А | Г | Д**	**завершению):** А) Сравнительное исследование (сопоставление признаков) Б) Раздельное изучение объектов (анализ свойств каждого объекта в отдельности). В) Формирование вывода (тождество установлено, исключено или не решено) Г) Оценка результатов и определение значимости выявленных совпадений или различий Д) Осмотр объектов и определение их пригодности для идентификации Запишите соответствующую последовательность букв слева направо: | | | | | | | **Ответ:** **Д | Б | А | Г | В**
4.	Криминалистические версии и планирование расследования преступлений	**ОПК-2.** Способен определять правовую природу общественных отношений, профессионально квалифицировать факты и правоотношения	**ИОПК 3.2.Умеет** участвовать в экспертной юридической деятельности в рамках поставленной задачи	Тип задания 2. Задания закрытого типа на установление последовательности	**Предположим, Вам как эксперту-криминалисту предоставили материалы по уголовному делу с различными видами вещественных доказательств. Установите логическую последовательность этапов работы с версией:** А) Выведение следствий из каждой версии (ответы на вопрос: «Если версия верна, то какие следы и факты должны существовать?») Б) Проверка выведенных следствий путем проведения следственных и розыскных действий В) Анализ фактического материала и	**Предположим, Вам как руководителю СОГ необходимо составить план оперативно-следственных действий по уголовному делу с различными видами вещественных доказательств. Установите последовательность действий следователя при составлении плана на начальном этапе**: А) Определение тактики проведения конкретных следственных действий Б) Анализ исходной информации и оценка следственной ситуации В) Постановка задач расследования (что нужно выяснить) Г) Определение сроков и исполнителей

					выдвижение возможных объяснений события (формулирование версий) Г) Сопоставление полученных результатов с версией и принятие решения о её подтверждении или опровержении Д) Составление отчетных документов Запишите соответствующую последовательность букв слева направо: | | | | | | **Ответ:** **| В | А | Б | Г | Д |**	намеченных мероприятий Д) Выделение основных версий Запишите соответствующую последовательность букв слева направо: | | | | | | **Ответ:** **| Б | Д | В | А | Г |**
5.	Криминалистические учения о механизме преступления и его отражении	**ОПК-2.** Способен определять правовую природу общественных отношений, профессионально квалифицировать факты и правоотношения	**ИОПК-2.1. Знает: основы определения правовой природы общественных отношений, квалификации фактов и правоотношений;**	Тип задания 3. Задания комбинированного типа, предполагающие выбор одного правильного ответа из предложенных с последующим Обоснование выбора ответам своего выбора	**Выберите как называется свойство следа-отображения, заключающееся в способности сохранять информацию о внешнем строении следообразующего объекта?** Обоснуйте свой выбор А) Наглядность Б) Относимость В) Адекватность (отображаемость) Г) Неизменяемость **Ответ: В)** **Обоснование выбора ответа:** Механизм преступления базируется на свойстве отражения материи. Адекватность (или закономерная связь) означает, что признаки объекта-инициатора при контакте закономерно и достаточно точно передаются объекту-акцептору. Это позволяет проводить идентификацию и диагностику по оставленным следам.	**Выберите к какой группе отражений в механизме преступления относятся «идеальные следы»?** Обоснуйте свой выбор А) Изменения в топографии местности Б) Запах, оставленный на одежде В) Мысленные образы в памяти очевидцев Г) Электронные логи на сервере **Ответ: В)** **Обоснование выбора ответа:** В криминалистике следы делятся на материальные (физические изменения предметов) и идеальные (субъективные образы в сознании людей). Память человека фиксирует элементы механизма преступления через восприятие, что является специфическим психическим процессом отражения действительности.
6	Общие положения	**ОПК-2.** Способен	**ИОПК-2.1. Знает: основы**	Тип задания 3.	**Выберите к какой группе методов криминалистической техники**	**Выберитечто из перечисленного относится к «превентивным»**

	криминалистической техники	определять правовую природу общественных отношений, профессионально квалифицировать факты и правоотношения	**определения правовой природы общественных отношений, квалификации фактов и правоотношений;**	Задания комбинированного типа, предполагающие выбор одного правильного ответа из предложенных с последующим Обоснование выбора ответам своего выбора	**относится использование рентгеновской установки для обнаружения вложений в тайниках?**Обоснуйте свой выбор. А) Методы фиксации информации Б) Методы моделирования В) Физические методы обнаружения и исследования Г) Антропометрические методы **Ответ: В)** **Обоснование выбора ответа:** Рентгеноскопия основана на использовании проникающего излучения и физических свойств поглощения лучей различными материалами. Поскольку этот метод использует физические закономерности для выявления невидимых или скрытых объектов, он классифицируется как естественно-научный (физический) метод техники.	**(предупредительным) задачам криминалистической техники?** Обоснуйте свой выбор. А) Восстановление удаленных файлов с жесткого диска Б) Изготовление посмертных масок В) Установка на ценные бумаги специальных защитных знаков и меток Г) Проведение судебно-баллистической экспертизы **Ответ: В)** **Обоснование выбора ответа:** Одной из функций криминалистической техники является предупреждение преступлений. Разработка и внедрение химических ловушек, водяных знаков, голограмм и других средств защиты направлены на создание условий, затрудняющих совершение преступления (подделку) или облегчающих обнаружение преступника «по горячим следам».
7	Технико-криминалистические способы и средства фиксации	**ОПК-2.** Способен определять правовую природу общественных отношений, профессионально квалифицировать факты и правоотношения	**ИОПК-2.1. Знает: основы определения правовой природы общественных отношений, квалификации фактов и правоотношений;**	Тип задания 4. Задания комбинированного типа, предполагающие выбор нескольких ответов из предложенных с последующим Обоснован	**Выберите какие виды съемок обязательно проводятся при фиксации места происшествия для обеспечения наглядности и точности масштабов?** Выберите несколько вариантов и обоснуйте свой выбор. А) Ориентирующая съемка Б) Обзорная съемка В) Узловая съемка Г) Детальная съемка Д) Художественная съемка **Ответ: А, Б, В, Г.** **Обоснование выбора ответа:** Это четыре классических метода (стадии) криминалистической съемки, идущие от общего к частному.	**Выберите какие действия технического характера необходимы для надлежащей фиксации данных при изъятии мобильного телефона или компьютера?** Выберите несколько вариантов и обоснуйте свой выбор. А) Фотофиксация внешнего вида и разъемов устройства Б) Хеширование (вычисление контрольных сумм) данных В) Упаковка в экранирующий пакет (клетку Фарадея) Г) Форматирование носителя для проверки его работоспособности Д) Отражение в протоколе серийного номера (IMEI/SN)

				ие выбора ответам своего выбора	• **Ориентирующая** фиксирует место вместе с окружающей обстановкой. • **Обзорная** — само место происшествия. • **Узловая** — наиболее важные группы следов. • **Детальная** — конкретные следы с использованием масштабной линейки. • Вариант Д в криминалистике не применяется, так как документальная точность важнее эстетики.	**Ответ: А, Б, В, Д.** **Обоснование выбора ответа:** • **А и Д** фиксируют индивидуальные признаки предмета. • **Б (хеширование)** необходимо для доказательства того, что информация не изменялась после изъятия. • **В (экранирование)** блокирует удаленный доступ к устройству (дистанционное стирание данных). • Вариант Г категорически запрещен, так как форматирование уничтожает доказательственную информацию.
8	Криминалистическое исследование следов (трасология)	**ОПК-2.** Способен определять правовую природу общественных отношений, профессионально квалифицировать факты и правоотношения	**ИОПК-2.1. Знает: основы определения правовой природы общественных отношений, квалификации фактов и правоотношений;**	Тип задания 4. Задания комбинированного типа, предполагающие выбор нескольких ответов из предложенных с последующим Обоснование выбора ответам своего выбора	**Выберите какие технические приемы необходимо использовать при изготовлении гипсового слепка со следа на снегу в морозную погоду для предотвращения разрушения следа?** Выберите несколько вариантов и обоснуйте свой выбор. А) Предварительное укрепление следа лаком для волос или специальным аэрозолем. Б) Использование горячей воды для разведения гипса. В) Использование воды с температурой, близкой к 0°C, или добавление в нее снега. Г) Припудривание следа сухим порошком гипса через сито перед заливкой («снежная подушка»). Д) Применение магнитных порошков. **Ответ: А, В, Г.** **Обоснование выбора ответа:** • **А** — аэрозольная фиксация «скрепляет» хрупкие кристаллы снега. • **В** — холодная вода необходима, чтобы гипс не растопил детали следа при	**Выберите какие технико-криминалистические средства применяются для фиксации (выявления) невидимых потожировых следов на пористых поверхностях (бумага, картон)?** Выберите несколько вариантов и обоснуйте свой выбор. А) Пары йода (в йодных трубках). Б) Раствор нингидрина в ацетоне. В) Окуривание парами цианакрилата (в камерах). Г) Заливка гипсом. Д) Применение лазера (источников экспертного света). **Ответ: А, Б, В, Д.** **Обоснование выбора ответа:** • **А, Б и В** — химические и физико-химические методы, вступающие в реакцию с аминокислотами или жирами пота, делая след видимым для последующей фотофиксации. • **Д** — позволяет выявить люминесценцию следов без изменения их структуры. • Вариант Г (гипс) используется для

					контакте. • **Г** — слой сухого гипса поглощает лишнюю влагу и создает защитный барьер. • Вариант Б приведет к немедленному уничтожению (таянию) следа. Вариант Д применяется для выявления потожировых следов на твердых поверхностях.	фиксации рельефа объемных следов и совершенно непригоден для поиска потожировых отпечатков на бумаге.
9	Криминалистическое исследование оружия и следов его действия	**ОПК-2.** Способен определять правовую природу общественных отношений, профессионально квалифицировать факты и правоотношения	**ИОПК 3.2.Умеет** участвовать в экспертной юридической деятельности в рамках поставленной задачи	Тип задания 5. Задания открытого типа с развернутым ответом	**Предположим, Вам как эксперту-криминалисту, согласно протокола места происшествия, необходимо рассчитать с какой высоты был произведен выстрел.** Снижением траектории на такой дистанции можно пренебречь. Содержание протокола места происшествия: Пуля прошла сквозь два оконных стекла, расположенных на расстоянии 0,5 м друг от друга. Пробоина в первом стекле находится на высоте 160 см, во втором — 155 см.Позиция стрелка находилась в 10 метрах от первого стекла. **Ответ: 2,6 метра** **Обоснование ответа**: Выстрел был произведен с высоты **2,6 метра** (вероятно, со второго этажа или возвышенности). Вычисляем снижение пули на отрезке между стеклами: \(\Delta h=160-155=5\) см (\(0,05\) м). Находим коэффициент снижения на 1 метр пути: \(K=0,05/0,5=0,1\) (пуля опускается на 10 см каждый метр) Рассчитываем высоту в точке выстрела (на 10 метров назад от первого стекла):\(H=H_{1}+(K\cdot L)=1,60+(0,1\cdot 10)=1,60+1,0=2,6\) м.	**Предположим, Вам как эксперту-криминалисту, согласно представленных данных, необходимо рассчитать время производства выстрела согласно условиям:** при задержании подозреваемого в 20:00 температура ствола его пистолета составила \(35^{\circ }\)C. Температура воздуха — \(20^{\circ }\)C. Известно, что после 5 выстрелов ствол нагревается до \(60^{\circ }\)C и остывает со скоростью примерно \(2^{\circ }\)C в минуту **Ответ**: **19:47–19:48**. **Обоснование ответа**: Выстрелы были произведены примерно в **19:47–19:48**. Разница температур между пиковой и текущей: \(60-35=25^{\circ }\)C.Время остывания: \(25/2=12,5\) минут.Время события: 20:00 минус 12,5 минут.
10.	Технико -	**ОПК-2.**	**ИОПК**	Тип	**Предположим, Вам как эксперту-**	**Предположим, Вам как эксперту-**

	криминалистическое исследование документов	Способен определять правовую природу общественных отношений, профессионально квалифицировать факты и правоотношения	**3.2.Умеет** участвовать в экспертной юридической деятельности в рамках поставленной задачи	задания 2. Задания закрытого типа на установление последовательности	**криминалисту, согласно представленных данных, необходимо установить: соответствует ли оттиск печати на договоре аренды той, что используется в организации. Установите последовательность этапов идентификации печати по её оттиску:** А) Выявление частных признаков (дефекты клише, специфические наклоны знаков) Б) Сопоставление (наложение или совмещение) исследуемого оттиска с образцами В) Определение способа нанесения оттиска (фабричное клише, принтер, кустарное изготовление) Г) Анализ общих признаков (форма, размер, содержание текста) Д) Формирование заключения Запишите соответствующую последовательность букв слева направо: | | | | | | | **Ответ:** **| В | Г | А | Б | Д |**	**криминалисту, согласно представленных данных, необходимо установить соответствие договора аренды, аналогичным документам заключаемым в организации. Установите правильную последовательность стадий экспертного исследования документа:** А) Детальное исследование (применение специальных инструментальных методов: УФ, ИК, микроскопия) Б) Предварительное ознакомление с документом (осмотр, определение вида, состояния). В) Оценка результатов и формирование экспертных выводов Г) Фиксация общего вида документа (фотографирование по правилам судебной фотографии) Д) Синтез полученных данных и сравнение с образцами (если они имеются) Запишите соответствующую последовательность букв слева направо: | | | | | | | **Ответ:** **| Б | Г | А | Д | В |**
11.	Исследование запаховых следов человека (одорология)	**ОПК-2.** Способен определять правовую природу общественных отношений, профессионально	**ИОПК-2.1. Знает: основы определения правовой природы общественных отношений, квалификаци и фактов и**	Тип задания 4. Задания комбинированного типа, предполагающие выбор	**Выберите какие требования должны соблюдаться при сборе запаховых проб на месте происшествия для обеспечения их пригодности к экспертизе?**Выберите несколько вариантов и обоснуйте свой выбор. А) Использование чистых хлопчатобумажных салфеток (байка, фланель)	**Выберите какие категории объектов являются лучшими источниками для получения концентрированного индивидуального запаха человека?**Выберите несколько вариантов и обоснуйте свой выбор А) Предметы одежды, носившиеся длительное время (воротники, стельки) Б) Следы крови и капли пота

		квалифицировать факты и правоотношения	**правоотношений;**	нескольких ответов из предложенных с последующим Обоснование выбора ответам своего выбора	Б) Продолжительность контакта салфетки-адсорбента с объектом не менее 30–60 минут В) Обязательное увлажнение объекта водой перед сбором запаха Г) Упаковка проб в герметичные стеклянные банки или фольгу Д) Изъятие «фоновых» проб воздуха с места осмотра **Ответ**: А, Б, Г, Д. **Обоснование выбора ответа**: А — хлопковая ткань обладает лучшими адсорбирующими свойствами. Б — это время необходимо для диффузии молекул запаха в ткань. Г — герметичность предотвращает улетучивание молекул и загрязнение посторонними запахами. Д — фоновая проба нужна эксперту для исключения влияния посторонних запахов места (бензин, гарь). Вариант В неверен: излишняя влага способствует гниению органики в пробе и портит запах.	В) Металлические предметы, находившиеся в кратковременном контакте (ключи) Г) Волосы человека Д) Гладкие пластиковые поверхности, протертые спиртом **Ответ: А, Б, Г.** **Обоснование выбора ответа:** • **А, Б и Г** содержат большое количество органических выделений (эпителий, жир, белки), которые являются «носителями» и «стабилизаторами» индивидуального запаха. • Вариант В — металл плохо удерживает запах из-за низкой пористости при коротком контакте. • Вариант Д — спирт разрушает молекулы органики и сам обладает резким запахом, препятствующим анализу.
12	Криминалистическое отождествление человека по признакам внешности (криминалистическая габитология)	**ОПК-2.** Способен определять правовую природу общественных отношений, профессионально квалифицировать факты и правоотношения	**ИОПК 3.2.Умеет** участвовать в экспертной юридической деятельности в рамках поставленной задачи	Тип задания 3. Задания комбинированного типа, предполагающие выбор одного правильного ответа из предложен	**Предположим, Вам как эксперту-криминалисту, согласно представленных данных, необходимо определить какое основное правило должно соблюдаться при описании внешности по методу «словесного портрета» для криминалистического учета?** А) Описание дается произвольно в художественном стиле Б) Описание ведется от общего к частному и сверху вниз В) Описываются только необычные (дефектные) черты лица	**Предположим, Вам как эксперту-криминалисту, согласно представленных данных, необходимо определить что из перечисленного в габитоскопии считается «особой приметой»?** А) Высокий рост и среднее телосложение Б) Татуировка на тыльной стороне кисти В) Прямой профиль спинки носа Г) Карий цвет глаз **Ответ: Б)** **Обоснование выбора ответа:** Особые приметы — это редкие,

				ных с последующим Обоснование выбора ответам своего выбора	Г) Описание ведется в сравнении с внешностью самого следователя **Ответ: Б)** **Обоснование выбора ответа:** Это классический научный принцип габитоскопии. Последовательность «от общего (пол, возраст, рост) к частному (детали лица)» и строгое направление «сверху вниз» (голова, лицо, шея, плечи и т.д.) обеспечивают полноту описания и единообразие данных, что необходимо для эффективного поиска по базам данных криминалистических учетов.	индивидуализирующие признаки, которые резко выделяют человека из массы людей. К ним относятся шрамы, татуировки, родимые пятна или физические недостатки. Рост, цвет глаз и форма носа являются общими анатомическими признаками, так как встречаются у большой группы лиц.
13	Криминалистическая регистрация учет	**ПК -4** Способен реализовать мероприятия по получению юридически значимой информации, анализу, проверке, оценке и использованию ее в интересах расследования преступлений	**ИПК-10.1. Знает криминалистические понятия и определения, систему криминалистики и закономерности ее развития, место криминалистики в системе юридических наук и связи криминалистики с юридическими, общественными, естественными, техническими**	Тип задания 3. Задания комбинированного типа, предполагающие выбор одного правильного ответа из предложенных с последующим Обоснование выбора ответам своего выбора	**Выберите к какому виду учетов относится коллекция пуль, гильз и патронов со следами оружия, изъятых с мест нераскрытых преступлений?**Обоснуйте свой выбор. А) Алфавитно-дактилоскопический учет Б) Субъективно-портретный учет В) Пулегильзотека (криминалистический учет орудий совершения преступлений) Г) Учет без вести пропавших лиц **Ответ:** В) **Обоснование выбора ответа**: Пулегильзотека является классическим объектовым учетом в системе МВД. Её цель — установить факт использования одного и того же экземпляра оружия при совершении разных преступлений. Это достигается путем сравнения микрорельефа на стреляных гильзах и пулях, хранящихся в базе, с вновь изъятыми объектами.	**Выберите какой объект является основным для постановки на федеральный учет генетической информации (ДНК)?**Обоснуйте свой выбор. А) Цифровая фотография сетчатки глаза Б) Образцы биологического материала (кровь, буккальный эпителий), изъятые у осужденных или с мест происшествий В) Копия подписи подозреваемого Г) Сведения об отпечатках обуви **Ответ:** Б) **Обоснование выбора ответа:** Федеральная база данных геномной информации (ФБДГИ) — это один из самых эффективных учетов современности. Она позволяет идентифицировать личность по микроследам (капле пота, волосу), оставленным на месте преступления, путем сравнения профиля ДНК со следа с профилями лиц, уже находящихся в базе. С 2024–2025 гг. круг лиц, подлежащих обязательной геномной регистрации,

			и иными наукам			значительно расширен законом.
14	Общие положения криминалистическойтактики	**ПК -4** Способен реализовать мероприятия по получению юридически значимой информации, анализу, проверке, оценке и использовании ее в интересах расследования преступлений	**ИПК-10.1. Знает криминалистические понятия и определения, систему криминалистики и закономерности ее развития, место криминалистики в системе юридических наук и связи криминалистики с юридическими, общественными, естественными, техническими и иными наукам**	Тип задания 3. Задания комбинированного типа, предполагающие выбор одного правильного ответа из предложенных с последующим Обоснование выбора ответам своего выбора	**Выберите какая современная тактическая рекомендация стала обязательной при проведении следственных действий в условиях цифровизации?** Обоснуйте свой выбор. А) Полный отказ от бумажных протоколов Б) Привлечение специалиста в области IT для обеспечения сохранности цифровых следов («тактика обеспечения цифровой чистоты») В) Обязательный допрос всех контактов подозреваемого в социальных сетях Г) Использование детектора лжи при каждом осмотре компьютера **Ответ: Б)** **Обоснование выбора ответа:** В 2025 году тактика включает обязательный учет цифровой среды. Неправильные действия со смартфоном или сервером (например, попытка входа без блокировки удаленного доступа) могут привести к уничтожению доказательств. Тактическая грамотность следователя сегодня предполагает участие профильных специалистов для нейтрализации рисков дистанционного стирания данных.	**Выберите что представляет собой «тактическая комбинация» в процессе расследования?**Обоснуйте свой выбор. А) План проведения одного конкретного следственного действия Б) Совокупность следственных действий и оперативно-розыскных мероприятий, проводимых для решения конкретной задачи В) Группа следователей, работающая по одному делу Г) Сочетание нескольких методов допроса одного лица **Ответ: Б)** **Обоснование выбораответа:** Тактическая комбинация — это сложная структура. Например, чтобы задержать преступника с поличным, следователь комбинирует наблюдение (ОРМ), задержание (процессуальное действие) и немедленный обыск. Такое сочетание дает больший эффект, чем действия, проведенные разрозненно.
15	Основы взаимодействия следователей и оперативно - розыскных органов при	**ПК -4** Способен реализовать мероприятия по получению юридически значимой информации,	**ИПК-10.1. Знает криминалистические понятия и определения, систему криминалисти**	Тип задания 3. Задания комбинированного типа, предполагающие	**Определите какая форма взаимодействия между следователем и оперативным сотрудником является процессуальной (регламентированной законом)?** Обоснуйте свой выбор. А) Совместное планирование расследования	**Определите какая из перечисленных задач является основной для следственно-оперативной группы, выехавшей на место происшествия?** Обоснуйте свой выбор. А) Осуществление прокурорского надзора за полицией Б) Согласование действий со СМИ

	расследовании	анализу, проверке, оценке и использовании ее в интересах расследования преступлений	**ки и закономерности и ее развития, место криминалистики в системе юридических наук и связи криминалистики с юридическими, общественными, естественными, техническими и иными наукам**	выбор одного правильного ответа из предложенных с последующим Обоснование выбора ответам своего выбора	Б) Письменное поручение следователя органу дознания о проведении ОРМ В) Обмен оперативной информацией на оперативных совещаниях Г) Взаимное информирование о личных качествах подозреваемого **Ответ: Б)** **Обоснование выбора ответа:** Взаимодействие делится на процессуальное (основанное на нормах УПК) и непроцессуальное (организационное). Письменное поручение (ст. 38, 152 УПК РФ) — это строго регламентированный документ, обязательный для исполнения органом дознания. Остальные варианты (планирование, совещания) являются важными организационными формами, но законом детально не описываются и носят рабочий характер.	В) Совпадение во времени процесса закрепления доказательств и проведения мероприятий по поиску преступника «по горячим следам» Г) Назначение судебных экспертиз до осмотра места происшествия **Ответ: В)** **Обоснование выбора ответа:** Смысл создания СОГ заключается в достижении синергии. Пока следователь выполняет медленную и кропотливую работу по фиксации следов (процессуальная часть), оперативные сотрудники немедленно используют полученную информацию для преследования преступника, опроса очевидцев и блокировки путей отхода (оперативная часть). Это максимально сокращает временной разрыв между событием и поимкой виновного.
16	Тактика следственного осмотра и освидетельствования	**ПК -4** Способен реализовать мероприятия по получению юридически значимой информации, анализу, проверке, оценке и использовании ее в интересах расследования преступлений	**ИПК-10.3. Владеет навыками применения нормативных правовых актов в конкретных сферах юридической деятельности, реализовывать нормы материального и процессуального права в профессионал**	Тип задания 3. Задания комбинированного типа, предполагающие выбор одного правильного ответа из предложенных с последующим Обоснован	**Предположим, Вам как эксперту-криминалисту, согласно представленных данных, необходимо определить какое тактическое ограничение накладывается на следователя-мужчину при необходимости освидетельствования лица другого пола (женщины), сопровождающегося обнажением тела?** Обоснуйте свой выбор. А) Следователь проводит осмотр в присутствии двух понятых того же пола, что и освидетельствуемый Б) Следователь не присутствует при освидетельствовании; оно проводится врачом или специалистом в присутствии понятых того же пола В) Следователь проводит осмотр лично,	**Предположим, Вам как эксперту-криминалисту, согласно представленных данных, необходимо определить как тактически правильно определить границы территории, подлежащей осмотру?** Обоснуйте свой выбор. А) Ограничиться только комнатой, где обнаружен труп Б) Охватить территорию, на которой могут находиться следы подхода, пребывания и отхода преступника, а также возможные выброшенные предметы В) Использовать стандартный радиус 10 метров от центра события Г) Границы определяет понятой по своему усмотрению

			ьной деятельности, соблюдения в профессиональной деятельности требовани	ие выбора ответам своего выбора	но под видеозапись Г) Освидетельствование заменяется обычным допросом **Ответ: Б)** **Обоснование выбора ответа:** Это требование статьи 179 УПК РФ, направленное на защиту чести и достоинства личности. Если освидетельствование лица другого пола сопряжено с обнажением, следователь не имеет права визуально воспринимать этот процесс. Результаты фиксируются врачом, который составляет справку или подписывает протокол со слов освидетельствуемого.	**Ответ: Б)** **Обоснование выбора ответа:** Место происшествия — понятие более широкое, чем место совершения преступления. Тактически неверно сужать границы, так как наиболее важные идентификационные следы (следы транспортных средств, окурки, биологические следы) часто находятся на путях отхода. В 2025 году для расширения границ осмотра и поиска выброшенных предметов активно используются БПЛА
17.	Тактика следственного эксперимента	**ПК -4** Способен реализовать мероприятия по получению юридически значимой информации, анализу, проверке, оценке и использовании ее в интересах расследования преступлений	**ИПК-10.3. Владеет навыками применения нормативных правовых актов в конкретных сферах юридической деятельности, реализовывать нормы материальног о и процессуально го права в профессионал ьной деятельности, соблюдения в профессионал ьной**	Тип задания 3. Задания комбиниро ванного типа, предполаг ающие выбор одного правильно го ответа из предложен ных с последую щим Обоснован ие выбора ответам своего выбора	**Предположим, Вам как эксперту-криминалисту, необходимо ответить на поставленный вопрос: Почему при проведении следственного эксперимента тактически необходимо повторять опытные действия несколько раз?** А) Чтобы запутать подозреваемого и выявить ложь Б) Чтобы исключить случайность полученного результата и убедиться в его закономерности В) Чтобы сделать больше фотографий для приложения к протоколу Г) Этого требует закон для каждого следственного действия **Ответ: Б)** **Обоснование выбора ответа:** Однократный результат может быть следствием случайного стечения обстоятельств. Многократное повторение в варьируемых условиях (например,	**Предположим, Вам как эксперту-криминалисту, необходимо ответить на поставленный вопрос: Кто должен выполнять опытные действия, если следственный эксперимент проводится для проверки профессиональных навыков (например, мог ли слесарь вскрыть замок данным способом за 2 минуты)?** А) Сам следователь, чтобы лично убедиться в результате Б) Понятой, выбранный случайным образом В) Лицо (статист), обладающее аналогичными профессиональными навыками и физическими данными Г) Любой свидетель, присутствующий на месте **Ответ: В)** **Обоснование выбора ответа:** Если проверяется физическая возможность совершения действия, требующего

			деятельности требовани		сначала в быстром темпе, затем в медленном) позволяет сделать обоснованный вывод о том, был ли факт объективно возможен.	специальных навыков или силы, исполнитель должен соответствовать параметрам проверяемого лица. Иначе результат опыта будет необъективен: то, что под силу мастеру спорта, не сможет повторить случайный понятой, и наоборот.
18	Тактика обыска и выемки	**ОПК-2.** Способен определять правовую природу общественных отношений, профессионально квалифицировать факты и правоотношения	**ИОПК-2.1. Знает: основы определения правовой природы общественных отношений, квалификации фактов и правоотношений;**	Тип задания 3. Задания комбинированного типа, предполагающие выбор одного правильного ответа из предложенных с последующим Обоснование выбора ответам своего выбора	**Определите на какой стадии обыска следователь производит детальное обследование помещений, вскрытие тайников и изучение конструктивных особенностей мебели?** Обоснуйте свой выбор. А) Предварительная стадия Б) Обзорная стадия В) Детальная стадия Г) Заключительная стадия **Ответ: В)** **Обоснование выбора ответа:** После общего осмотра помещений (обзорная стадия) следователь переходит к **детальному поиску**, который включает физическое перемещение предметов, простукивание стен, использование металлоискателей и нелинейных локаторов. В **2025 году** на детальной стадии особое внимание уделяется поиску «холодных» криптокошельков и скрытых накопителей информации (MicroSD), требующих тщательного обследования мельчайших полостей.	**Определите какой тактический прием основан на наблюдении за реакцией обыскиваемого лица при приближении следователя к месту возможного тайника?** Обоснуйте свой выбор. А) Метод «словесной разведки» Б) Использование поисковых приборов В) Наблюдение за «ориентирующими реакциями» обыскиваемого Г) Метод повторного обыска **Ответ: В)** **Обоснование выбора ответа:** Это классический психологический прием. При приближении к тайнику обыскиваемый может проявлять непроизвольное беспокойство (учащенное дыхание, тремор, отведение глаз). В современной практике этот прием часто дополняется техническими средствами — например, видеофиксацией поведения всех присутствующих для последующего анализа специалистом-профайлером.
19	Тактика контроля и записи переговоров, получения информации о	**ПК -4** Способен реализовать мероприятия по получению юридически значимой	**ИПК-10.1. Знает криминалистические понятия и определения, систему**	Тип задания 3. Задания комбинированного типа, предполаг	**Выберите в чем заключается принципиальное тактическое различие между «Контролем и записью переговоров» (ст. 186 УПК РФ) и «Получением информации о соединениях между абонентами» (ст. 186.1 УПК РФ)?** Обоснуйте свой выбор.	**Определите включает ли в себя понятие «информация о соединениях» в широком тактическом смысле данные о коммуникациях в мессенджерах (WhatsApp, Telegram) и социальных сетях?** Обоснуйте свой выбор. А) Нет, закон касается только телефонных

	соединениях между абонентами и (или) абонентским и устройствам и	информации, анализу, проверке, оценке и использовании ее в интересах расследования преступлений	**криминалистики и закономерности ее развития, место криминалистики в системе юридических наук и связи криминалистики с юридическими, общественными, естественными, техническими и иными наукам**	ающие выбор одного правильного ответа из предложенных с последующим Обоснование выбора ответам своего выбора	А) ПИС проводится только в отношении стационарных телефонов, а КЗП — мобильных Б) КЗП позволяет фиксировать содержание разговоров (смысловую нагрузку), в то время как ПИС фиксирует только факт контакта, его время, длительность и локализацию абонента В) ПИС не требует судебного решения, в отличие от КЗП Г) КЗП может проводиться неограниченное время, а ПИС — только за последние 3 дня **Ответ: Б)** **Обоснование выбора ответа:** ПИС (биллинг) — это работа с метаданными. С его помощью следователь в **2025 году** выстраивает схему связей подозреваемого и определяет его местоположение в момент преступления по вышкам сотовой связи. КЗП — это фиксация вербальной информации, которая служит для получения доказательств подготовки или признания вины. Оба действия требуют судебного решения.	звонков и СМС Б) Да, так как современные трактовки ст. 186.1 УПК РФ охватывают любые соединения между техническими устройствами через сетевые протоколы В) Только если мессенджер официально зарегистрирован в РФ как оператор связи Г) Только если информация передается в виде почтовых отправлений **Ответ: Б)** **Обоснование выбора ответа:** В **2025 году** преступная деятельность практически полностью ушла в интернет-мессенджеры. Тактика получения ПИС сегодня невозможна без анализа IP-адресов, ID-устройств и логов подключений к серверам приложений. Следственная практика адаптировала нормы о связи к интернет-коммуникациям для установления круга общения фигурантов.
20	Тактика допроса и очной ставки	**ПК -4** Способен реализовать мероприятия по получению юридически значимой информации, анализу, проверке, оценке и	**ИПК-10.1. Знает криминалистические понятия и определения, систему криминалистики и закономерности ее развития,**	Тип задания 3. Задания комбинированного типа, предполагающие выбор одного правильно	**Определите в каком случае проведение очной ставки является тактически рискованным и нежелательным, несмотря на наличие противоречий в показаниях?** Обоснуйте свой выбор. А) Если один из участников является несовершеннолетним Б) Если есть основания полагать, что добросовестный свидетель изменит показания под физическим или психологическим давлением	**Выберите какое техническое средство фиксации допроса в 2025 году признано наиболее эффективным для нейтрализации последующих жалоб на «психологическое давление» со стороны следователя?** Обоснуйте свой выбор. А) Аудиозапись на диктофон Б) Стенографирование В) Непрерывная видеозапись всего хода следственного действия Г) Присутствие двух понятых при каждом

		использовании ее в интересах расследования преступлений	**место криминалистики в системе юридических наук и связи криминалистики с юридическими, общественными, естественными, техническими и иными наукам**	го ответа из предложенных с последующим Обоснование выбора ответам своего выбора	(угрожающим взглядом, жестами) более сильной личности подозреваемого В) Если противоречия касаются второстепенных деталей дела Г) Если допрашиваемые являются родственниками **Ответ: Б)** **Обоснование выбора ответа:** Очная ставка — это не только вербальный контакт, но и психологическое противоборство. Если свидетель психически слабее преступника, последний может «задавить» его присутствием, заставив отказаться от правды. В таких случаях тактически правильнее использовать другие способы устранения противоречий (повторные допросы, предъявление доказательств), либо использовать видеоконференцсвязь для исключения прямого контакта.	допросе **Ответ: В)** **Обоснование выбора ответа:** Видеозапись фиксирует не только слова, но и невербальное поведение сторон: позы, мимику, жесты, тон следователя. Это является лучшей защитой от обвинений в применении незаконных методов допроса. В 2025 году видеофиксация становится стандартом при допросе по тяжким преступлениям, обеспечивая прозрачность и достоверность процесса
21	Тактика предъявления для опознания	**ПК -4** Способен реализовать мероприятия по получению юридически значимой информации, анализу, проверке, оценке и использовании ее в интересах расследования преступлений	**ИПК-10.1. Знает криминалистические понятия и определения, систему криминалистики и закономерности и ее развития, место криминалистики в системе юридических наук и связи криминалистики с**	Тип задания 3. Задания комбинированного типа, предполагающие выбор одного правильного ответа из предложенных с последующим Обоснован	**Определите в каком случае и с какой целью проводится опознание в условиях, исключающих визуальное наблюдение опознаваемым опознающего (через стекло с односторонней видимостью)?** Обоснуйте свой выбор. А) По желанию следователя для экономии времени Б) В целях обеспечения безопасности опознающего В) Если подозреваемый ведет себя агрессивно Г) Только по делам о преступлениях небольшой тяжести **Ответ: Б** **Обоснование выбора ответа:** В целях	**Выберите какое тактическое исключение существует для процедуры предъявления для опознания трупа?** Обоснуйте свой выбор. А) Труп предъявляется среди двух других похожих трупов Б) Труп предъявляется в единственном числе В) Опознание трупа проводится только по фотографиям Г) При опознании трупа не нужны понятые **Ответ: Б)** **Обоснование выбора ответа:** Это единственное исключение из правила «один среди трех». Этические и организационные причины не позволяют

			юридическими, общественными, естественными, техническими и иными наукам	ие выбора ответам своего выбора	безопасности жизни и здоровья участников уголовного судопроизводства.	подбирать «похожие» трупы для опознания. Перед предъявлением может быть проведен «туалет трупа» (восстановление внешности после травм), чтобы опознающий мог воспринять черты лица. В **2025 году** для этих целей также может использоваться посмертное 3D-моделирование.
22	Тактика проверки показаний на месте	**ПК -4** Способен реализовать мероприятия по получению юридически значимой информации, анализу, проверке, оценке и использовании ее в интересах расследования преступлений	**ИПК-10.1. Знает криминалистические понятия и определения, систему криминалистики и закономерности и ее развития, место криминалистики в системе юридических наук и связи криминалистики с юридическими, общественными, естественными, техническими и иными наукам**	Тип задания 3. Задания комбинированного типа, предполагающие выбор одного правильного ответа из предложенных с последующим Обоснование выбора ответам своего выбора	**Определите в чем заключается основное тактическое отличие проверки показаний на месте (ст. 194 УПК РФ) от следственного эксперимента (ст. 181 УПК РФ)?**Обоснуйте свой выбор. А) Проверка показаний проводится только в кабинете следователя Б) Суть проверки показаний — в сочетании рассказа, показа на месте и сопоставления этих данных с реальной обстановкой, в то время как эксперимент — это опытные действия В) При проверке показаний обязательно участие трех статистов Г) Эксперимент проводится только по просьбе адвоката, а проверка — по инициативе следователя **Ответ: Б)** **Обоснование выбора ответа:** Проверка показаний на месте — это комплексное действие. Следователь проверяет, насколько показания лица (подозреваемого, потерпевшего) соответствуют фактической топографии и деталям местности. Эксперимент же направлен на проверку возможности совершения	**Выберите какое требование к фиксации проверки показаний на месте является наиболее актуальным в 2025 году для обеспечения наглядности в суде?**Обоснуйте свой выбор. А) Использование только схематичного рисунка от руки Б) Применение круговой панорамной видеосъемки или 3D-сканирования места показа в сочетании с синхронной аудиозаписью пояснений В) Достаточно только присутствия двух понятых без технических средств Г) Запись показаний на печатной машинке прямо на месте **Ответ: Б)** **Обоснование выбора ответа:** Современные суды требуют высокой степени визуализации. Видеосъемка позволяет зафиксировать не только слова, но и жесты, позы, уверенность движений лица. Это исключает сомнения в том, что на лицо оказывалось давление или что следователь «подсказывал» дорогу. Использование 3D-моделирования в 2025 году позволяет суду позже совершить «виртуальный визит» на место проверки

					действия (мог ли видеть, слышать, успеть). В 2025 году это различие критически важно для корректной квалификации действий в протоколе, чтобы доказательство не было признано недопустимым	
23	Тактика назначения и проведения судебной экспертизы	**ПК -4** Способен реализовать мероприятия по получению юридически значимой информации, анализу, проверке, оценке и использовании ее в интересах расследования преступлений	**ИПК-10.3. Владеет навыками применения нормативных правовых актов в конкретных сферах юридической деятельности, реализовывать нормы материального и процессуального права в профессиональной деятельности, соблюдения в профессиональной деятельности требовани**	Тип задания 3. Задания комбинированного типа, предполагающие выбор одного правильного ответа из предложенных с последующим Обоснование выбора ответам своего выбора	**Предположим, Вам как эксперту-криминалисту, необходимо ответить на поставленный вопрос: Какое требование предъявляется к вопросам, которые следователь ставит перед экспертом в постановлении?** А) Вопросы должны носить правовой характер (например, «Виновен ли гражданин Х?»). Б) Вопросы должны быть четкими, конкретными и не выходить за пределы специальных знаний эксперта. В) Вопросы должны быть максимально двусмысленными, чтобы эксперт сам выбрал направление исследования. Г) Количество вопросов должно быть не менее десяти для полноты исследования. **Ответ: Б)** **Обоснование выбора ответа:** Эксперт решает технические, биологические и иные специальные задачи, но не юридические. Вопросы о виновности или квалификации преступления (вариант А) недопустимы, так как это исключительная компетенция следователя и суда. Четкость формулировок исключает двойное толкование результатов и позволяет эксперту выбрать правильную методику исследования.	**Предположим, Вам как эксперту-криминалисту, необходимо ответить на поставленный вопрос: Какое тактическое правило следует соблюдать при получении экспериментальных образцов (например, почерка или голоса) для проведения экспертизы?** А) Образцы должны быть получены в условиях, максимально приближенных к тем, в которых создавался исследуемый объект. Б) Образцы всегда должны быть получены втайне от проверяемого лица. В) Достаточно одного образца (одной буквы или одного слова). Г) Образцы должен изымать сам эксперт без участия следователя. **Ответ: А)** **Обоснование выбора ответа:** Для достоверности сравнения важна сопоставимость. Если исследуемый документ писался на морозе или в движущемся транспорте, экспериментальные образцы желательно получать в схожих (хотя бы позе) условиях. В 2025 году это касается и цифровых образцов — например, использование того же типа оборудования при записи голоса для фоноскопии.
24	Общие положения	**ПК -4** Способен	**ИПК-10.1. Знает**	Тип задания 3.	**Определите по какому основному критерию строится большинство**	**Определите какой элемент стал обязательным компонентом**

	методики расследования	реализовать мероприятия по получению юридически значимой информации, анализу, проверке, оценке и использовании ее в интересах расследования преступлений	**криминалистические понятия и определения, систему криминалистики и закономерности и ее развития, место криминалистики в системе юридических наук и связи криминалистики с юридическими, общественными, естественными, техническими и иными наукам**	Задания комбинированного типа, предполагающие выбор одного правильного ответа из предложенных с последующим Обоснование выбора ответам своего выбора	**частных методик расследования (например, «Методика расследования грабежей», «Методика расследования убийств»)?** Обоснуйте свой выбор. А) По времени года, когда совершено преступление. Б) По уголовно-правовой квалификации (по статьям УК РФ). В) По субъекту расследования (кто ведет дело). Г) По количеству участников преступной группы. **Ответ: Б)** **Обоснование выбора ответа:** Это классический и наиболее удобный принцип построения методики. Каждая статья УК предполагает свой предмет доказывания, что диктует специфический набор следственных действий и тактических приемов. В современной науке **2025 года** также развиваются методики по «среде совершения» (например, преступления в киберпространстве), но базовым остается деление по видам преступлений.	**практически любой современной частной методики расследования в условиях 2025 года?** Обоснуйте свой выбор. А) Особенности работы с архивными бумажными документами. Б) Особенности выявления, фиксации и изъятия цифровых следов и электронных носителей информации. В) Методика проведения допроса с использованием печатной машинки. Г) Правила использования почтовых голубей для связи. **Ответ: Б)** **Обоснование выбора ответа:** Сегодня цифровая составляющая присутствует в любом преступлении (от кражи до убийства). Современная общая методика расследования требует включения алгоритмов работы с гаджетами, облачными хранилищами и криптоактивами в каждый раздел. Без учета специфики «электронного отражения» преступления любая методика в **2025 году** считается неполной и неэффективной.
25	Методика решения типичных следственных задач, возникающих при расследовании дел различных категорий	**ПК -4** Способен реализовать мероприятия по получению юридически значимой информации, анализу, проверке, оценке и использовании	**ИПК-10.1. Знает криминалистические понятия и определения, систему криминалистики и закономерности и ее развития, место**	Тип задания 3. Задания комбинированного типа, предполагающие выбор одного правильного ответа	**Выберите какое действие является первоочередным и наиболее эффективным для решения задачи идентификации личности при обнаружении неопознанного трупа?** Обоснуйте свой выбор. А) Назначение судебно-медицинской экспертизы для установления причины смерти Б) Проверка по учетам без вести пропавших лиц и дактилоскопирование трупа для проверки по системе АДИС	**Выберите какое направление поиска является наиболее перспективным для решения задачи обнаружения похищенных мобильных электронных устройств (смартфонов, планшетов)?** Обоснуйте свой выбор. А) Обход всех ломбардов города в надежде увидеть устройство на витрине Б) Мониторинг специализированных площадок объявлений и отслеживание устройства по уникальному номеру IMEI в сетях сотовых операторов

		ее в интересах расследования преступлений	**криминалистики в системе юридических наук и связи криминалистики с юридическими, общественными, естественными, техническими и иными наукам**	из предложенных с последующим Обоснование выбора ответам своего выбора	(Папилон) В) Допрос жителей близлежащих домов о том, не слышали ли они криков Г) Публикация фотографии лица трупа в социальных сетях без предварительного «туалета трупа» **Ответ: Б)** **Обоснование выбора ответа:** Идентификация — это ключевая задача, без решения которой невозможно определить круг общения жертвы и мотив. Сверка отпечатков пальцев с базой АДИС и сравнение примет с данными о пропавших — самые быстрые и научно обоснованные методы. В **2025 году** к этому также добавляется экспресс-анализ ДНК и поиск по биометрическим базам лиц.	В) Обыск у всех лиц, ранее судимых за аналогичные преступления в данном районе Г) Ожидание того, что преступник сам вернет вещь **Ответ: Б)** **Обоснование выбора ответа:** Современная методика расследования хищений гаджетов базируется на их цифровых идентификаторах. В **2025 году** системы автоматизированного поиска позволяют отследить момент активации устройства с новой сим-картой. Мониторинг интернет-барахолок также дает возможность выявить момент попытки сбыта, что ведет не только к возврату имущества, но и к задержанию сбытчика.
26	Методика установления лиц, совершивших преступления в условиях неочевидности	**ПК -4** Способен реализовать мероприятия по получению юридически значимой информации, анализу, проверке, оценке и использованию ее в интересах расследования преступлений	**ИПК-10.1. Знает криминалистические понятия и определения, систему криминалистики и закономерности ее развития, место криминалистики в системе юридических наук и связи криминалистики с юридическими,**	Тип задания 3. Задания комбинированного типа, предполагающие выбор одного правильного ответа из предложенных с последующим Обоснование выбора ответам	**Выберите какой метод установления преступника в условиях неочевидности в 2025 году считается наиболее эффективным при совершении преступления на открытой местности в ночное время?** Обоснуйте свой выбор. А) Сплошной обход квартир (поквартирный обход) Б) Снятие данных о «засветившихся» в данной локации мобильных устройствах (биллинг на основе секторов базовых станций — метод «выборки соединений») В) Использование служебно-розыскной собаки спустя двое суток после дождя Г) Гадание по почерку на оставленной на месте записке **Ответ: Б)** **Обоснование выбора ответа:** Почти каждый человек в 2025 году имеет при	**Выберите для какой цели в методике расследования неочевидных преступлений используется анализ «почерка» (способа) преступника?** Обоснуйте свой выбор. А) Для определения литературных способностей виновного Б) Для объединения нескольких нераскрытых преступлений в одну серию и установления личности через ранее совершенные аналогичные эпизоды В) Чтобы понять, какой фильм смотрел преступник перед делом Г) Для заполнения статистической карточки **Ответ: Б)** **Обоснование выбора ответа:** Преступники, особенно профессиональные, склонны повторять

			общественными, естественными, техническими и иными наукам	своего выбора	себе смартфон. Анализ того, какие ID-устройства (IMEI/IMSI) находились в зоне действия базовой станции в момент преступления, позволяет выявить лиц, которые объективно присутствовали на месте. Метод исключения «постоянных абонентов» (жителей домов) дает список «транзитных» лиц, среди которых с высокой долей вероятности находится преступник.	уникальные технические приемы (способ вскрытия замка, тип узлов при связывании, специфические фразы). В **2025 году** автоматизированные системы анализа уголовных дел позволяют выявить идентичный «почерк» в разных регионах, что дает возможность использовать информацию о подозреваемых по одному делу для раскрытия другого, ранее считавшегося «глухим»
27	Методика расследования преступлений против личности	**ОПК-2.** Способен определять правовую природу общественных отношений, профессионально квалифицировать факты и правоотношения	**ИОПК-2.1. Знает: основы определения правовой природы общественных отношений, квалификации фактов и правоотношений;**	Тип задания 3. Задания комбинированного типа, предполагающие выбор одного правильного ответа из предложенных с последующим Обоснование выбора ответам своего выбора	**Выберите какое требование является тактически обязательным при назначении судебно-медицинской экспертизы потерпевшей по делу о половом преступлении?** Обоснуйте свой выбор. А) Проведение экспертизы только через 10 дней после события Б) Максимальная оперативность направления на экспертизу для изъятия и фиксации микрочастиц и биологических следов (ДНК) преступника В) Обязательное присутствие следователя при проведении медицинского осмотра потерпевшей Г) Проведение экспертизы только в случае признания вины подозреваемым **Ответ: Б)** **Обоснование выбора ответа:** Биологические следы (эпителий, сперма, кровь) быстро разрушаются или утрачиваются в процессе гигиены. Для современной криминалистики **2025 года** ДНК-профиль преступника является «золотым стандартом» доказывания по таким делам. Задержка даже на сутки может привести к невозможности	**Выберите какой метод идентификации преступника по делам против личности стал наиболее эффективным в 2025 году благодаря развитию баз данных?** Обоснуйте свой выбор. А) Словесный портрет со слов очевидцев Б) Автоматизированное сравнение ДНК-профиля с места преступления с государственным банком геномной информации и поиск родственников («генеалогический поиск») В) Опознание по голосу через телефон Г) Проверка алиби через почтовые квитанции **Ответ: Б)** **Обоснование выбора ответа:** К концу **2025 года** объемы баз ДНК значительно выросли. Даже если самого преступника нет в базе, современные алгоритмы позволяют найти его близких родственников, что сужает круг подозреваемых до одной семьи. Это революционный метод раскрытия «глухих» преступлений прошлых лет и серийных убийств

					выделения профиля, пригодного для идентификации	
28	Методика расследования преступлений в сфере экономики	**ПК -4** Способен реализовать мероприятия по получению юридически значимой информации, анализу, проверке, оценке и использовании ее в интересах расследования преступлений	**ИПК-10.1. Знает криминалистические понятия и определения, систему криминалистики и закономерности и ее развития, место криминалистики в системе юридических наук и связи криминалистики с юридическими, общественными, естественными, техническими и иными наукам**	Тип задания 3. Задания комбинированного типа, предполагающие выбор одного правильного ответа из предложенных с последующим Обоснование выбора ответам своего выбора	**Определите что является главной сложностью и одновременно основной задачей при расследовании дистанционных мошенничеств (хищение средств с банковских счетов) в 2025 году?** Обоснуйте свой выбор. А) Установление цвета глаз мошенника Б) Установление «цепочки» перевода денежных средств и идентификация конечного выгодоприобретателя (бенефициара) В) Поиск бумажных писем, отправленных почтой Г) Допрос потерпевшего о его хобби **Ответ: Б)** **Обоснование выбора ответа:** Современные экономические преступления в цифровую эпоху используют многоуровневые транзакции через криптомиксеры и «дроп-карты». Основная задача методики — отследить движение цифрового следа денег (Followthemoney) до момента их обналичивания или легализации. В **2025 году** это требует тесного взаимодействия с финмониторингом и IT-специалистами.	**Определите как в криминалистической методике классифицируются неофициальные записи о движении денежных средств (файлы в Excel, записи в мессенджерах), найденные при обыске?** Обоснуйте свой выбор. А) Как недопустимые доказательства, не имеющие юридической силы Б) Как ценные косвенные доказательства («черная бухгалтерия»), подлежащие сопоставлению с официальными данными В) Как личная переписка, которую нельзя использовать в суде Г) Как мусор, подлежащий уничтожению **Ответ: Б)** **Обоснование выбора ответа:** Официальные отчеты часто безупречны. Реальный масштаб хищений в **2025 году** вскрывается именно через неформальные записи (в том числе в Telegram-ботах или CRM-системах). Методика предполагает проведение экспертизы почерка (если записи бумажные) или компьютерно-технической экспертизы для подтверждения авторства и достоверности этих данных.
29	Методика расследования преступлений, связанных с профессиональной деятельност	**ПК -4** Способен реализовать мероприятия по получению юридически значимой информации, анализу,	**ИПК-10.3. Владеет навыками применения нормативных правовых актов в конкретных сферах**	Тип задания 3. Задания комбинированного типа, предполагающие выбор	**Предположим, Вам как эксперту-криминалисту, необходимо ответить на поставленный вопрос: Что является первоочередным объектом изучения при расследовании несчастного случая на производстве, связанного с профессиональной деятельностью инженера или руководителя работ?** А) Трудовая книжка пострадавшего	**Предположим, Вам как эксперту-криминалисту, необходимо ответить на поставленный вопрос: Какое действие следователя является определяющим для установления причинно-следственной связи между действиями медицинского работника и наступившими тяжкими последствиями?**

	ью	проверке, оценке и использовании ее в интересах расследования преступлений	**юридической деятельности, реализовывать нормы материального и процессуального права в профессиональной деятельности, соблюдения в профессиональной деятельности требовани**	одного правильного ответа из предложенных с последующим Обоснование выбора ответам своего выбора	Б) Нормативно-правовая база: должностные инструкции, правила техники безопасности, приказы о назначении ответственных лиц и журналы инструктажа В) Стоимость оборудования, вышедшего из строя Г) Наличие у предприятия лицензии на осуществление охранной деятельности **Ответ: Б)** **Обоснование выбора ответа:** Профессиональное преступление — это всегда нарушение конкретного правила или обязанности. Чтобы привлечь лицо к ответственности, нужно доказать: 1) на него была возложена обязанность по соблюдению правил; 2) он её нарушил. В **2025 году** следователи также анализируют данные автоматизированных систем контроля (датчики, системы телеметрии), чтобы установить точное время и характер технического сбоя.	А) Допрос других врачей той же больницы о личных качествах подозреваемого Б) Изъятие оригиналов медицинской документации и назначение комплексной судебно-медицинской экспертизы с привлечением независимых профильных специалистов В) Опрос пациентов в очереди о качестве обслуживания в данном учреждении Г) Изучение отзывов о враче на интернет-порталах **Ответ: Б)** **Обоснование выбора ответа:** В расследовании профессиональных преступлений следователь не обладает специальными знаниями. Только экспертная комиссия может установить, соответствовали ли действия врача протоколам лечения и стандартам медпомощи. В **2025 году** критически важным является изъятие электронных логов медицинского оборудования и записей из цифровых систем (ЕМИАС), так как бумажные истории болезни могут быть скорректированы («исправлены») после инцидента.
30	Методика расследования преступлений против здоровья населения и общественной нравственности	**ПК -4** Способен реализовать мероприятия по получению юридически значимой информации, анализу, проверке, оценке и	**ИПК-10.1. Знает криминалистические понятия и определения, систему криминалистики и закономерности и ее развития,**	Тип задания 3. Задания комбинированного типа, предполагающие выбор одного правильно	**Выберите какое действие является ключевым для установления личности организатора интернет-магазина по продаже наркотиков в условиях неочевидности?**Обоснуйте свой выбор. А) Задержание рядового потребителя в момент поднятия «закладки» Б) Комплексный анализ цифровых следов: изучение логов мессенджеров, отслеживание цепочек криптовалютных транзакций и выявление IP-адресов	**Выберите какое обстоятельство подлежит обязательному установлению при расследовании дел об изготовлении и обороте порнографических материалов с использованием интернета?**Обоснуйте свой выбор. А) Художественный вкус потребителей данного контента Б) Способ тиражирования, охват аудитории и возраст лиц, изображенных на материалах (или лиц, которым данные

		использовании ее в интересах расследования преступлений	**место криминалистики в системе юридических наук и связи криминалистики с юридическими, общественными, естественными, техническими и иными наукам**	го ответа из предложенных с последующим Обоснование выбора ответам своего выбора	администраторов В) Расклейка объявлений с просьбой к преступникам сдаться добровольно Г) Осмотр лесопарковых зон с целью случайного обнаружения штаб-квартиры **Ответ: Б)** **Обоснование выбора ответа:** Современный наркосбыт к 2025 году практически полностью ушел в тень (Darknet/Telegram). Задержание рядового «закладчика» (вариант А) редко ведет к верхушке из-за анонимности. Методика расследования сегодня базируется на «цифровой одорологии» — отслеживании движения средств (крипто-аналитика) и анализе метаданных связи, что позволяет вычислить реальное местоположение и личность организаторов («шоп-менеджеров»).	материалы были доступны) В) Стоимость подписки на видеохостинг Г) Наличие у подозреваемого образования в сфере киноискусства **Ответ: Б)** **Обоснование выбора ответа:** Общественная нравственность страдает пропорционально доступности контента. Для квалификации важно, было ли это индивидуальное хранение или массовое распространение. Установление возраста участников и аудитории (особенно несовершеннолетних) является квалифицирующим признаком, значительно усиливающим уголовную ответственность. В 2025 году для этого активно используются методы ИИ-анализа видеопотока.
31	Методика расследования преступного нарушения правил эксплуатации транспортных средств	**ПК -4** Способен реализовать мероприятия по получению юридически значимой информации, анализу, проверке, оценке и использовании ее в интересах расследования преступлений	**ИПК-10.1. Знает криминалистические понятия и определения, систему криминалистики и закономерности ее развития, место криминалистики в системе юридических наук и связи криминалистики с юридическим**	Тип задания 3. Задания комбинированного типа, предполагающие выбор одного правильного ответа из предложенных с последующим Обоснование выбора	**Определите какая задача решается в ходе осмотра транспортного средства — участника ДТП для проверки версии о внезапном отказе тормозной системы или рулевого управления?** Обоснуйте свой выбор. А) Проверка наличия аптечки и огнетушителя Б) Изучение состояния узлов и агрегатов, а также считывание данных из бортовых регистраторов и электронных блоков управления (ЭБУ) В) Определение рыночной стоимости автомобиля для возмещения ущерба Г) Проверка чистоты государственных регистрационных знаков **Ответ: Б).** **Обоснование выбора ответа:** В **2025**	**Определите какой метод поиска является наиболее результативным при расследовании наезда на пешехода, совершенного в условиях неочевидности («скрывшийся водитель»)?** Обоснуйте свой выбор. А) Ожидание звонка от преступника с повинной Б) Анализ данных системы «Безопасный город» (камеры с распознаванием ГРЗ), изучение осколков фар на месте происшествия для установления марки и года выпуска авто В) Объявление в газету о поиске свидетелей без указания деталей Г) Проверка всех красных автомобилей в городе **Ответ: Б)**

			и, общественными, естественными, техническими и иными наукам	ответам своего выбора	**году** практически все современные автомобили оснащены «черными ящиками» (EDR). Считывание данных позволяет точно установить скорость, угол поворота руля и факт нажатия на педаль тормоза за секунды до столкновения. Это объективно подтверждает или опровергает показания водителя о технической неисправности, возникшей в процессе движения.	**Обоснование выбора ответа:** В **2025 году** системы видеонаблюдения позволяют отследить маршрут движения автомобиля до и после ДТП. Осколки светотехники (трасологический анализ) позволяют точно определить модель машины, что сужает круг поиска в базе данных ГИБДД до конкретных владельцев в данном регионе.